2025

GENERAL CATALOGUE
CATALOGO GENERALE

SPRAYING PUMPS
POMPE PER IRRORAZIONE E DISERBO

COMET

INDEX
INDICE

LOW PRESSURE PUMPS · *POMPE A BASSA PRESSIONE* 18
MC 8 · MC 18 20
P 36/15 24
BP 40 K 28
BP 60 K 34
BP 75 38
BP 110 · BP 130 44
HIGHLIGHTS · BPX 25 48
BPX 25 50
HIGHLIGHTS · BPX SERIES 58
BPX 120 · BPX 140 60
BPX 180 64
BPX 270 68
HIGHLIGHTS · BPS SERIES 72
BPS 160 · BPS 195 74
BPS 200 · BPS 255 78
BPS 260 · BPS 325 82
BPS 300 · BPS 385 86
BPS TANDEM 90
BPV 500 96
HIGHLIGHTS · C SERIES 100
C 610 H · C 610 HS 102
MEDIUM PRESSURE PUMPS · *POMPE A MEDIA PRESSIONE* 106
MP 20 · MP 30 108
P 40/20 · MP 55 114
P 48 120
HIGH PRESSURE PUMPS · *POMPE AD ALTA PRESSIONE* 126
HIGHLIGHTS · APS SERIES 128
APS 31 · APS 41 130
APS 51 136
APS 61 · APS 71 144
APS 96 150
APS 101-121 · APS 101 S-121 S 156
APS 145 162
APS 141 · APS 166 168
HIGHLIGHTS · IDS SERIES 174
IDS 960 176
IDS 1000 182
IDS 1400 188
IDS 1201 · IDS 1401 194
IDS 1501-1701-2001 · IDS HD 1701-2001 200
IDS 2200-2600 · IDS HD 2200-2600 206
HIGHLIGHTS · Y SERIES 212
YA 65 · YA 75 214
YA 130 · YA 150 220
YB 75 226
YB 150 232
CONTROL UNITS · *GRUPPI DI COMANDO* 236
VR 10 · VR 15 240
HYDRA 241
SIRIUS 242
POLARIS 243
GCP 2V 244
GCP 3V 245
HPR 2 246
VR 20 · VR 40 247
GEMINI 248
VRS 249
ARGO 250
ARGO HD 251
ARGO C 252
ARGO HDC 253
WHEEL BARROWS · *IRRORATRICI CARRELLATE* 254
CRRC ECO L · CRRC ECO 256
CBM 260
ACCESSORIES · *ACCESSORI* 262
PORTABLE SPRAYERS · *IRRORATRICI PORTATILI* 266
KB 15 268
TB 35 269
PRESSURE WASHERS · *IDROPULITRICI* 270
PTO 272
FDX HOT CUBE WK 276
CORRECT MAINTENANCE OF DIAPHRAGM PUMPS · *CORRETTA MANUTENZIONE DELLE POMPE A MEMBRANA* 280
MAINTENANCE · *MANUTENZIONE* 282
DIAGNOSTICS · *DIAGNOSTICA* 284

LEGEND
LEGENDA

Max Pressure (bar/p.s.i)
Pressione Max (bar/p.s.i.)

RPM Motor (RPM)
Giri Motore (RPM)

Flow Rate (l/min / U.S.g.p.m.)
Portata (l/min / U.S.g.p.m.)

Hydraulic motor Flow rate
Portata Motore Idraulico

Max Absorbed Power (HP/kW)
Potenza Assorbita Max (HP/kW)

Weight (Kg/lb)
Peso (Kg/lb)

Material
Materiale

Diaphragm
Membrana

Pressure Damper
Accumulatore Pressione

NBR® — NBR®

D — DESMOPAN®

V — VITON®

Regulation valve
Valvola di regolazione

Acid version
Versione acidi

C — Cataphoresis
Cataforesi

Pump with feet
Pompa con piedi

Pump without feet
Pompa senza piedi

Straight suction tail
Raccordo aspirazione dritto

Elbow suction tail
Raccordo aspirazione curvo

Gas Engine
Motore a scoppio

Electric motor
Motore elettrico

LEGEND
LEGENDA

6 holes single shaft
Albero non passante 6 fori

Single shaft Ø Cylindric
Albero non passante Ø Cilindrico

1" 3/8 F single shaft
Albero non passante 1" 3/8 F

1" 3/8 M single shaft
Albero non passante 1" 3/8 M

1" 3/8 Quick coupling torque arm and chain
Albero non passante attacco rapido traversa/ catena 1" 3/8

Through shaft 1“ 3/8 M - 1“ 3/8 M
Albero passante 1“ 3/8 M - 1“ 3/8 M

Through shaft Ø Cylindric - 1“ 3/8 M
Albero passante Ø Cilindrico - 1“ 3/8 M

Through shaft Conical - 1“ 3/8 M
Albero passante Conico - 1“ 3/8 M

Through shaft 1“ 3/8 M - Ø Cylindric Hollow shaft
Albero passante 1“ 3/8 M - Ø Cilindrico Femmina

Through shaft 1“ 3/8 Hollow Shaft - 1“ 3/8 M
Albero passante 1“ 3/8 F - 1“ 3/8 M

Through shaft 1“ 3/8 F (6 Holes) - 1“ 3/8 M
Albero passante 1“ 3/8 F (6 Fori) - 1“ 3/8 M

Through shaft Conical - 1“ 3/8 F (6 Holes)
Albero passante Conico - 1“ 3/8 F (6 Fori)

Through shaft 1“ 3/8 M - 6 Holes
Albero passante 1“ 3/8 M - 6 Fori

GAS ENGINES / *MOTORI A SCOPPIO*
Flange and shaft types / *Tipologie flange e alberi*

A - Extension 3 (SAE J 609 a)

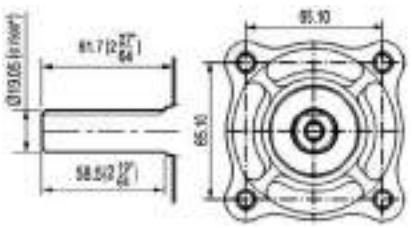

B - Extension 4 (SAE J 609 a)

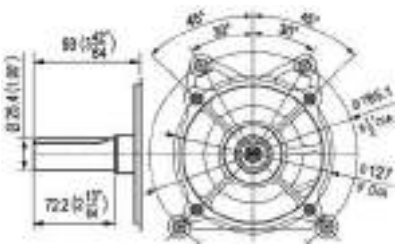

Conical Shaft (taper ratio) 1:5
Albero Conico

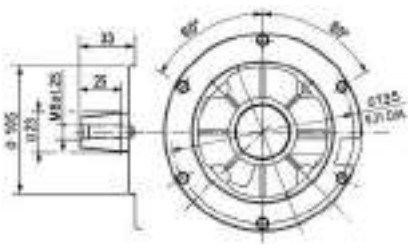

Market leaders for
Leader del mercato

Our History
Since its establishment in Reggio Emilia in 1959, Comet has combined experience and innovation in over 60 years of history, becoming an important player in the Italian manufacturing industry, with both national and international awards.

La nostra storia
Dal 1959, anno della fondazione a Reggio Emilia, Comet ha unito esperienza e innovazione in oltre 60 anni di storia, diventando un'importante figura nell'industria manifatturiera italiana, con riconoscimenti sia nazionali che internazionali.

Countries to which we export
The qualitative excellence of our products has turned Comet into a premium brand which is known and rated in more than 150 countries around the world.

Il numero di Paesi in cui esportiamo
L'eccellenza qualitativa dei nostri prodotti ha consolidato Comet come un premium brand conosciuto e stimato in oltre 150 paesi nel mondo.

The extension of our range
Our very wide range witnesses our commitment to meeting the most diverse needs of our customers. We offer a wide range of products ensuring excellent performance for any application.

L'ampiezza di gamma
L'ampiezza della gamma è una testimonianza della nostra dedizione a soddisfare le esigenze più diverse dei nostri clienti. Offriamo una vasta gamma di prodotti che garantiscono prestazioni eccellenti in ogni contesto.

Our market share for the diaphragm pumps
Our share of the diaphragm pump market is remarkable and consolidates our status as industry leader. Customers' trust in our brand and the quality of our products have enabled us to gain and maintain a prominent position in this industry.

La fetta di mercato delle pompe a membrana che occupiamo
La fetta di mercato delle pompe a membrana che occupiamo è significativa, consolidando la nostra posizione come leader del settore. La fiducia dei clienti nel nostro marchio e la qualità dei nostri prodotti ci hanno permesso di conquistare e mantenere una posizione di rilievo in questo settore.

The OEMs choosing us
Reputable manufacturers have chosen Comet as their trusted partner for their needs, thus recognizing our ability to offer tailored solutions as well as the quality of our products. The trust placed in our products reaffirms our role as favorite partner.

I costruttori che ci hanno scelto
Prestigiosi costruttori hanno scelto Comet come loro partner fidato per le loro esigenze, riconoscendo la nostra capacità di offrire soluzioni su misura e la qualità dei nostri prodotti. Questa fiducia riposta nei nostri prodotti conferma il nostro ruolo di partner preferito.

Our know-how
Our know-how is the result of decades of experience, research and constant innovation as well as the secret of our success. This is why we can offer our global customers cutting-edge products designed for each individual need, while ensuring consistent quality and performance over time.

Il nostro know how
Il nostro know-how, frutto di decenni di esperienza, ricerca e innovazione costante, è il segreto del nostro successo. Ci permette di offrire prodotti all'avanguardia ai nostri clienti globali, garantendo qualità e performance costanti nel tempo pensati per ogni singola esigenza.

Ongoing investment in new automated technologies
Our constant investments in new automated technologies witness our commitment to remain at the forefront of the industry. These investments improve our production efficiency, ensure high quality standards and maintain our leadership position in the industry.

I continui investimenti in nuove tecnologie automatizzate
I nostri continui investimenti in nuove tecnologie automatizzate dimostrano il nostro impegno per rimanere all'avanguardia nel settore. Questi investimenti migliorano l'efficienza produttiva, garantiscono standard qualitativi elevati e mantengono la nostra posizione di leadership nel settore.

Made in Italy
The "Made in Italy" imprint of Comet pumps contributes to Italian excellence in the world, thanks to their utmost precision and reliability.

Il Made in Italy
Il 'Made in Italy' delle pompe Comet contribuiscono all'eccellenza italiana nel mondo, caratterizzate da precisione e affidabilità.

over 60 years
da più di 60 anni

The excellence of Comet products redefines the quality standards with RELIABLE and INNOVATIVE solutions

"L'eccellenza dei prodotti Comet ridefinisce gli standard di qualità con soluzioni AFFIDABILI e INNOVATIVE"

Spraying Division, the pum
Spraying Division, le pom

AGRICULTURE
AGRICOLTURA

SPRAYING

Why expand from Agriculture to Spraying?
Being a market leader for over 60 years requires innovation, a desire to tackle new challenges, and a willingness to venture into new markets.
Limiting the potential of our pumps to just the agricultural sector, even though it is the core of our business, would be restrictive.
Our pumps, in fact, are designed for agriculture but are also versatile and suitable for many other applications.

Perché espandersi dall'Agricoltura allo Spraying?
Essere leader di mercato da oltre 60 anni richiede innovazione, voglia di affrontare nuove sfide e immergersi in nuovi mercati.
Ridurre il potenziale delle nostre pompe al solo settore agricolo, pur essendo questo il fulcro della nostra attività, sarebbe limitante.
Le nostre pompe, infatti, sono progettate per l'agricoltura ma sono anche versatili e adatte a molte altre applicazioni.

ps go beyond agriculture
pe superano l'agricoltura

Innovate to grow: our pumps beyond agriculture, to overcome new challenges and explore new markets

Innovare per crescere: le nostre pompe oltre l'agricoltura, per superare nuove sfide ed esplorare nuovi mercati

APPLICAZIONI TRADIZIONALI NEL SETTORE AGRICOLO
APPLICAZIONI TRADIZIONALI NEL SETTORE AGRICOLO

NUOVE OPPORTUNITÀ NEL SETTORE INDUSTRIALE
NUOVE OPPORTUNITÀ NEL SETTORE INDUSTRIALE

The right pump for
La giusta pompa per

BOOM SPRAYERS
IRRORATRICI A BARRA

What is it?
The crop treatment industry moves toward large self-propelled or towed machines capable of covering wide areas quickly, responding to the increase in agricultural land.
Diaphragm pumps, being the crucial components, must ensure high flow rate to feed long booms and adequate priming capacity to rapidly load large tanks. Modern design calls for compact, easy-to-maintain pumps for quick interventions and minimal shut-downs during the weeding season.
Diaphragm pumps provide the flow rate and pressure needed for uniform and adequate spraying, particularly for extensive crops. Sprayers work on parallel lines to avoid untreated spaces or harmful overlaps.
For large agricultural machines, pumps can be paired in tandem to increase their flow rate or allow multiple simultaneous applications.

Which pump to use?
the pumps best suited for this type of application are diaphragm pumps, an essential part of any boom sprayer since they provide the flow rate and pressure needed for each specific treatment.

Cos'è?
Il settore del trattamento delle colture si orienta verso macchine semoventi o trainate di grandi dimensioni, capaci di coprire ampie aree rapidamente, rispondendo all'aumento delle superfici agricole. Le pompe a membrana, componenti cruciali, devono garantire alta portata per alimentare barre lunghe e capacità di adescamento per caricare rapidamente grandi cisterne. Il design moderno richiede pompe compatte e facili da mantenere, per interventi rapidi e minime interruzioni durante la stagione del diserbo. Le pompe a membrana forniscono la portata e la pressione necessarie per un'irrorazione uniforme e adeguata, utilizzate soprattutto per colture estese. Le macchine irroratrici operano su linee parallele per evitare spazi non trattati o sovrapposizioni dannose. Per macchine agricole grandi, le pompe possono essere abbinate in tandem per aumentare la portata o permettere applicazioni multiple simultanee.

Quale pompa utilizzare?
le pompe più indicate per questo tipo di applicazione sono le pompe a membrana, una parte fondamentale di ogni macchina irroratrice a barra, perché garantisce la portata e la pressione necessarie per ogni specifico trattamento.

AIR BLAST SPRAYERS
ATOMIZZATORI

What is it?
For the treatment of vineyards, orchards, citrus orchards and olive groves, air blast sprayers are used for protective treatments and diaphragm pumps are their beating heart.
Heavy-duty crop work requires pumps with very strong components (bearings, shafts, support brackets, etc.) capable of withstanding axial thrusts and ensuring a long life, while adapting to the harsh conditions of the environments in which they work (e.g., tropical or subtropical climates).
Oversized diaphragms and short-stroke pistons reduce strain on the moving parts and increase the life of diaphragms, valves and other components. Phytosanitary treatment against pests and diseases in orchards is carried out with agricultural air blast sprayers which atomise the pest control mixture.
Spraying is gentle because of the drift of the product into the environment. Phytopharmaceuticals, often abrasive, require pumps made of durable materials such as brass or anodized aluminum.

Which pump to use?
The pressure of a sprayer is between 30 and 40 bar, which is why the most suitable pumps for this type of application are the Comet APS and Comet IDS pumps, which know how to withstand these pressures.

Cos'è?
Nei campi di applicazione come il trattamento di vigneti, frutteti, agrumeti e uliveti, gli atomizzatori sono le macchine utilizzate per trattamenti di protezione e le pompe a membrana ne rappresentano il cuore pulsante.
Il lavoro gravoso delle coltivazioni richiede pompe con componenti particolarmente robusti (cuscinetti, alberi, staffe di supporto, etc.) capaci di resistere alle spinte assiali ed una buona durata nel tempo, adattandosi alle difficili condizioni degli ambienti in cui dovranno operare (es. climi tropicali o subtropicali). Le membrane sovradimensionate e i pistoni a corsa ridotta riducono l'affaticamento delle parti mobili, aumentando la durata di membrane, valvole e altri componenti. Il trattamento fitosanitario contro parassiti e patologie nei frutteti è effettuato con atomizzatori agricoli che nebulizzano la miscela antiparassitaria. L'irrorazione è delicata a causa della deriva del prodotto nell'ambiente. I fitofarmaci, spesso abrasivi, richiedono pompe in materiali resistenti come ottone o alluminio anodizzato.

Quale pompa utilizzare?
La pressione di un atomizzatore si aggira tra i 30 e i 40 bar, motivo per cui le pompe più indicate per questo tipo di applicazione sono le pompe Comet APS e Comet IDS che resistono a queste pressioni.

the right application
la giusta applicazione

SPOT SPRAYING
IRRORAZIONE LOCALIZZATA

What is it?
Spot spraying is the method for targeted application of substances such as herbicides or weedkiller on unwanted plants or localized infestations.
In fact, it is used to treat only target plants, thus minimizing the impact on non-target organisms and the surrounding environment.
Spot spraying is particularly useful when it is necessary to control weeds or plant diseases in specific areas without harming the surrounding desirable plants.
It is mainly used for the treatment of hedges, trees, vineyards, disinfestation of stables and barns and spraying of waterproofing agents on walls or terraces.

Which pump to use?
The most suitable pumps for this type of application are trailed motor pumps equipped with lances or backpack or trailed sprayers.

Cos'è?
Lo spot spraying è un metodo per l'applicazione mirata di sostanze come erbicidi o diserbanti su piante indesiderate o infestazioni localizzate.
In pratica, viene utilizzato per trattare solo le piante bersaglio, riducendo al minimo l'impatto sugli organismi non mirati e sull'ambiente circostante.
Lo spot spraying è particolarmente utile quando è necessario controllare le erbe infestanti o le malattie delle piante in specifiche aree, senza danneggiare le piante desiderate circostanti.
I principali utilizzi sono per il trattamento di siepi, alberi, vigneti, la disinfestazione di stalle e fienili e irrorazione di impermeabilizzanti su muri o terrazzi.

Quale pompa utilizzare?
Le pompe più indicate per questo tipo di applicazione sono le motopompe su carrelli dotate di lancia o con gli sprayers a spalla o a carrello.

ROAD DE-ICING
DE-ICING STRADALE

What is it?
When bad weather strikes and temperatures drop below freezing, keeping roads free of snow and ice is essential for safety.
During snowfall, the risk of accidents is lower because snow is visible, while ice is more dangerous because it is not.
Salt spreading machines with sodium chloride or calcium chloride are used to prevent ice formation; however, this method is quite expensive.
To fix this problem, road de-icing uses boom sprayers installed on heavy vehicles, which sprinkle the roads with a solution consisting of water and salt.
This alternative method is preferable because it consumes less salt, corrodes less asphalt and reduces contamination of groundwater and roadside vegetation.

Which pump to use?
the most suitable pumps for this type of application are the low-pressure diaphragm pumps particularly suited to the type of solution to be sprayed.

Cos'è?
Quando il maltempo colpisce e le temperature scendono sotto zero, mantenere le strade libere da neve e ghiaccio è essenziale per la sicurezza.
Durante le nevicate, il rischio di incidenti è più basso perché la neve è visibile, mentre il ghiaccio è più pericoloso perché meno visibile.
Per prevenire la formazione del ghiaccio si usano macchinari spargisale con cloruro di sodio o cloruro di calcio, ma questo metodo è costoso. Per risolvere questo problema, si utilizza il de-icing stradale, utilizzando barre irroratrici installate su veicoli pesanti, che cospargono le strade con una soluzione composta da acqua e sale.
Questo metodo alternativo risulta più vantaggioso perchè consuma meno sale, corrode meno l'asfalto e riduce la contaminazione delle falde acquifere e della vegetazione a bordo strada.

Quale pompa utilizzare?
le pompe più indicate per questo tipo di applicazione sono le pompe a membrana a bassa pressione particolarmente adatte al tipo di soluzione da irrorare.

The right pump for
La giusta pompa per

FERT INJECTION
INIEZIONE FERTILIZZANTI

What is it?
In-furrow injection is when ferts are sprayed directly on seeds when planting.
This type of fertilization early in the season has been shown to support crop growth while reducing overall fertility problems.
This method is better than open-field post-seeding fertilization for a number of reasons:
the first is energy, when the seed is fertilized as it is planted, the nutrients are located at the very position of the seed;
the second is the reduction of nutrients needed, resulting in significant savings in money and, secondly, less time to spend in the field.

Which pump to use?
the most suitable pumps for this type of application are diaphragm pumps

Cos'è?
Si parla di fertilizzazione in solco, quando i fertilizzanti vengono irrorati direttamente sui semi durante la semina.
È stato dimostrato che questo tipo di fertilizzazione all'inizio della stagione sostiene la crescita delle colture riducendo al contempo i problemi complessivi di fertilità.
Questo metodo è migliore rispetto la fertilizzazione a campo aperto post-semina per diverse ragioni:
il primo è l'energia, quando il seme viene fecondato mentre viene piantato, i nutrienti si trovano proprio nella posizione del seme;
il secondo è la riduzione dei nutrienti necessari, con un conseguente notevole risparmio di denaro e in secondo luogo, meno tempo da trascorrere sul campo.

Quale pompa utilizzare?
le pompe più indicate per questo tipo di applicazione sono le pompe a membrana

SOFT WASH
LAVAGGIO FACCIATE

What is it?
Soft wash is based on low pressure (less than 30 bar), high temperature and the combined action of water with soaps and detergents such as sodium hypochlorite.
Thus, thanks to soft wash, dirt can be removed without damage even from the most delicate surfaces, such as roofs, brick and stone walls.
It is the plaster, however, that most enhances the efficiency of soft wash: the delicacy of the material, however, is ill matched by the force of high pressure, while soft wash - combined with the chemical action of the detergents used - gently breaks down dirt while preserving the integrity of materials.
A final example of soft wash application is for roads and high-traffic public areas, which allows for sanitation and disinfection.

Which pump to use?
The most suitable pumps for this type of application are low-pressure diaphragm pumps which are resistant to chemicals such as sodium hypochlorite.

Cos'è?
Il soft wash è basato sulla bassa pressione (inferiore ai 30 bar), sull'alta temperatura e sull'azione combinata dell'acqua con saponi e detergenti come l'ipoclorito di sodio.
Grazie al soft wash, quindi, si può rimuovere lo sporco senza danni, anche dalle superfici più delicate, come tetti, muri in mattone e in pietra.
È l'intonaco, però, ad esaltare maggiormente l'efficienza del soft wash: la delicatezza del materiale, mal si sposa con la forza dell'alta pressione, mentre il delicato lavaggio con il soft wash, unito all'azione chimica dei detergenti utilizzati, disgrega delicatamente lo sporco preservandone l'integrità.
Un ultimo esempio di applicazione del soft wash è quello delle strade e delle aree pubbliche ad alta frequentazione, che permette l'igienizzazione e la disinfezione.

Quale pompa utilizzare?
Le pompe più indicate per questo tipo di applicazione sono le pompe a membrana a bassa pressione resistenti agli agenti chimici come l'ipoclorito di sodio.

the right application
la giusta applicazione

FIREFIGHTING
ANTINCENDIO

What is it?
An effective firefighting tool requires a large amount of water and/or foaming mixtures to be pumped in a short time at the adequate pressure, which is crucial to increase its range and keep the operator as safe as possible from the flames.
City firefighting systems are usually large upright tankers mounting centrifugal or piston pumps.
For fires occurring in forested or inaccessible areas that are difficult to reach with an upright tanker, pickup-mounted modules are mainly used. They are equipped with self-priming diaphragm pumps that ensure high liquid flow rate with the right degree of pressure and are very resistant to chemicals.

Which pump to use?
the most suitable pumps for this type of application are Comet APS and Comet Y pumps.

Cos'è?
Un mezzo antincendio per essere efficace richiede che in breve tempo venga pompata una grande quantità d'acqua e/o miscele schiumogene, ad una pressione adeguata, determinante per aumentarne la gittata così da tenere l'operatore il più al sicuro possibile dalle fiamme.
I sistemi antincendio che agiscono in città di solito sono grandi autobotti montanti, pompe centrifughe o a pistoni.
Per gli incendi che si verificano in aree boschive o impervie, difficili da raggiungere con un'autobotte, vengono utilizzati principalmente moduli montati su pick-up. Sono dotati di pompe a membrana autoadescanti che garantiscono alta portata di liquido col giusto grado di pressione e che sono particolarmente resistenti agli agenti chimici.

Quale pompa utilizzare?
le pompe più indicate per questo tipo di applicazione sono le pompe Comet APS e Comet Y.

DISINFECTION
DISINFEZIONE

What is it?
Disinfection is the process of eliminating or greatly reducing microbial pathogens and thus preventing the transmission of disease and illness by using chemical or physical agents.
Thorough cleaning is essential before disinfection because the inorganic and organic materials dilute and rapidly neutralize chemicals, thus interfering with their biocidal effectiveness.
Pre-disinfection cleaning is the most crucial element in the disinfection process and will probably eliminate the majority of microorganisms, if carried out well.
Preliminary disinfection cleaning uses the power of one of the most common environment-friendly and economic disinfectants available on the market: water.
Forceful scrubbing and abundant water flushing must therefore be carried out before the application of disinfectants.
Then, it is time to move on to the actual disinfection with the use of chemical disinfectants: chlorine and hydrogen peroxide.

Which pump to use?
The most suitable pumps for this type of application are all those which can be driven by PTO or hydraulically, high-pressure triplex pumps and centrifugal pumps

Cos'è?
La disinfezione è il processo volto ad eliminare o ridurre notevolmente gli agenti patogeni microbici, impedendo così la trasmissione di malattie e patologie mediante sostanze chimiche o agenti fisici.
E' indispensabile effettuare una pulizia accurata prima di procedere con la disinfezione perché i materiali organici e inorganici diluiscono e neutralizzano rapidamente le sostanze chimiche, compromettendo così la loro efficacia biocida.
La pulizia preliminare è l'elemento più cruciale del processo di disinfezione e, se ben eseguita, elimina con tutta probabilità la maggior parte dei microrganismi.
Essa sfrutta la potenza di uno dei disinfettanti più comuni, ecologici ed economici disponibili sul mercato: l'acqua.
Prima dell'applicazione dei disinfettanti è quindi necessario effettuare un lavaggio energico e quindi risciacquare abbondantemente con acqua. Si passa poi alla disinfezione vera e propria con l'uso di disinfettanti chimici: cloro e perossido di idrogeno.

Quale pompa utilizzare?
Le pompe più adatte a questo tipo di applicazione sono tutte quelle che possono essere azionate dalla presa di forza o idraulicamente, le pompe triplex ad alta pressione e le pompe centrifughe.

Applications and uses

	Boom sprayers *Irroratrici a barra*	Air blast sprayers *Atomizzatori*	Spot spraying *Irrorazione localizzata*	Road *De-icing*
BP 40 K				
BP 60 K				
BP 75				
BP 110				
BP 130				
BPX 25 PA				
BPX 25 PP				
BPX 120				
BPX 140				
BPX 180				
BPX 270				
BPS 160 - BPS 195				
BPS 200 - BPS 255				
BPS 260 - BPS 325				
BPS 300 - BPS 385				
BPS TANDEM				
BPV 500				
C 610 H				
C 610 HS				
MC 8				
MC 18				
P 36/15				
P 40/20				
MP 55				
P 48				
MP 20				
MP 30				

Applicazioni e utilizzi

de-icing ***stradale***	**Fert injection** ***Iniezione fertilizzanti***	**Soft wash** ***Lavaggio facciate***	**Firefighting** ***Antincendio***	**Disinfection** ***Disinfezione***

Applications and uses

	Boom sprayers *Irroratrici a barra*	Air blast sprayers *Atomizzatori*	Spot spraying *Irrorazione localizzata*	Road *De-icing*
APS 31				
APS 41				
APS 51				
APS 61				
APS 71				
APS 96				
APS 101				
APS 121				
APS 101 S				
APS 121 S				
APS 145				
APS 141				
APS 166				
IDS 960				
IDS 1000				
IDS 1400				
IDS 1201				
IDS 1401				
IDS 1501				
IDS 1701				
IDS 2001				
IDS HD 1701 - IDS HD 2001				
IDS 2200				
IDS 2600				
IDS HD 2200 - IDS HD 2600				
YA 65				
YA 75				
YA 130				
YA 150				
YB 75				
YB 150				

Applicazioni e utilizzi

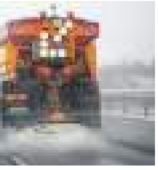 de-icing *stradale*	Fert injection *Iniezione fertilizzanti*	Soft wash *Lavaggio facciate*	Firefighting *Antincendio*	Disinfection *Disinfezione*

Low pressure pumps
Pompe a bassa pressione

The modern industry of agricultural crop protection machinery involves the use of machines equipped with the most effective **boom sprayers**, while the new intensive cultivation techniques require that all components, particularly the **diaphragm pumps**, ensure **high resistance** to the harshest working conditions and maintain high performance in terms of flow rate, priming capacity, power absorption and quiet operation.
A **perfect stroke/bore ratio of the pistons is crucial** which is able to minimize stresses on diaphragms, thereby ensuring low maintenance, maximum durability and excellent priming capability.
For larger agricultural machines, pumps are often paired in tandem to increase their overall flow rate or allow multiple applications to be used synchronously (spraying/stirring/recirculation).
The characteristics of **the diaphragm pumps for boom systems include high flow rates** (up to and above 600 l/min) and **low pressures** (between 10 and 20 bar).
All parts in contact with the pumped liquid (heads and manifolds) are made of technopolymers or protected by plasticization treatment to increase resistance to chemicals.
Also with regard to the Agriculture world, low-pressure pumps, especially the more compact ones, are the ideal tool for a new crop protection application that is gaining popularity among professionals in the industry, in the face of the immediate benefits found in the field, namely in-furrow fertigation.
Finally, these pumps, due to their inherent characteristics (**low pressure, high flow rate, ease of maintenance and resistance to chemicals**), are also increasingly finding applications in non-agricultural sectors, such as road de-icing.

*Il moderno settore delle macchine agricole per la protezione delle colture prevede l'utilizzo di macchine con **barre irroratrici** sempre più performanti e le nuove tecniche di coltivazione intensiva richiedono che tutti i componenti, in particolare le **pompe a membrana**, garantiscano un'**elevata resistenza** alle più dure condizioni di lavoro, mantenendo alte prestazioni in termini di portata, capacità adescante, assorbimenti di potenza e silenziosità.*
*È inoltre necessario un **perfetto rapporto corsa/alesaggio dei pistoni** che sia in grado di ridurre al minimo le sollecitazioni a carico delle membrane, assicurando in tal modo bassa manutenzione, massima durata nel tempo ed un'ottima capacità di adescamento.*
Per le macchine agricole più grandi spesso le pompe sono abbinate in tandem, per aumentare la portata complessiva o permettere l'utilizzo di applicazioni multiple in sincrono (irrorazione/agitazione/ricircolo).
*Le caratteristiche delle **pompe a membrana per gli impianti a barra prevedono alte portate** (fino e oltre i 600 l/min) e **basse pressioni** (tra i 10 e i 20 bar). Tutte le parti a contatto con il liquido pompato (testate e collettori) sono realizzate in tecnopolimeri o protette da trattamento di plastificazione per aumentare la resistenza agli agenti chimici.*
Sempre per ciò che riguarda il mondo Agricoltura, le pompe a bassa pressione, in particolar modo le più compatte, sono lo strumento ideale per una nuova applicazione per la protezione delle colture che sta prendendo sempre più piede tra i professionisti del settore, a fronte degli immediati benefici riscontrati sul campo, ovvero la fertirrigazione in solco.
*Infine, questa tipologia di pompe, per le loro caratteristiche intrinseche (**bassa pressione, alta portata, facilità di manutenzione e resistenza agli agenti chimici**), trovano sempre più spesso applicazione anche in settori non legati al mondo agricoltura, come il de-icing stradale.*

MC 8 · MC 18

LOW PRESSURE DIAPHRAGM PUMPS / *POMPE A MEMBRANA A BASSA PRESSIONE*

HIGHLIGHTS

15 bar 217 p.s.i.	
7,8 - 11,9 l/min 2,05 - 3,15 US gpm	
3600 rpm	
0,27 - 0,52 HP 0,20 - 0,38 kW	
Polyamide *Poliammide* Polypropylene *Polipropilene* Stainless Steel *Acciaio Inox*	
NBR	Standard
DESMOPAN	Standard
VITON	On request

FEATURES

Configuration: 2 diaphragms in NBR on standard versions (Desmopan® on request), Viton on acid versions. Parts in contact with spray liquid: AISI 316-L stainless steel, polyamide (standard versions), polypropylene (acid version). Standard: regulation valve. Can be fitted directly to electric engine and to gas engine with reduction kit.

CARATTERISTICHE

Configurazione: 2 membrane in NBR nelle versioni standard (Desmopan® a richiesta), in Viton nelle versioni acidi. Parti a contatto con il liquido: acciaio inossidabile AISI 316-L, poliammide (versioni standard), polipropilene (versioni acidi). Di serie: valvola di regolazione. Applicazione diretta a motore elettrico e con riduttore a motore a scoppio.

BENEFITS

1. Very high resistance to corrosion due to liquid-contact components made from plastic material (Nylon or Polypropylene).
2. Unloader valve with click pressure setting and quick reset.
3. For phytosanitary treatments and minor spraying of lawns and small crops. Also ideal for dispensing industrial detergents.
4. Application to base-mounted motor-pump units or wheel barrows.

BENEFICI

1. *Altissima resistenza alla corrosione grazie alle parti a contatto col liquido in materiale plastico (Nylon o Polipropilene).*
2. *Valvola di regolazione con impostazione della pressione a scatto e azzeramento rapido.*
3. *Per trattamenti fitosanitari e di piccola irrorazione di prati e piccole colture. Ideali anche per la distribuzione di detergenti nel lavaggio industriale.*
4. *Possono essere montate su gruppi motopompa su base o su irroratrici carrellate.*

APPLICATIONS · *APPLICAZIONI*

Spot spraying
Irrorazione localizzata

Disinfection
Disinfezione

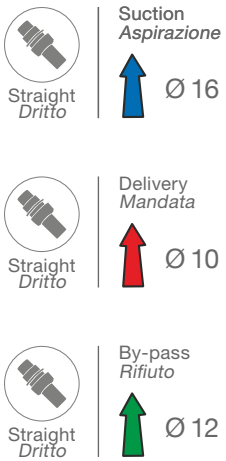

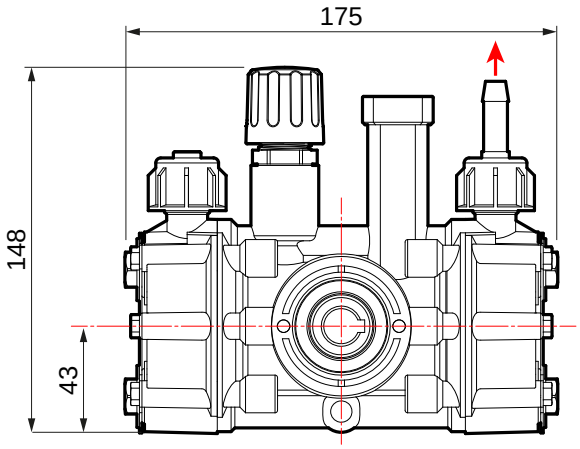

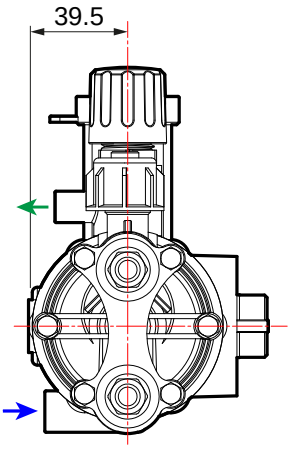

TECNICAL FEATURES · *CARATTERISTICHE TECNICHE*

MC 8

Engine - *Motore*		Pump - *Pompa*	0 bar - 0 p.s.i				5 bar - 72 p.s.i				10 bar - 145 p.s.i				15 bar - 217 p.s.i					
TYPE	RPM	RPM	l/min	U.S.g.p.m.	HP	kW	l/min	U.S.g.p.m.	HP	kW	l/min	U.S.g.p.m.	HP	kW	l/min	U.S.g.p.m.	HP	kW	kg	lb
4-stroke	3600	1100	5,9	1,56	0,05	0,04	5,8	1,52	0,09	0,07	5,4	1,44	0,17	0,13	5,2	1,38	0,23	0,17		
2-stroke	1450	1450	7,8	2,05	0,07	0,05	7,6	2,01	0,11	0,08	7,2	1,89	0,19	0,14	6,9	1,82	0,27	0,20	1,6	3,5
MEC71	1450																			

MC 18

Engine - *Motore*		Pump - *Pompa*	0 bar - 0 p.s.i				5 bar - 72 p.s.i				10 bar - 145 p.s.i				15 bar - 217 p.s.i					
TYPE	RPM	RPM	l/min	U.S.g.p.m.	HP	kW	l/min	U.S.g.p.m.	HP	kW	l/min	U.S.g.p.m.	HP	kW	l/min	U.S.g.p.m.	HP	kW	kg	lb
4-stroke	3600	1100	9,0	2,39	0,10	0,07	8,9	2,34	0,17	0,13	8,4	2,22	0,30	0,22	8,1	2,14	0,40	0,29		
2-stroke	1450	1450	11,9	3,15	0,13	0,10	12,0	3,08	0,23	0,17	11,0	2,92	0,38	0,28	11,0	2,82	0,52	0,38	1,6	3,5
MEC71	1450																			

AVAILABLE VERSIONS · *VERSIONI DISPONIBILI*

A GAS ENGINE *MOTORE A SCOPPIO*

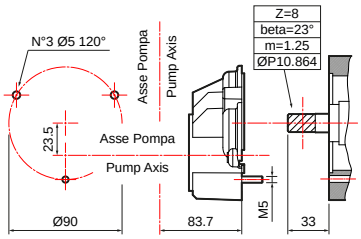

2 stroke engine/*Motore 2 tempi*

NBR **MC 18**
30045-00002
without feet / *senza piedi*

A GAS ENGINE *MOTORE A SCOPPIO*

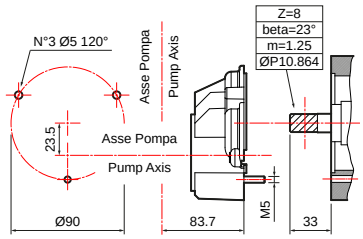

4 stroke engine/*Motore 4 tempi*
3/4" cylindrical shaft/Albero cilindrico 3/4"

NBR **MC 18**
30045-00003
without feet / *senza piedi*

V **MC 18**
30045-00020
without feet / *senza piedi*
ACID

B ELECTRIC MOTOR *MOTORE ELETTRICO*

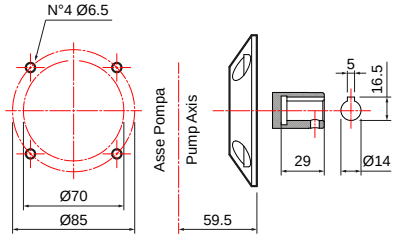

MEC 71

NBR **MC 8**
30044-00001
without feet / *senza piedi*

D **MC 8**
30044-00004
without feet / *senza piedi*

V **MC 8**
30044-00014
without feet / *senza piedi*
ACID

NBR **MC 18**
30045-00001
without feet / *senza piedi*

D **MC 18**
30045-00004
without feet / *senza piedi*

V **MC 18**
30045-00018
without feet / *senza piedi*
ACID

*With regulation valve included / *Con valvola di regolazione inclusa.*

OTHER ACCESSORIES · *ALTRI ACCESSORI*

	Pressure gauge kit with coupling *Kit manometro con raccordo*	PART NUMBER *CODICE* **10001-00599**

GAS ENGINE MOTORPUMPS · *MOTOPOMPE MOTORE A SCOPPIO*

GAS ENGINE FEATURES *CARATTERISTICHE MOTORE A SCOPPIO*					SPRAYING UNITS *GRUPPI MOTOPOMPA*
Brand *Marca*	Type *Modello*	Fuel *Alimentazione*	Net power *Potenza netta* HP (kW)	Drive *Tipo trasmissione*	**MC 18** 1 outlet / *1 via*
HONDA	**GX 120** 4 stroke with base *4 tempi con base*	Gasoline *Benzina*	3,5 (2,6)	Gearbox *Riduttore*	**33001-00111**
					33001-00112 V

ELECTROPUMPS · *MOTOPOMPE ELETTRICHE*

ELECTRIC MOTOR FEATURES *CARATTERISTICHE MOTORE ELETTRICO*					BASE MOUNTED SPRAYING UNITS *GRUPPI MOTOPOMPA SU BASE*	
Type *Modello*		Power *Potenza* HP (kW)	Drive *Tipo trasmissione*	Motor part number *Codice motore*	**MC 8** 1 outlet / *1 via*	**MC 18** 1 outlet / *1 via*
MEC 71	**V220-240** 4 poles single-phase *4 poli monofase*	0,6 (0,44)	-	00059-00499	**33001-00095** NBR	**33001-00099** NBR
	V220-240 4 poles single-phase *4 poli monofase*	0,6 (0,44)	-	00059-00499	**33001-00097** ACID	**33001-00100** ACID

MAINTENANCE SET · *KIT MANUTENZIONE*

SERIES *SERIE*	MODEL *MODELLO*	PART NUMBER *CODICE*	DIAPHRAGM TYPE *TIPOLOGIA MEMBRANA*
MC	8	**10001-01991**	VITON
		10001-02006	DESMOPAN
		10001-01990	NBR
	18	**10001-02018**	VITON
		10001-02017	DESMOPAN
		10001-02019	NBR

DIAPHRAGMS · *MEMBRANE*

	MATERIAL · *MATERIALE*		
	NBR	D	V
Pump diaphragm *Membrana pompa*	**00006-00054**	**00006-00086**	**00006-00067**

P 36/15

LOW PRESSURE DIAPHRAGM PUMPS / *POMPE A MEMBRANA A BASSA PRESSIONE*

P 36/10

Polypropylene version available on request.
Versione in polipropilene disponibile su richiesta.

HIGHLIGHTS

15 bar 217 p.s.i.	
35,4 l/min 9,4 US gpm	
550 rpm	
1,6 HP 1,2 kW	
Polyamide *Poliammide* Polypropylene *Polipropilene* Stainless Steel *Acciaio Inox*	
NBR	On request
DESMOPAN	Standard
VITON	Standard

FEATURES

Configuration: 3 diaphragms in Viton on P 36/10 and Desmopan® on P 36/15 (Viton available on request). Parts in contact with spray liquid: polypropylene and AISI 316-L stainless steel on P 36/10, polyamide and stainless steel on P 36/15. On request: regulation valve.

CARATTERISTICHE

Configurazione: 3 membrane in Viton per P 36/10 e Desmopan® per P 36/15 (Viton a richiesta). Parti a contatto con il liquido: polipropilene e acciaio AISI 316-L per P 36/10, poliammide e acciaio inox per P 36/15. A richiesta: valvola di regolazione.

BENEFITS

1. Excellent chemical resistance due to reinforced Nylon contact components.
2. Ease of maintenance due to external manifolds.
3. The compact construction facilitates its application to small-sized machines.
4. For weed control treatments and liquid fertilization in solution. Application tomounted or trailed machines.
5. Top for in-furrow fertigation.

BENEFICI

1. *Eccellente resistenza chimica grazie alle parti a contatto in Nylon rinforzato.*
2. *Facile manutenzione grazie ai collettori esterni.*
3. *Costruzione compatta che ne facilita l'applicazione alle piccole macchine.*
4. *Per trattamenti di diserbo e concimazione liquida in soluzione. Possono essere applicate a macchine portate o carrellate.*
5. *Ottimale per la fertirrigazione in solco.*

APPLICATIONS · *APPLICAZIONI*

Fert injection
Iniezione fertilizzanti

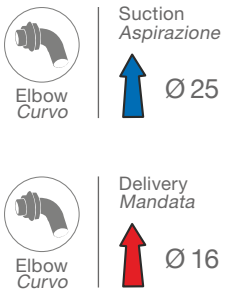

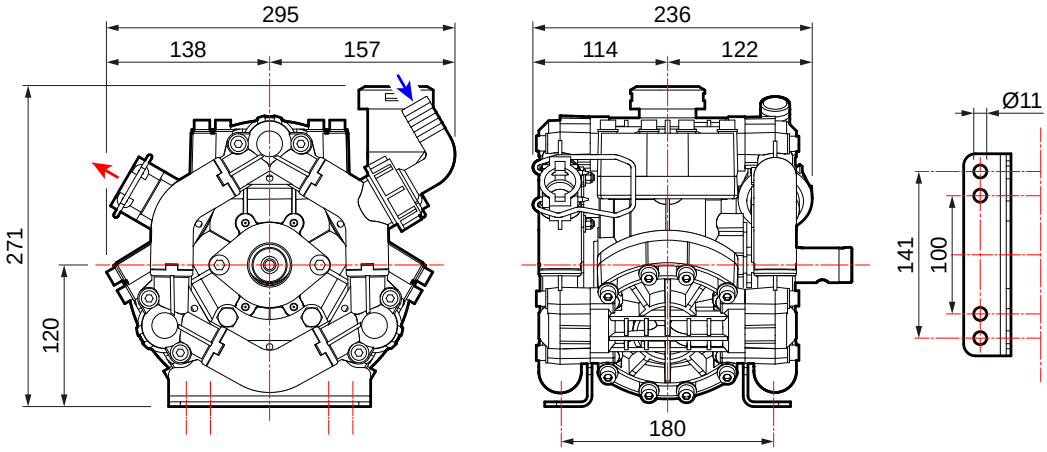

TECNICAL FEATURES · *CARATTERISTICHE TECNICHE*

P 36/15	0 bar - 0 p.s.i				5 bar - 72 p.s.i				10 bar - 145 p.s.i				15 bar - 217 p.s.i					
RPM	l/min	U.S.g.p.m.	HP	kW	l/min	U.S.g.p.m.	HP	kW	l/min	U.S.g.p.m.	HP	kW	l/min	U.S.g.p.m.	HP	kW	kg	lb
400	25,8	6,8	0,3	0,2	24,7	6,5	0,5	0,4	23,9	6,3	0,8	0,6	23,3	6,2	1,1	0,8	8,0	17,6
450	29,0	7,7	0,3	0,2	27,8	7,3	0,6	0,5	26,9	7,1	0,9	0,7	26,3	6,9	1,3	0,9		
500	32,2	8,5	0,4	0,3	31,0	8,2	0,7	0,5	30,0	7,9	1,0	0,8	28,5	7,5	1,4	1,1		
550	35,4	9,4	0,4	0,3	34,0	9,0	0,8	0,6	33,3	8,8	1,2	0,9	32,4	8,6	1,6	1,2		

AVAILABLE VERSIONS · *VERSIONI DISPONIBILI*

BLANK - Ø 30
CHIUSO - Ø 30

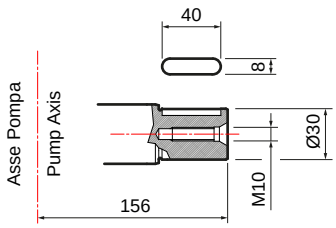

PUMPS AND IMPLEMENTS · *POMPA E APPLICAZIONI*

IMPLEMENTS · *APPLICAZIONI*	DRIVE-SHAFT TYPE · *TIPO DI ALBERO* Pump code · *Codice pompa*	IMPLEMENTS · *APPLICAZIONI*

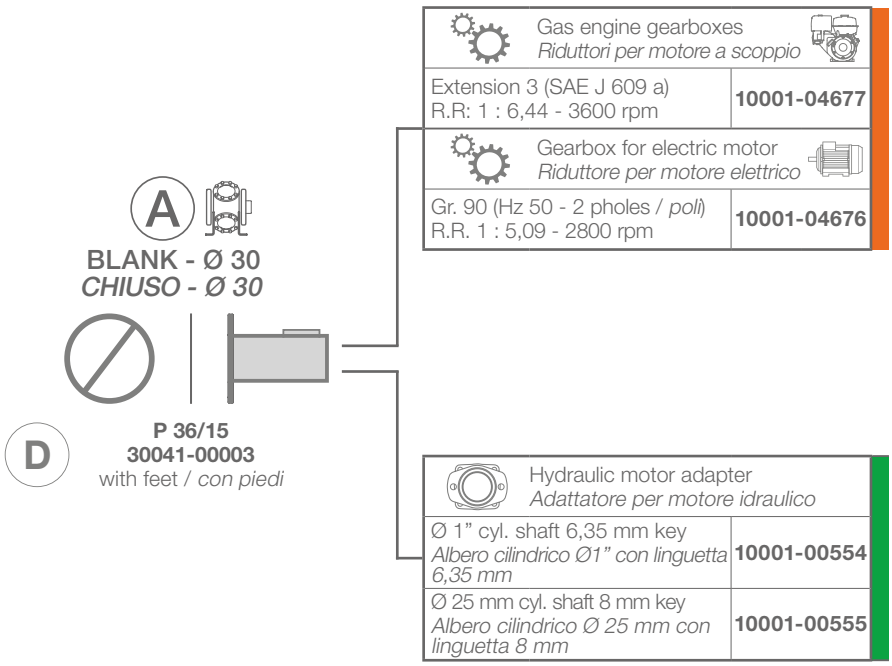

Gearboxes / *Riduttori*. Adapters / *Adattatori*. Pulleys / *Pulegge*. Overgearboxes / *Moltiplicatori*. Guards / *Protezioni*.

SAFETY VALVES · *VALVOLE DI SICUREZZA*

Not included
Non inclusa

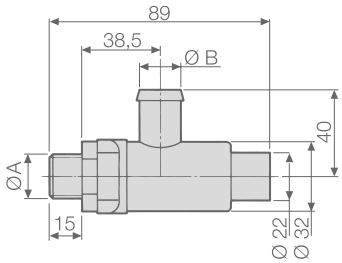

PUMPS *POMPE*	SAFETY VALVE KIT (valve included) *KIT VALVOLA DI SICUREZZA* *(valvola inclusa)*	SAFETY VALVE (for spare part use) *VALVOLA DI SICUREZZA* *(per uso ricambio)*	TECHNICAL FEATURES · *CARATTERISTICHE TECNICHE*			
			Ø A	Ø B mm (in)	PRESSURE *PRESSIONE* bar (p.s.i.)	Color *Colore*
P 36/15	**00009-01075**	**10002-01452**	G 3/8	13 (0,51)	15 (217)	Grey - *Grigio*

OTHER ACCESSORIES · *ALTRI ACCESSORI*

	Drive-shaft guard *Protezione cardano* **UNI EN ISO 4254**	PART NUMBER *CODICE* **10002-01782**
	Drive-shaft guard *Protezione cardano*	PART NUMBER *CODICE* **10002-01749**

GAS ENGINE MOTORPUMPS · *MOTOPOMPE MOTORE A SCOPPIO*

GAS ENGINE FEATURES *CARATTERISTICHE MOTORE A SCOPPIO*					SPRAYING UNITS *GRUPPI MOTOPOMPA*
Brand *Marca*	Type *Modello*	Fuel *Alimentazione*	Net power *Potenza netta* HP (kW)	Drive *Tipo trasmissione*	**P 36/15** **VR 15**
HONDA	**GX 120** 4 stroke with base *4 tempi con base*	Gasoline *Benzina*	3,5 (2,6)	Gearbox *Riduttore*	**33001-00251**
	GP 160 H 4 stroke with base *4 tempi con base*	Gasoline *Benzina*	4,8 (3,6)	Gearbox *Riduttore*	**33001-00253**

ELECTROPUMPS · *MOTOPOMPE ELETTRICHE*

ELECTRIC MOTOR FEATURES *CARATTERISTICHE MOTORE ELETTRICO*					BASE MOUNTED SPRAYING UNITS *GRUPPI MOTOPOMPA SU BASE*
Type *Modello*		Power *Potenza* HP (kW)	Drive *Tipo trasmissione*	Motor part number *Codice motore*	**P 36/15** **VR 15**
MEC 90	**V230** 2 poles single-phase *2 poli monofase*	2,0 (1,5)	Gearbox *Riduttore*	10002-01666	**33001-00127**

MAINTENANCE SET · *KIT MANUTENZIONE*

SERIES *SERIE*	MODEL *MODELLO*	PART NUMBER *CODICE*	DIAPHRAGM TYPE *TIPOLOGIA MEMBRANA*
P	36/15	**10001-01993**	DESMOPAN

DIAPHRAGMS · *MEMBRANE*

	MATERIAL · *MATERIALE*		
	NBR	D	V
Pump diaphragm *Membrana pompa*	**00006-00069**	**00006-00079**	**00006-00078**

BP 40 K

LOW PRESSURE DIAPHRAGM PUMPS / *POMPE A MEMBRANA A BASSA PRESSIONE*

HIGHLIGHTS

15 bar 217 p.s.i.	
43,3 l/min 11,4 US gpm	
550 rpm	
1,80 HP 1,32 kW	
Anodized Aluminium *Alluminio Anodizzato*	
NBR DESMOPAN VITON	Standard On request On request
Standard *Di serie*	

FEATURES

Configuration: 2 diaphragms in NBR (Desmopan® or Viton available on request). Parts in contact with spray liquid: anodized aluminium. Standard: pressure accumulator. On request: safety valve.

CARATTERISTICHE

Configurazione: 2 membrane in NBR (Desmopan® e Viton a richiesta). Parti a contatto con il liquido: alluminio anodizzato. Di serie: accumulatore di pressione. A richiesta: valvola di sicurezza.

BENEFITS

1. Good resistance to corrosion due to anodized aluminum.
2. The compact construction facilitates its application to small-sized machines.
3. Top price-quality ratio.
4. Ease of maintenance.
5. Ideal for weed control treatments and minor spraying; application on motor-pump units and driven agricultural machinery.

BENEFICI

1. *Buona resistenza alla corrosione grazie all'alluminio anodizzato.*
2. *Costruzione compatta che ne facilita l'applicazione alle piccole macchine.*
3. *Ottimo rapporto prezzo-qualità.*
4. *Facilità di manutenzione.*
5. *Ideale per trattamenti di diserbo e piccola irrorazione; possono essere applicate su gruppi motopompa e macchine agricole motrici.*

APPLICATIONS · *APPLICAZIONI*

Spot spraying
Irrorazione localizzata

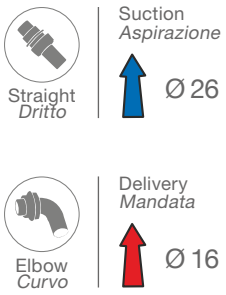

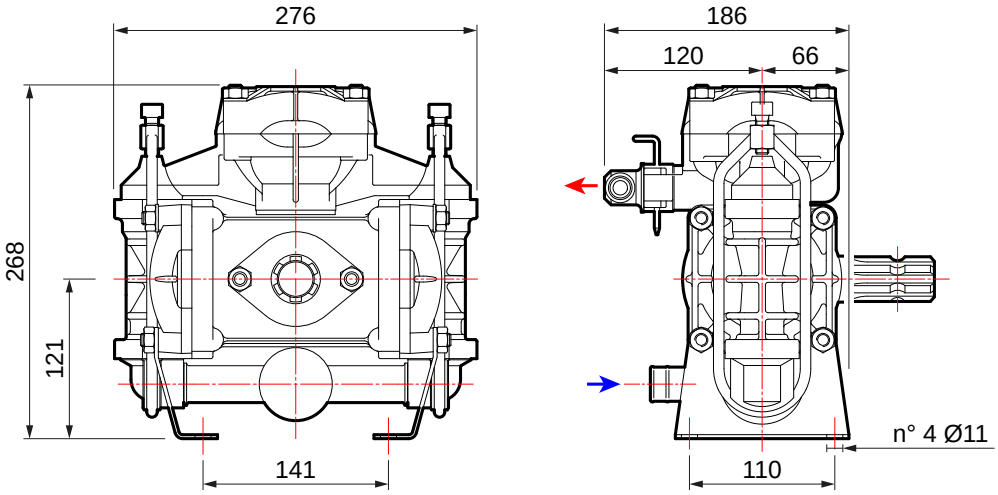

TECNICAL FEATURES · *CARATTERISTICHE TECNICHE*

BP 40 K	0 bar - 0 p.s.i				5 bar - 72 p.s.i				10 bar - 145 p.s.i				15 bar - 217 p.s.i					
RPM	l/min	U.S.g.p.m.	HP	kW	l/min	U.S.g.p.m.	HP	kW	l/min	U.S.g.p.m.	HP	kW	l/min	U.S.g.p.m.	HP	kW	kg	lb
400	33,3	8,8	0,30	0,22	32,1	8,5	0,50	0,37	31,0	8,2	1,00	0,74	29,9	7,9	1,30	0,96	9,8	21,6
450	37,1	9,8	0,40	0,29	35,9	9,5	0,60	0,44	34,7	9,2	1,10	0,81	33,5	8,8	1,50	1,10		
500	40,7	10,8	0,40	0,29	39,3	10,4	0,70	0,52	38,1	10,1	1,20	0,88	37,0	9,8	1,60	1,18		
550	43,3	11,4	0,40	0,29	42,1	11,1	0,70	0,52	40,9	10,8	1,30	0,96	39,9	10,5	1,80	1,32		

AVAILABLE VERSIONS · *VERSIONI DISPONIBILI*

A BLANK - 1” 3/8 M
CHIUSO - 1” 3/8 M

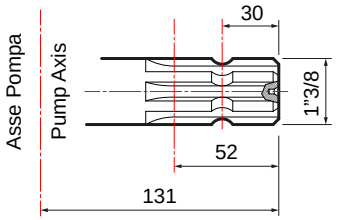

B BLANK - 1” 3/8
CHIUSO - 1” 3/8

PUMPS AND IMPLEMENTS · *POMPA E APPLICAZIONI*

IMPLEMENTS · *APPLICAZIONI*	DRIVE-SHAFT TYPE · *TIPO DI ALBERO* Pump code · *Codice pompa*	IMPLEMENTS · *APPLICAZIONI*

A

BLANK - 1” 3/8 M
CHIUSO - 1” 3/8 M

BP 40 K
30011-00005
with feet / *con piedi*

Torque arm and chain quick coupling *Attacco rapido traversa catena*	
1” 3/8 F	**10001-04564**
Hydraulic motor adapter *Adattatore per motore idraulico*	
Ø 1” cyl. shaft 6,35 mm key *Albero cilindrico Ø1” con linguetta 6,35 mm*	**10001-00523**
Ø 25 mm cyl. shaft 8 mm key *Albero cilindrico Ø 25 mm con linguetta 8 mm*	**10001-00524**
Drive-shaft guard *Protezione cardano* **UNI EN ISO 4254**	**10002-01783**
Drive-shaft guard *Protezione cardano*	**10002-01749**

B

BLANK - 1” 3/8
CHIUSO - 1” 3/8

BP 40 K
30011-00006
without feet / *senza piedi*

Torque arm and chain quick coupling *Attacco rapido traversa catena*	
1” 3/8 F - **For spare part use** *1” 3/8 F - **Per uso ricambio***	**10001-04564**

PUMP-MOUNTED CONTROL UNITS · *GRUPPI DI COMANDI SU POMPA*

SIRIUS

N. WAY *N. VIE*	PRESSURE *PRESSIONE* bar (p.s.i.)	PART NUMBER *CODICE*
2	15 (217)	**42001-00058**
3	15 (217)	**42001-00086**

GCP 3V

N. WAY *N. VIE*	PRESSURE *PRESSIONE* bar (p.s.i.)	PART NUMBER *CODICE*
3	15 (217)	**42001-00033**

REMOTE CONTROL UNITS · *GRUPPI DI COMANDI A DISTANZA*

(For more details see p. 236 · *Per maggiori dettagli vedi pag. 236)*

SIRIUS

N. WAY *N. VIE*	PRESSURE *PRESSIONE* bar (p.s.i.)	PART NUMBER *CODICE*
2	15 (217)	**42001-00061**
3	15 (217)	**42001-00087**

Can also be used remotely with the following remote control kits · *Utilizzabile anche da remoto con i seguenti kit comando a distanza*

REMOTE CONTROL KITS · *KIT COMANDO A DISTANZA*

Elbow fittings (Rilsan) *Raccordi curvi (Rilsan)*	Straight fittings (Rilsan) *Raccordi dritti (Rilsan)*
10001-04592	**10001-04591**

POLARIS

N. WAY *N. VIE*	COUPLING *ATTACCO*	PRESSURE *PRESSIONE* bar (p.s.i.)	PART NUMBER *CODICE*
3	3/4 gas	15 (217)	**42001-00063**

REMOTE CONTROL KITS · *KIT COMANDO A DISTANZA*

Elbow fittings *Raccordi curvi*	Straight fittings *Raccordi dritti*
10001-04634	**10001-04633**

GCP 3V

N. WAY *N. VIE*	PRESSURE *PRESSIONE* bar (p.s.i.)	PART NUMBER *CODICE*
3	15 (217)	**42001-00031**

Can also be used remotely with the following remote control kits · *Utilizzabile anche da remoto con i seguenti kit comando a distanza*

REMOTE CONTROL KITS · *KIT COMANDO A DISTANZA*

Elbow fittings (Rilsan) *Raccordi curvi (Rilsan)*	Straight fittings (Rilsan) *Raccordi dritti (Rilsan)*
10001-04592	**10001-04591**

SAFETY VALVES · *VALVOLE DI SICUREZZA*

Not included
Non inclusa

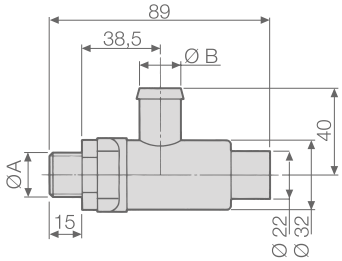

PUMPS *POMPE*	SAFETY VALVE KIT (valve included) *KIT VALVOLA DI SICUREZZA (valvola inclusa)*	SAFETY VALVE (for spare part use) *VALVOLA DI SICUREZZA (per uso ricambio)*	TECHNICAL FEATURES · *CARATTERISTICHE TECNICHE*			
			Ø A	Ø B mm (in)	PRESSURE *PRESSIONE* bar (p.s.i.)	Color *Colore*
BP 40 K	**00009-01075**	**10002-01452**	G 3/8	13 (0,51)	15 (217)	Grey - *Grigio*

MAINTENANCE SET · *KIT MANUTENZIONE*

SERIES *SERIE*	MODEL *MODELLO*	PART NUMBER *CODICE*	DIAPHRAGM TYPE *TIPOLOGIA MEMBRANA*
BP	40 K	**10001-02012**	NBR

DIAPHRAGMS · *MEMBRANE*

○	MATERIAL · *MATERIALE*		
	NBR	D	V
Pump diaphragm *Membrana pompa*	**00006-00002**	**00006-00091**	**00006-00027**
Inlet diaphragm *Membrana aspirazione*	**00006-00012**	**-**	**00006-00033**
Pressure dumper diaphragm *Membrana accumulatore di pressione*	**00006-00029**	**00006-00057**	**00006-00104** **00006-00107**

COMET BLOG: Growing Knowledge
BLOG COMET: Coltivare la Conoscenza

How to choose a diaphragm pump for a boom spraying system

The diaphragm pump is an essential part of every boom sprayer, because it ensures the flow rate and pressure required for each specific treatment. The application of plant protection products on agricultural crops requires that the dose of product applied per unit area is appropriate and even, in order to ensure the protection of crops and avoid at the same time waste and dispersion of substances in the soil.

For this purpose, sprayers equipped with a horizontal boom with nozzles delivering the mixture are used.
The pressure is supplied by a low-pressure diaphragm pump and implies mechanical spraying.

These machines commonly called sprayers are mainly used in the case of extensive crops, such as cereals (corn, wheat, barley, rice), tomato, salad, etc.

The treatment of the soil is carried out through passages on parallel straight rows, in order not to leave empty spaces untreated, and to avoid double passages on the same area, which could damage plants. For this purpose, GPS satellite navigators are used.

In the weeding treatments and in the irrigation of phytosanitary products GPS systems provide the instructions required to avoid passing twice on an already treated area.

Pressure is another key element for the success of the treatment, since it is essential to be able to control pressure according to specific needs. It is therefore very important to be able to choose the right pump.

...Continue

Come scegliere la pompa a membrana per un impianto a barra

La pompa a membrana è una parte fondamentale di ogni macchina irroratrice a barra, perché garantisce la portata e la pressione necessarie per ogni specifico trattamento.
L'applicazione dei prodotti fitosanitari sulle colture agricole richiede che la dose di prodotto applicata per unità di superficie sia adeguata ed uniforme, al fine di garantire la protezione delle colture e al contempo evitare sprechi e dispersioni di sostanze nel terreno.

A questo scopo sono utilizzate macchine irroratrici dotate di una barra orizzontale con ugelli eroganti la miscela.
La pressione viene fornita da una pompa a membrana a bassa pressione e porta ad una irrorazione meccanica.

Queste macchine comunemente dette sprayers sono utilizzate principalmente nel caso di colture estese, come cereali (mais, grano, orzo, riso), pomodoro, insalata, ecc..
Il trattamento del terreno avviene per passaggi su linee rette parallele, al fine di non lasciare spazi vuoti non trattati, ed evitare doppi passaggi su una stessa zona, che potrebbero danneggiare la vegetazione. A questo scopo, si utilizzano navigatori satellitari GPS.

Nei trattamenti di diserbo e irrorazione di prodotti fitosanitari vengono utilizzati apposti sistemi GPS che forniscono le indicazioni necessarie ad evitare di passare due volte su una zona già trattata.

La pressione è un altro elemento chiave per la buona riuscita del trattamento, poter controllare la pressione secondo le esigenze specifiche è indispensabile. Diventa, quindi, molto importante saper scegliere la pompa giusta.

...Continua

READ THE FULL ARTICLE ON:
https://blog.comet-spa.com/diaphragm-pumps/how-to-choose-a-diaphragm-pump-for-a-boom-spraying-system

LEGGI L'ARTICOLO COMPLETO SU:
https://blog.comet-spa.com/pompe-a-membrana/come-scegliere-la-pompa-a-membrana-per-un-impianto-a-barra

BP 60 K

LOW PRESSURE DIAPHRAGM PUMPS / *POMPE A MEMBRANA A BASSA PRESSIONE*

HIGHLIGHTS

20 bar 290 p.s.i.	
65 l/min 17,2 US gpm	
550 rpm	
3,3 HP 2,4 kW	
Plastic coated aluminium *Alluminio plastificato*	
NBR DESMOPAN VITON	Standard On request On request
Standard *Di serie*	

FEATURES

Configuration: 2 diaphragms in NBR (Desmopan® or Viton available on request). Parts in contact with spray liquid: plastic coated aluminium. Standard: pressure accumulator. On request: safety valve.

CARATTERISTICHE

Configurazione: 2 membrane in NBR (Desmopan® e Viton a richiesta). Parti a contatto con il liquido: alluminio plastificato. Di serie: accumulatore di pressione. A richiesta: valvola di sicurezza.

BENEFITS

1. Overall protection of the pumping parts by plasticization.
2. Ease of maintenance due to external manifolds.
3. The compact construction facilitates its application to small-sized machines.
4. For weed control treatments and liquid fertilization in solution. Application to small-sized mounted or trailed machines.

BENEFICI

1. *Protezione completa delle parti pompanti mediante plastificazione.*
2. *Facilità di manutenzione grazie ai collettori esterni.*
3. *Costruzione compatta che ne facilita l'applicazione alle piccole macchine.*
4. *Per trattamenti di diserbo e concimazione liquida in soluzione. Possono essere applicate a piccole macchine portate o carrellate.*

APPLICATIONS · *APPLICAZIONI*

Boom sprayers
Irroratrici a barra

Spot spraying
Irrorazione localizzata

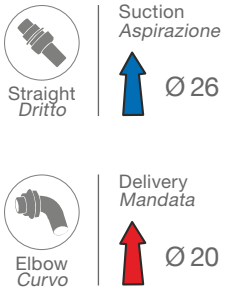

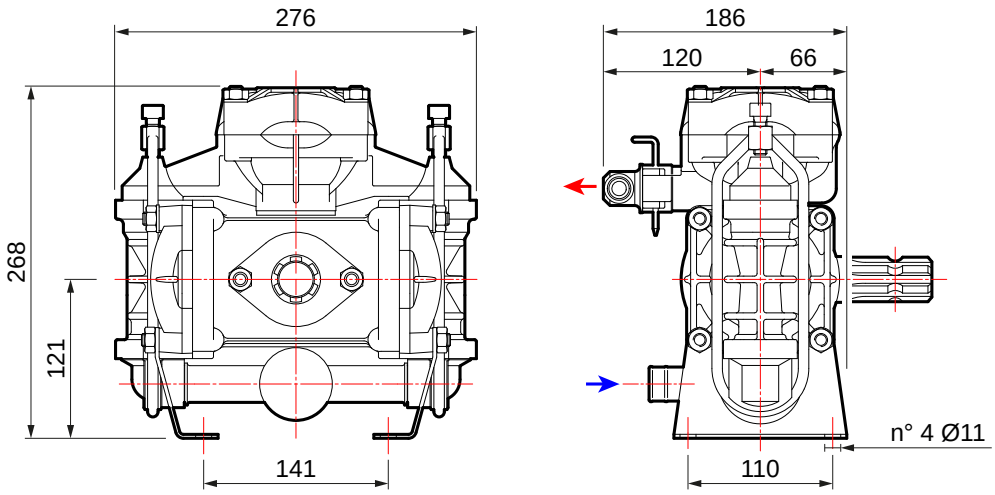

TECNICAL FEATURES · *CARATTERISTICHE TECNICHE*

BP 60 K	0 bar - 0 p.s.i				5 bar - 72 p.s.i				10 bar - 145 p.s.i				15 bar - 217 p.s.i				20 bar - 290 p.s.i					
RPM	l/min	U.S.g.p.m.	HP	kW	l/min	U.S.g.p.m.	HP	kW	l/min	U.S.g.p.m.	HP	kW	l/min	U.S.g.p.m.	HP	kW	l/min	U.S.g.p.m.	HP	kW	kg	lb
400	50	13,2	0,5	0,4	48	12,7	0,8	0,6	47	12,4	1,5	1,1	45	11,9	2,0	1,5	43	11,4	2,4	1,8		
450	56	14,8	0,5	0,4	54	14,3	0,9	0,7	52	13,7	1,6	1,2	50	13,2	2,2	1,6	49	12,9	2,8	2,1	9,8	21,6
500	61	16,1	0,6	0,4	59	15,6	1,0	0,7	57	15,1	1,8	1,3	55	14,5	2,5	1,8	54	14,3	3,1	2,3		
550	65	17,2	0,6	0,4	63	16,6	1,1	0,8	62	16,4	1,9	1,4	60	15,9	2,6	1,9	58	15,3	3,3	2,4		

AVAILABLE VERSIONS · *VERSIONI DISPONIBILI*

A BLANK - 1” 3/8 M
CHIUSO - 1” 3/8 M

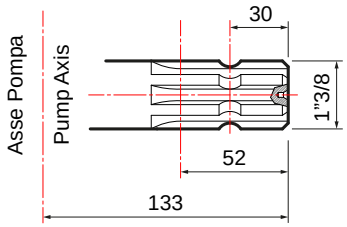

B BLANK - Ø 30
CHIUSO - Ø 30

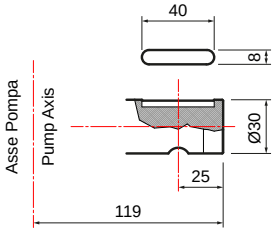

C BLANK - 1” 3/8
CHIUSO - 1” 3/8

PUMPS AND IMPLEMENTS · *POMPA E APPLICAZIONI*

IMPLEMENTS · *APPLICAZIONI*	DRIVE-SHAFT TYPE · *TIPO DI ALBERO* Pump code · *Codice pompa*	IMPLEMENTS · *APPLICAZIONI*

A

BLANK - 1” 3/8 M
CHIUSO - 1” 3/8 M

BP 60 K
30021-00021
with feet / *con piedi*

Gas engine gearboxes *Riduttori per motore a scoppio*	
Extension 3 (SAE J 609 a) R.R: 1 : 6,44 - 3600 rpm	**10001-04666**
Gearbox for electric motor *Riduttore per motore elettrico*	
Gr. 100-112 (Hz 50 - 2 poles / *poli*) R.R. 1 : 5,09 - 2800 rpm	**10001-04668**
Hydraulic motor adapter *Adattatore per motore idraulico*	
Ø 1” cyl. shaft 6,35 mm key *Albero cilindrico Ø1” con linguetta 6,35 mm*	**10001-00523**
Ø 25 mm cyl. shaft 8 mm key *Albero cilindrico Ø 25 mm con linguetta 8 mm*	**10001-00524**
Drive-shaft guard *Protezione cardano* **UNI EN ISO 4254**	**10002-01783**
Drive-shaft guard *Protezione cardano*	**10002-01749**

B

BLANK - Ø 30
CHIUSO - Ø 30

BP 60 K
30021-00022
with feet / *con piedi*

Hydraulic motor adapter *Adattatore per motore idraulico*	
Ø 1” cyl. shaft 6,35 mm key *Albero cilindrico Ø1” con linguetta 6,35 mm*	**10001-00556**
Ø 25 mm cyl. shaft 8 mm key *Albero cilindrico Ø 25 mm con linguetta 8 mm*	**10001-00557**

C

BLANK - 1” 3/8
CHIUSO - 1” 3/8

BP 60 K
30021-00023
without feet / *senza piedi*

Torque arm and chain quick coupling *Attacco rapido traversa catena*	
1” 3/8 F - **For spare part use** *1” 3/8 F - **Per uso ricambio***	**10001-04564**

Gearboxes / *Riduttori.* **Adapters / *Adattatori.*** **Pulleys / *Pulegge.*** **Overgearboxes / *Moltiplicatori.*** **Guards / *Protezioni.***

PUMP-MOUNTED CONTROL UNITS · *GRUPPI DI COMANDI SU POMPA*

GCP 3V

	N. WAY *N. VIE*	PRESSURE *PRESSIONE* bar (p.s.i.)	PART NUMBER *CODICE*
	3	20 (290)	**42001-00011**

Can also be used remotely with the following remote control kits · *Utilizzabile anche da remoto con i seguenti kit comando a distanza*

REMOTE CONTROL KITS · *KIT COMANDO A DISTANZA*

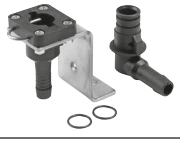	Elbow fittings (Rilsan) *Raccordi curvi (Rilsan)*		Straight fittings (Rilsan) *Raccordi dritti (Rilsan)*
	10001-04593		**10001-04594**

REMOTE CONTROL UNITS · *GRUPPI DI COMANDI A DISTANZA*

(For more details see p. 236 · *Per maggiori dettagli vedi pag. 236)*

VR 20

	PRESSURE *PRESSIONE* bar (p.s.i.)	Without pressure gauge *Senza manometro*	With pressure gauge *Con manometro*
	20 (290)	**42001-00048**	**42001-00039**

SAFETY VALVES · *VALVOLE DI SICUREZZA*

Not included
Non inclusa

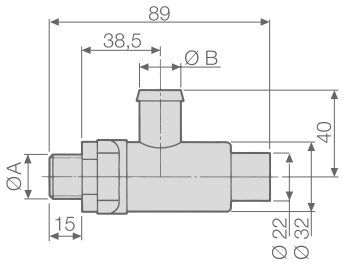

PUMPS *POMPE*	SAFETY VALVE KIT (valve included) *KIT VALVOLA DI SICUREZZA* *(valvola inclusa)*	SAFETY VALVE (for spare part use) *VALVOLA DI SICUREZZA* *(per uso ricambio)*	TECHNICAL FEATURES · *CARATTERISTICHE TECNICHE*			
			Ø A	Ø B mm (in)	PRESSURE *PRESSIONE* bar (p.s.i.)	Color *Colore*
BP 60 K	**00009-00712**	**10002-01442**	G 3/8	13 (0,51)	20 (290)	Green - *Verde*

MAINTENANCE SET · *KIT MANUTENZIONE*

SERIES *SERIE*	MODEL *MODELLO*	PART NUMBER *CODICE*	DIAPHRAGM TYPE *TIPOLOGIA MEMBRANA*
BP	60 K	**10001-02013**	NBR

DIAPHRAGMS · *MEMBRANE*

	MATERIAL · *MATERIALE*		
	NBR	D	V
Pump diaphragm *Membrana pompa*	**00006-00002**	**00006-00091**	**00006-00027**
Inlet diaphragm *Membrana aspirazione*	**00006-00012**	**-**	**00006-00033**
Pressure dumper diaphragm *Membrana accumulatore di pressione*	**00006-00029**	**00006-00057**	**00006-00104** **00006-00107**

BP 75

LOW PRESSURE DIAPHRAGM PUMPS / *POMPE A MEMBRANA A BASSA PRESSIONE*

HIGHLIGHTS

20 bar 290 p.s.i.	
71 l/min 18,8 US gpm	
550 rpm	
3,5 HP 2,6 kW	
Polyamide *Poliammide*	
NBR	Standard
DESMOPAN	Standard
VITON	On request

FEATURES

Configuration: 3 diaphragms in NBR and Desmopan® (Viton available on request). Parts in contact with spray liquid: polyamide. On request: safety valve.

CARATTERISTICHE

Configurazione: 3 membrane NBR e Desmopan® (Viton a richiesta). Parti a contatto con il liquido: poliammide. A richiesta: valvola di sicurezza.

BENEFITS

1. Excellent chemical resistance due to reinforced Nylon contact components.
2. Ease of maintenance due to external manifolds.
3. The compact construction facilitates its application to small-sized machines.
4. For weed control treatments and liquid fertilization in solution. Application to mounted or trailed machines.
5. Top for in-furrow fertigation.

BENEFICI

1. *Eccellente resistenza chimica grazie alle parti a contatto in Nylon rinforzato.*
2. *Facile manutenzione grazie ai collettori esterni.*
3. *Costruzione compatta che ne facilita l'applicazione alle piccole macchine.*
4. *Per trattamenti di diserbo e concimazione liquida in soluzione. Possono essere applicate a macchine portate o carrellate.*
5. *Ottimale per la fertirrigazione in solco.*

APPLICATIONS · *APPLICAZIONI*

Boom sprayers
Irroratrici a barra

Spot spraying
Irrorazione localizzata

Fert injection
Iniezione fertilizzanti

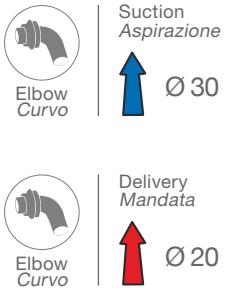

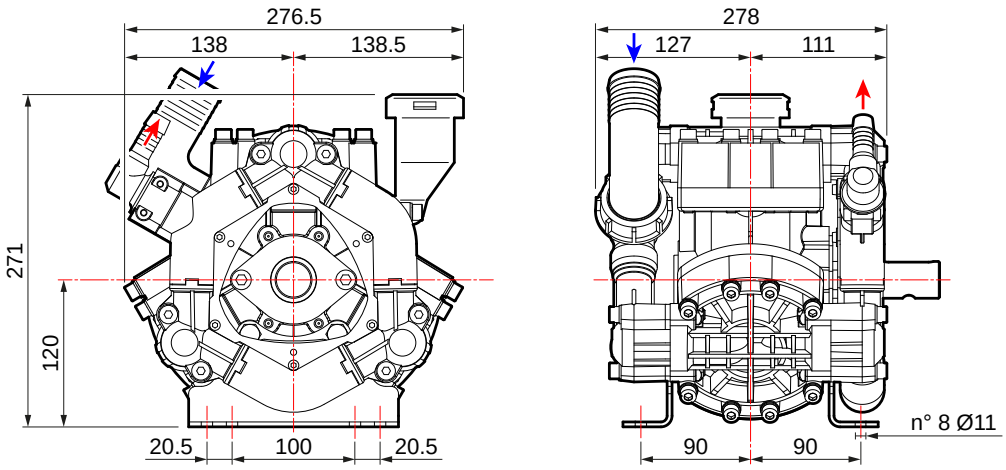

TECNICAL FEATURES · *CARATTERISTICHE TECNICHE*

BP 75	0 bar - 0 p.s.i				5 bar - 72 p.s.i				10 bar - 145 p.s.i				15 bar - 217 p.s.i				20 bar - 290 p.s.i					
RPM	l/min	U.S.g.p.m.	HP	kW	l/min	U.S.g.p.m.	HP	kW	l/min	U.S.g.p.m.	HP	kW	l/min	U.S.g.p.m.	HP	kW	l/min	U.S.g.p.m.	HP	kW	kg	lb
400	52	13,7	0,3	0,2	51	13,4	0,7	0,5	50	13,3	1,3	1,0	49	13,1	1,9	1,4	48	12,7	2,5	1,8		
450	58	15,4	0,3	0,2	57	15,1	0,7	0,5	56	14,9	1,5	1,1	56	14,7	2,2	1,6	55	14,5	2,9	2,1	10,0	22,0
500	65	17,1	0,4	0,3	64	16,8	0,8	0,6	63	16,6	1,6	1,2	62	16,3	2,4	1,8	61	16,1	3,2	2,3		
550	71	18,8	0,4	0,3	70	18,5	0,9	0,7	69	18,2	1,8	1,3	68	18,8	2,7	2,0	67	17,7	3,5	2,6		

AVAILABLE VERSIONS · *VERSIONI DISPONIBILI*

A BLANK - 1” 3/8 M
CHIUSO - 1” 3/8 M

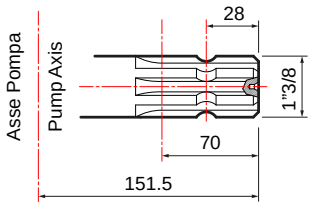

B BLANK - Ø 30
CHIUSO - Ø 30

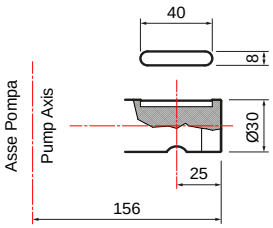

C Ø 20 - 1” 3/8 M

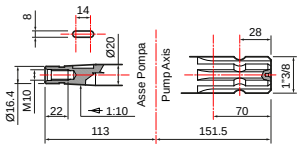

D BLANK - 1” 3/8
CHIUSO - 1” 3/8

PUMPS AND IMPLEMENTS · *POMPA E APPLICAZIONI*

IMPLEMENTS · *APPLICAZIONI*	DRIVE-SHAFT TYPE · *TIPO DI ALBERO* Pump code · *Codice pompa*	IMPLEMENTS · *APPLICAZIONI*

A

BLANK - 1" 3/8 M
CHIUSO - 1" 3/8 M

NBR — **BP 75**
30039-00001
with feet / *con piedi*

D — **BP 75**
30039-00004
with feet / *con piedi*

Hydraulic motor adapter *Adattatore per motore idraulico*	
Ø 1" cyl. shaft 6,35 mm key *Albero cilindrico Ø1" con linguetta 6,35 mm*	**10001-00552**
Ø 25 mm cyl. shaft 8 mm key *Albero cilindrico Ø 25 mm con linguetta 8 mm*	**10001-00553**
Drive-shaft guard *Protezione cardano* **UNI EN ISO 4254**	**10002-01782**
Drive-shaft guard *Protezione cardano*	**10002-01749**

B

BLANK - Ø 30
CHIUSO - Ø 30

NBR — **BP 75**
30039-00002
with feet / *con piedi*

D — **BP 75**
30039-00005
with feet / *con piedi*

Hydraulic motor adapter *Adattatore per motore idraulico*	
Ø 1" cyl. shaft 6,35 mm key *Albero cilindrico Ø1" con linguetta 6,35 mm*	**10001-00554**
Ø 25 mm cyl. shaft 8 mm key *Albero cilindrico Ø 25 mm con linguetta 8 mm*	**10001-00555**

Gas engine gearboxes *Riduttori per motore a scoppio*	
Extension 3 (SAE J 609 a) R.R: 1 : 6,44 - 3600 rpm	**10001-04677**
Gearbox for electric motor *Riduttore per motore elettrico*	
Gr. 100-112 (Hz 50 - 2 poles / *poli*) R.R. 1 : 5,09 - 2800 rpm	**10001-04668**

Adapter on conical through shaft *Adattatore su albero passante conico*	
1" 3/8 M - Ø 20	**10001-04584**

C

Ø 20 - 1" 3/8 M

NBR — **BP 75**
30039-00003
with feet / *con piedi*

D — **BP 75**
30039-00006
with feet / *con piedi*

D

BLANK - 1" 3/8
CHIUSO - 1" 3/8

D — **BP 75**
30039-00009
without feet / *senza piedi*

Torque arm and chain quick coupling *Attacco rapido traversa catena*	
1" 3/8 F - **For spare part use** *1" 3/8 F - **Per uso ricambio***	**10001-04564**

Gearboxes / *Riduttori*. **Adapters / *Adattatori*.** **Pulleys / *Pulegge*.** **Overgearboxes / *Moltiplicatori*.** **Guards / *Protezioni*.**

PUMP-MOUNTED CONTROL UNITS · *GRUPPI DI COMANDI SU POMPA*

GCP 3V

	N. WAY *N. VIE*	PRESSURE *PRESSIONE* bar (p.s.i.)	PART NUMBER *CODICE*
	3	20 (290)	**42001-00014**

Can also be used remotely with the following remote control kits · *Utilizzabile anche da remoto con i seguenti kit comando a distanza*

REMOTE CONTROL KITS · *KIT COMANDO A DISTANZA*

	Elbow fittings (Rilsan) *Raccordi curvi (Rilsan)*		Straight fittings (Rilsan) *Raccordi dritti (Rilsan)*
	10001-04593		**10001-04594**

REMOTE CONTROL UNITS · *GRUPPI DI COMANDI A DISTANZA*

(For more details see p. 236 · *Per maggiori dettagli vedi pag. 236)*

VR 20

	PRESSURE *PRESSIONE* bar (p.s.i.)	Without pressure gauge *Senza manometro*	With pressure gauge *Con manometro*
	20 (290)	**42001-00048**	**42001-00039**

SAFETY VALVES · *VALVOLE DI SICUREZZA*

Not included
Non inclusa

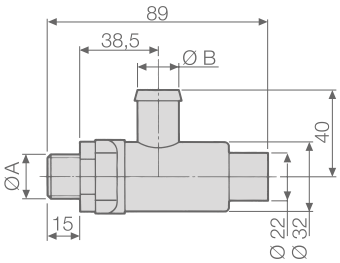

PUMPS *POMPE*	SAFETY VALVE KIT (valve included) *KIT VALVOLA DI SICUREZZA* *(valvola inclusa)*	SAFETY VALVE (for spare part use) *VALVOLA DI SICUREZZA* *(per uso ricambio)*	TECHNICAL FEATURES · *CARATTERISTICHE TECNICHE*			
			Ø A	Ø B mm (in)	PRESSURE *PRESSIONE* bar (p.s.i.)	Color *Colore*
BP 75	**00009-00711**	**10002-04629**	G 3/8	13 (0,51)	20 (290)	Green - *Verde*

OTHER ACCESSORIES · *ALTRI ACCESSORI*

	Ø 19 delivery hose tail *Kit raccordo portagomma mandata Ø 19 curvo*	PART NUMBER *CODICE* **00009-00711**
	Ø 19 delivery hose tail with GVS *Kit raccordo portagomma mandata Ø 19 curvo con GVS*	PART NUMBER *CODICE* **00009-00896**

MAINTENANCE SET · *KIT MANUTENZIONE*

SERIES *SERIE*	MODEL *MODELLO*	PART NUMBER *CODICE*	DIAPHRAGM TYPE *TIPOLOGIA MEMBRANA*
BP	75	**10001-01992**	NBR

DIAPHRAGMS · *MEMBRANE*

	MATERIAL · *MATERIALE*		
	NBR	D	V
Pump diaphragm *Membrana pompa*	**00006-00069**	**00006-00079**	**00006-00078**

COMET BLOG: Growing Knowledge
BLOG COMET: Coltivare la Conoscenza

Low-pressure pumps for road de-icing

When bad weather rages and temperatures drop below freezing, keeping roads free of snow and ice is critical to ensure their functionality and allow vehicles to travel safely.

This is done by de-icing operations: in this article we will find out what these are, how they are performed and what equipment - including pumps - are used.

ICE ON THE ROADS
When it snows or in case of subzero temperatures, one of the most common logistical problems is to safeguard road traffic. Snow and ice accumulating on roads causes vehicle tires to lose grip, leading to high risks of road accidents.

During snowfall, however, the risk of accidents is paradoxically lower than when it is simply very cold because, as it is clearly visible, snow causes vehicles to mount winter tires and chains or, at worst, to stop safely.

Ice, on the other hand, represents a far more insidious and hidden pitfall. For example, when you cross a mountain road well exposed to the sun, it may suddenly happen to face a shady section where ice still lingers and you may end up, thus, off-road.

This is why preventive action must be taken against ice formation.

SNOWPLOWS AND SALT SPREADERS
Leaving aside manual methods such as shovels and brooms, which are suitable only for home driveways or small yards, the most widely used solution for clearing roads of snow are snowplows.

...Continue

Le pompe a bassa pressione per il de-icing stradale

Quando il maltempo imperversa e le temperature scendono sotto lo zero, mantenere le strade libere da neve e ghiaccio è fondamentale per garantirne la funzionalità e permettere la circolazione dei veicoli in sicurezza.

A questo scopo si interviene con le operazioni di de-icing: in questo articolo scopriremo di cosa si tratta, come vengono eseguite e quali strumentazioni - pompe comprese - vengono utilizzate.

IL GHIACCIO SULLE STRADE
Quando nevica o ci sono temperature sottozero, uno dei problemi logistici più diffusi è quello di salvaguardare la circolazione stradale. La neve e il ghiaccio che si accumulano sulle strade fa perdere aderenza agli pneumatici dei veicoli, causando forti rischi di incidenti stradali.

Durante le nevicate, però, il rischio di incidenti è paradossalmente più basso rispetto a quando fa semplicemente molto freddo poiché, in quanto ben visibile, la neve induce i veicoli a montare pneumatici invernali e catene o, al peggio, a fermarsi in sicurezza.

Il ghiaccio, invece, rappresenta un'insidia ben più subdola e nascosta. Ad esempio, attraversando una strada di montagna ben esposta al sole può capitare, all'improvviso, di affrontare un tratto in ombra dove il ghiaccio permane comunque e finire, così, fuoristrada.

Ecco perché bisogna agire preventivamente contro la formazione del ghiaccio.

SPAZZANEVE E SPARGISALE
Tralasciando i metodi manuali come pale e scopettoni, adatti solo per i vialetti casalinghi o per piccoli piazzali, la soluzione più utilizzata per sgombrare le strade dalla neve è quella degli spazzaneve.

...Continua

READ THE FULL ARTICLE ON:
https://blog.comet-spa.com/diaphragm-pumps/low-pressure-pumps-for-road-de-icing

LEGGI L'ARTICOLO COMPLETO SU:
https://blog.comet-spa.com/pompe-a-membrana/le-pompe-a-bassa-pressione-per-il-de-icing-stradale

BP 110 • BP 130

LOW PRESSURE DIAPHRAGM PUMPS / *POMPE A MEMBRANA A BASSA PRESSIONE*

HIGHLIGHTS

20 bar 290 p.s.i.
71 l/min 18,8 US gpm
550 rpm
3,5 HP 2,6 kW
Polyamide *Poliammide*
NBR Standard DESMOPAN Standard VITON On request
On request *A richiesta*

FEATURES

Configuration: 3 diaphragms in NBR and Desmopan® (Vi- ton available on request). Parts in contact with spray liquid: polyamide. On request: pressure accumulator, safety valve.

CARATTERISTICHE

Configurazione: 3 membrane in NBR e Desmopan® (Viton a richiesta). Parti a contatto con il liquido: poliammide. A richiesta: accumulatore di pressione, valvola di sicurezza.

BENEFITS

1. Heads and Manifolds made of technopolymer with high mechanical and chemical resistance.
2. Feet fastened directly to the pump crankcase, with high resistance in any condition of operation.
3. Heads optimised in terms of fluid dynamics.
4. High volumetric-efficiency suction and delivery valves.

BENEFICI

1. *Testate e Collettori realizzati in tecnopolimero ad alta resistenza meccanica e chimica.*
2. *Piedi fissati direttamente sul Carter pompa, con elevata resistenza in ogni condizione d'uso.*
3. *Testate ottimizzate dal punto di vista fluidodinamico.*
4. *Valvole aspirazione e mandata ad elevato rendimento volumetrico.*

APPLICATIONS · *APPLICAZIONI*

Boom sprayers
Irroratrici a barra

Spot spraying
Irrorazione localizzata

Fert injection
Iniezione fertilizzanti

Elbow
Curvo

Suction
Aspirazione

Ø 35

Elbow
Curvo

Delivery
Mandata

1 x Ø 10
1 x G 3/4" F

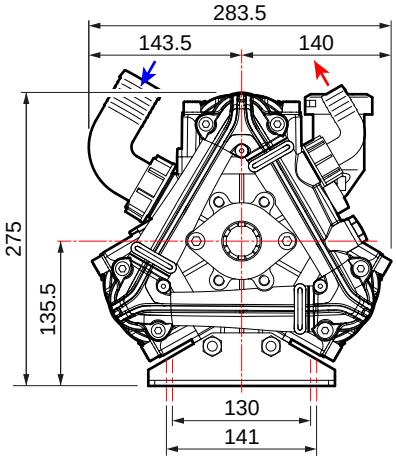

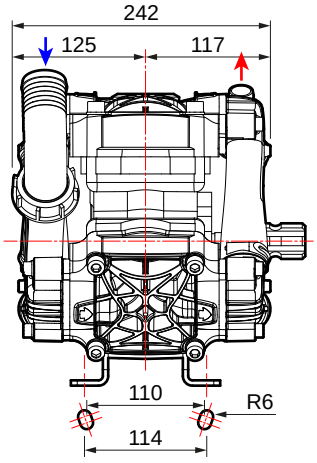

TECNICAL FEATURES · *CARATTERISTICHE TECNICHE*

BP 110	0 bar - 0 p.s.i				5 bar - 72 p.s.i				10 bar - 145 p.s.i				15 bar - 217 p.s.i				20 bar - 290 p.s.i					
RPM	l/min	U.S.g.p.m.	HP	kW	l/min	U.S.g.p.m.	HP	kW	l/min	U.S.g.p.m.	HP	kW	l/min	U.S.g.p.m.	HP	kW	l/min	U.S.g.p.m.	HP	kW	kg	lb
400	86	23	0,8	0,6	84	22	1,5	1,1	82	22	2,4	1,8	80	21	3,3	2,4	80	21	4,6	3,4	13,0	28,7
450	96	25	1,0	0,7	94	25	1,7	1,2	92	24	2,8	2,1	90	24	3,8	2,8	90	24	5,2	3,8		
500	106	28	1,2	0,9	104	28	2,0	1,5	102	27	3,2	2,4	100	26	4,3	3,2	100	26	5,6	4,1		
550	116	31	1,4	1,0	114	30	2,4	1,8	112	30	3,6	2,7	110	29	4,8	3,5	110	29	6,0	4,4		

BP 130	0 bar - 0 p.s.i				5 bar - 72 p.s.i				10 bar - 145 p.s.i				15 bar - 217 p.s.i				20 bar - 290 p.s.i					
RPM	l/min	U.S.g.p.m.	HP	kW	l/min	U.S.g.p.m.	HP	kW	l/min	U.S.g.p.m.	HP	kW	l/min	U.S.g.p.m.	HP	kW	l/min	U.S.g.p.m.	HP	kW	kg	lb
400	98	26	0,9	0,6	97	26	1,8	1,3	95	25	3,1	2,3	93	25	4,2	3,1	92	24	5,4	4,0	13	28,7
450	137	36	1,2	0,9	109	29	2,1	1,5	106	28	3,3	2,4	104	27	4,7	3,5	103	27	5,8	4,3		
500	121	32	1,5	1,1	120	32	2,5	1,8	117	31	3,9	2,9	114	30	5,1	3,8	113	30	6,4	4,7		
550	132	35	2,0	1,5	130	34	3,0	2,2	128	34	4,3	3,2	126	33	5,7	4,2	124	33	7,1	5,2		

AVAILABLE VERSIONS · *VERSIONI DISPONIBILI*

A

BLANK - 1" 3/8 M
CHIUSO - 1" 3/8 M

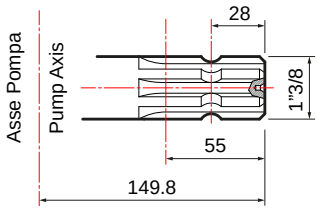

B

BLANK - Ø 30
CHIUSO - Ø 30

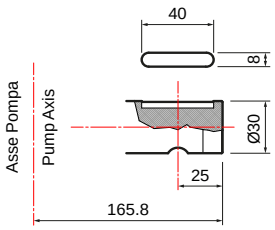

PUMPS AND IMPLEMENTS · *POMPA E APPLICAZIONI*

IMPLEMENTS · *APPLICAZIONI*	DRIVE-SHAFT TYPE · *TIPO DI ALBERO* Pump code · *Codice pompa*	IMPLEMENTS · *APPLICAZIONI*

A

BLANK - 1” 3/8 M
CHIUSO - 1” 3/8 M

NBR	**BP 110** **30060-00001** with feet / *con piedi*	
D	**BP 110** **30060-00002** with feet / *con piedi*	
NBR	**BP 130** **30070-00001** with feet / *con piedi*	
D	**BP 130** **30070-00002** with feet / *con piedi*	

Hydraulic motor adapter *Adattatore per motore idraulico*	
Ø 1” cyl. shaft 6,35 mm key *Albero cilindrico Ø1” con linguetta 6,35 mm*	**10001-00615**
Ø 25 mm cyl. shaft 8 mm key *Albero cilindrico Ø 25 mm con linguetta 8 mm*	**10001-00614**
Drive-shaft guard *Protezione cardano* **UNI EN ISO 4254**	**10002-01781**
Drive-shaft guard *Protezione cardano*	**10002-01764**

B

BLANK - Ø 30
CHIUSO - Ø 30

NBR	**BP 110** **30060-00009** with feet / *con piedi*	
NBR	**BP 130** **30070-00005** with feet / *con piedi*	
D	**BP 130** **30070-00006** with feet / *con piedi*	

Gas engine gearboxes *Riduttori per motore a scoppio*	
Extension 3 (SAE J 609 a) R.R: 1 : 6,44 - 3600 rpm	**10001-04698**
Extension 4 (SAE J 609 a) R.R: 1 : 6,44 - 3600 rpm	**10001-04699**
Gearbox for electric motor *Riduttore per motore elettrico*	
Gr. 100-112 (Hz 50 - 2 poles / *poli*) R.R. 1 : 5,09 - 2800 rpm	**10001-04700**

Gearboxes / *Riduttori*. Adapters / *Adattatori*. Pulleys / *Pulegge*. Overgearboxes / *Moltiplicatori*. Guards / *Protezioni*.

SAFETY VALVES · *VALVOLE DI SICUREZZA*

Not included
Non inclusa

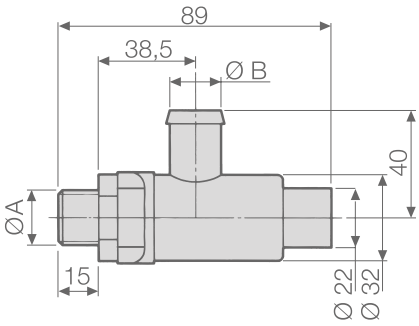

PUMPS *POMPE*	PART NUMBER *CODICE*	TECHNICAL FEATURES · *CARATTERISTICHE TECNICHE*			
		Ø A	Ø B mm (in)	PRESSURE *PRESSIONE* bar (p.s.i.)	Color *Colore*
BP 110	**10002-01456**	G 3/8	13 (0,51)	20 (290)	Green - *Verde*
BP 130					

MAINTENANCE SET · *KIT MANUTENZIONE*

SERIES *SERIE*	MODEL *MODELLO*	PART NUMBER *CODICE*	DIAPHRAGM TYPE *TIPOLOGIA MEMBRANA*
BP	110 130	**10001-02041**	NBR
		10001-02042	DESMOPAN

DIAPHRAGMS · *MEMBRANE*

	MATERIAL · *MATERIALE*		
	NBR	D	V
Pump diaphragm *Membrana pompa*	**00006-00002**	**00006-00092**	**00006-00027**

BPX 25

BPX 25 PA

BPX 25 PP

The new range of Comet low pressure spraying pumps

Recent times have brought new challenges to all of us: environmental sustainability, reduction of energy consumption, new applicatioNs, primarily organic farming.

For this Comet has created the new BPX25, a pump with wet parts totally in plastic, for maximum resistance to abrasion and corrosion, an unlimited series of power drives, combined with maximum ease of maintenance, thanks to the new external manifolds and valves, now inspectables them with the use of a normal hex or allen key. Available in Nylon and Polypropylene versions.

La nuova gamma di pompe da irrorazione a bassa pressione

I tempi recenti hanno portato nuove sfide per tutti noi: sostenibilità ambientale, riduzione dei consumi energetici, nuovi settori applicativi: in primis l'agricoltura biologica.

Per questo Comet ha realizzato la nuova BPX25, una pompa con wet-parts totalmente in plastica, per la massima resistenza all'abrasione e alla corrosione, una serie illimitata di alimentazioni, unite alla massima facilità di manutenzione, grazie ai nuovi collettori esterni ed alle valvole, ora ispezionabili con una normale chiave esagonale o a brugola. Disponibile in versioni Nylon e Polipropilene.

TECNICAL DETAILS · *DETTAGLI TECNICI*

BPX 25 PA	BPX 25 PP
Nylon - SS 316 PP - SS 316	Nylon - SS 316 PP - SS 316
650 rpm	650 rpm
29,9 l/min 7,9 US gpm	29,9 l/min 7,9 US gpm
20 Bar 290 P.s.i.	15 Bar 217 P.s.i.
1,6 CV	1,6 CV
14,3 kg 32 lb	14,3 kg 32 lb

BPX 25

HIGHLIGHTS

A Extreme chemical resistance based on the innovative plastic-made wet parts: heads and manifolds.

B Ease of maintenance thanks to external manifolds and inspectable check-valves.

C Easy topping up with oil, thanks to the external tank.

D Polypropylene version.

E Multiple drive solutions: PTO, hydraulic, stroke, electric, etcc.

HIGHLIGHTS

Estrema resistenza chimica basata sulle innovative wet-parts (testate e collettori) in plastica.

Facilità di manutenzione grazie a collettori esterni e valvole di aspirazione e mandata ispezionabili.

Facile rabbocco dell'olio, grazie al serbatoio esterno.

Versione in polipropilene.

Molteplici soluzioni di azionamento: PTO, motore idraulico, motore a scoppio, motore elettrico, ecc.

BPX 25

LOW PRESSURE DIAPHRAGM PUMPS / *POMPE A MEMBRANA A BASSA PRESSIONE*

HIGHLIGHTS

15 - 20 bar 217 - 290 p.s.i.	
29,9 l/min 7,9 US gpm	
650 rpm	
1,6 HP 1,2 kW	
Polyamide *Poliammide* Polypropylene *Polipropilene*	
NBR	Standard
DESMOPAN	On request
VITON	On request
Standard *Di serie*	

FEATURES

Configuration: 2 diaphragms in NBR (Desmopan® and Viton available on request). Parts in contact with spray liquid: polyamide (standard versions), polypropylene (acid version).

CARATTERISTICHE

Configurazione: 2 membrane in NBR (Desmopan® e Viton a richiesta). Parti a contatto con il liquido: poliammide (versioni standard), polipropilene (versioni acidi).

BENEFITS

1. Innovative plastic-made wet parts: heads and manifolds.
2. External manifolds and inspectable check-valves. Extreme chemical resistance.
3. Polypropylene version.
4. Multiple drive solutions.

BENEFICI

1. *Wet-parts (testate e collettori) in plastica.*
2. *Collettori esterni e valvole di aspirazione e mandata ispezionabili.*
3. *Versione in polipropilene.*
4. *Molteplici soluzioni di azionamento.*

APPLICATIONS · *APPLICAZIONI*

Spot spraying
Irrorazione localizzata

Fert injection
Iniezione fertilizzanti

Soft wash
Lavaggio facciate

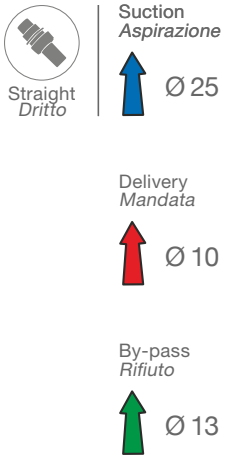

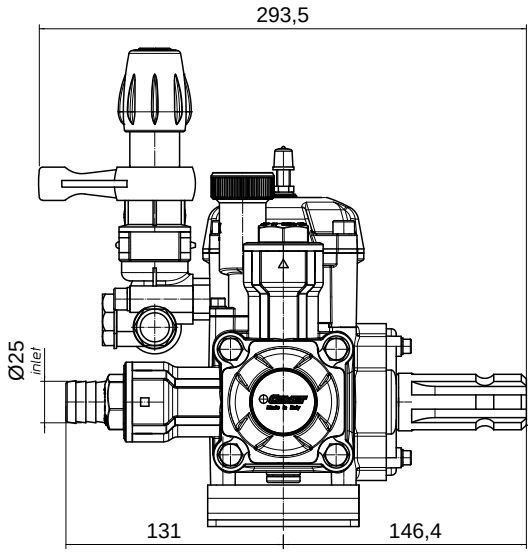

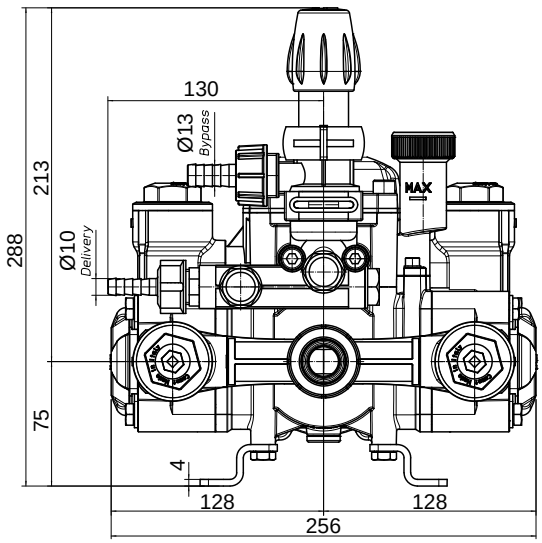

TECNICAL FEATURES · *CARATTERISTICHE TECNICHE*

BPX 25 PA	0 bar - 0 p.s.i				5 bar - 72 p.s.i				10 bar - 145 p.s.i				15 bar - 217 p.s.i				20 bar - 290 p.s.i					
RPM	l/min	U.S.g.p.m.	HP	kW	l/min	U.S.g.p.m.	HP	kW	l/min	U.S.g.p.m.	HP	kW	l/min	U.S.g.p.m.	HP	kW	l/min	U.S.g.p.m.	HP	kW	kg	lb
500	22,6	6,0	0,3	0,2	22,4	5,9	0,4	0,3	22,2	5,9	0,7	0,5	21,9	5,8	1,2	0,9	21,7	5,7	1,3	0,9		
550	25,1	6,6	0,3	0,2	24,8	6,6	0,4	0,3	24,6	6,5	0,8	0,6	24,1	6,4	1,2	0,9	23,8	6,3	1,4	1,0	6,5	14,3
600	27,6	7,3	0,4	0,3	27,3	7,2	0,5	0,4	26,8	7,1	1,0	0,7	26,3	6,9	1,3	0,9	26,1	6,9	1,5	1,1		
650	29,9	7,9	0,5	0,4	29,6	7,8	0,6	0,5	28,8	7,6	1,1	0,8	28,4	7,5	1,3	0,9	27,9	7,4	1,6	1,2		

BPX 25 PP	0 bar - 0 p.s.i				5 bar - 72 p.s.i				10 bar - 145 p.s.i				15 bar - 217 p.s.i					
RPM	l/min	U.S.g.p.m.	HP	kW	l/min	U.S.g.p.m.	HP	kW	l/min	U.S.g.p.m.	HP	kW	l/min	U.S.g.p.m.	HP	kW	kg	lb
500	22,6	6,0	0,3	0,2	22,4	5,9	0,4	0,3	22,2	5,9	0,7	0,5	21,9	5,8	1,2	0,9		
550	25,1	6,6	0,3	0,2	24,8	6,6	0,4	0,3	24,6	6,5	0,8	0,6	24,1	6,4	1,2	0,9	6,5	14,3
600	27,6	7,3	0,4	0,3	27,3	7,2	0,5	0,4	26,8	7,1	1,0	0,7	26,3	6,9	1,3	0,9		
650	29,9	7,9	0,5	0,4	29,6	7,8	0,6	0,5	28,8	7,6	1,1	0,8	28,4	7,5	1,3	0,9		

AVAILABLE VERSIONS · *VERSIONI DISPONIBILI*

A BLANK - Ø 17
CHIUSO - Ø 17

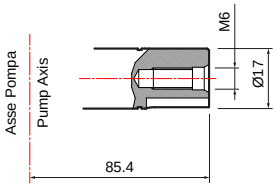

B BLANK - 1" 3/8 F
CHIUSO - 1" 3/8 F

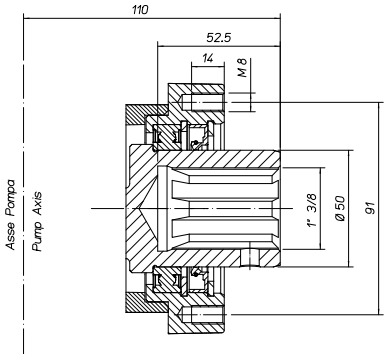

C BLANK - HYDRAULIC MOTOR 1"
CHIUSO - MOTORE IDRAULICO 1"

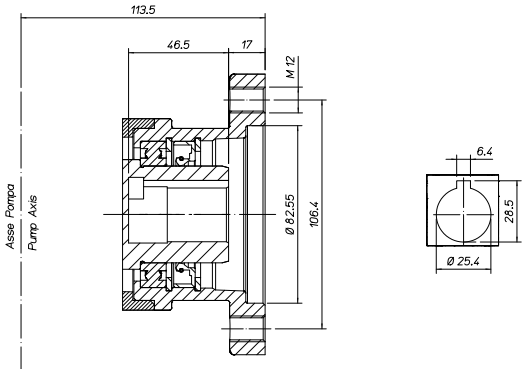

D BLANK - ELECTRIC MOTOR
CHIUSO - MOTORE ELETTRICO

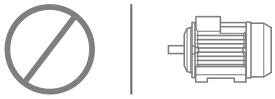

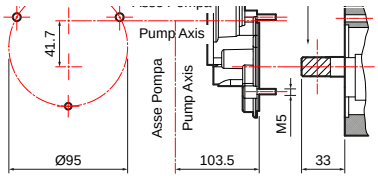

E BLANK - GAS ENGINE
CHIUSO - MOTORE A SCOPPIO

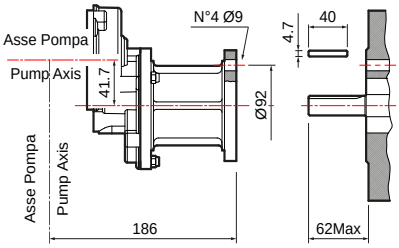

F BLANK - 12 V ELECTRIC MOTOR
CHIUSO - MOTORE ELETTRICO 12 V

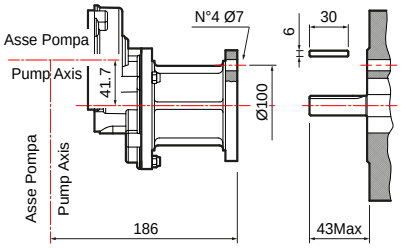

PUMPS AND IMPLEMENTS · *POMPA E APPLICAZIONI*

IMPLEMENTS · *APPLICAZIONI*	DRIVE-SHAFT TYPE · *TIPO DI ALBERO* Pump code · *Codice pompa*	IMPLEMENTS · *APPLICAZIONI*

A

BLANK - Ø 17
CHIUSO - Ø 17

BPX 25 PA
30078-00009
with holding brackets /
con piedi di supporto

BPX 25 PP
30078-00010
with holding brackets /
con piedi di supporto

Adapter 1" 3/8 M *Adattatore 1" 3/8 M*	
1" 3/8 M *1" 3/8 M*	**10001-04583**

B

BLANK - 1" 3/8 F
CHIUSO - 1" 3/8 F

BPX 25 PA
30078-00007
without feet / *senza piedi*

BPX 25 PP
30078-00008
without feet / *senza piedi*

PTO 1" 3/8 quick coupler *Attacco rapido PTO 1" 3/8*	
1" 3/8 F	**10001-10606**
Drive-shaft guard *Protezione cardano* **UNI EN ISO 4254**	**10002-14689**

C

BLANK - HYDRAULIC MOTOR 1"
CHIUSO - MOTORE IDRAULICO 1"

BPX 25 PA
30078-00001
with holding brackets /
con piedi di supporto

BPX 25 PP
30078-00015
with holding brackets /
con piedi di supporto

PUMPS AND IMPLEMENTS · *POMPA E APPLICAZIONI*

IMPLEMENTS · *APPLICAZIONI*	DRIVE-SHAFT TYPE · *TIPO DI ALBERO* Pump code · *Codice pompa*	IMPLEMENTS · *APPLICAZIONI*

D

BLANK - ELECTRIC MOTOR
CHIUSO - MOTORE ELETTRICO

Gearbox included / *Riduttore incluso*
BPX 25 PA
30078-00003
without feet / *senza piedi*

BPX 25 PP
30078-00004
without feet / *senza piedi*

E

BLANK - GAS ENGINE
CHIUSO - MOTORE A SCOPPIO

Gearbox included / *Riduttore incluso*
BPX 25 PA
30078-00011
without feet / *senza piedi*

BPX 25 PP
30078-00012
without feet / *senza piedi*

F

BLANK - 12 V ELECTRIC MOTOR
CHIUSO - MOTORE ELETTRICO 12 V

Gearbox included / *Riduttore incluso*
BPX 25 PA
30078-00005
without feet / *senza piedi*

BPX 25 PP
30078-00006
without feet / *senza piedi*

PUMP-MOUNTED CONTROL UNITS · *GRUPPI DI COMANDI SU POMPA*

GENIUS

DIAPHRAGM *MEMBRANA*	PRESSURE *PRESSIONE* bar (p.s.i.)	PUMP VERSION *VERSIONE POMPA*	PART NUMBER *CODICE*	DELIVERY *MANDATA*	BY-PASS *RIFIUTO*
	20 (290)	**BPX 25 PA**	**42001-00218**	Ø 10	Ø 13
	15 (217)	**BPX 25 PP**	**42001-00219**	Ø 10	Ø 13
●	20 (290)	**BPX 25 PA**	**42001-00324**	Ø 10	Ø 15 elbow/*curvo*
●	15 (217)	**BPX 25 PP**	**42001-00325**	Ø 10	Ø 15 elbow/*curvo*

Can also be used remotely with the following remote control kits · *Utilizzabile anche da remoto con i seguenti kit comando a distanza*

REMOTE CONTROL KITS · *KIT COMANDO A DISTANZA*

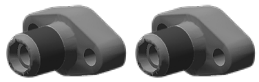

Ø 13 Straigh fittings *Raccordi dritti Ø 13*
10001-11600

OTHER ACCESSORIES · *ALTRI ACCESSORI*

Delivery kit *Kit mandata*	Ø 10	Ø 13
	10001-13359	**10001-11556**

GAS ENGINE MOTORPUMPS · *MOTOPOMPE MOTORE A SCOPPIO*

GAS ENGINE FEATURES ***CARATTERISTICHE MOTORE A SCOPPIO***					**SPRAYING UNITS** ***GRUPPI MOTOPOMPA***	
Brand *Marca*	Type *Modello*	Fuel *Alimentazione*	Net power *Potenza netta* HP (kW)	Drive *Tipo trasmissione*	**BPX 25 (PA)** **GENIUS**	**BPX 25 (PP)** **GENIUS**
HONDA	**GX 120** 4 stroke with base *4 tempi con base*	Gasoline *Benzina*	3,5 (2,6)	Gearbox *Riduttore*	**33001-01215**	**33001-01218** (15 bar)
LONCIN	**G 200 F** 4 stroke with base *4 tempi con base*	Gasoline *Benzina*	5,5 (4,1)	Gearbox *Riduttore*	**33001-01214**	**33001-01217** (15 bar)

On request versions with diaphragm control unit · *Versioni con gruppo di comando a membrana a richiesta*

ELECTROPUMPS · *MOTOPOMPE ELETTRICHE*

ELECTRIC MOTOR FEATURES *CARATTERISTICHE MOTORE ELETTRICO*					BASE MOUNTED SPRAYING UNITS *GRUPPI MOTOPOMPA SU BASE*	
Type *Modello*		Power *Potenza* HP (kW)	Drive *Tipo trasmissione*	Motor part number *Codice motore*	**BPX 25 (PA)** **GENIUS**	**BPX 25 (PP)** **GENIUS**
BATTERY	**V12**	-	-	-	**33001-01229** (8 bar)	**33001-01232** (8 bar)
MEC 80	**V230** 2 poles single-phase *2 poli monofase*	1,5 (1,1)	-	00059-00300	**33001-01225** (15 bar)	**33001-01226** (15 bar)

On request versions with diaphragm control unit · *Versioni con gruppo di comando a membrana a richiesta*

MAINTENANCE SET · *KIT MANUTENZIONE*

SERIES *SERIE*	MODEL *MODELLO*	PART NUMBER *CODICE*	DIAPHRAGM TYPE *TIPOLOGIA MEMBRANA*
BPX	25 (PA)	**10001-13096**	NBR
		10001-11557	DESMOPAN
	25 (PP)	**10001-12834**	NBR
		10001-11537	DESMOPAN

DIAPHRAGMS · *MEMBRANE*

	MATERIAL · *MATERIALE*		
	NBR	D	V
Pump diaphragm *Membrana pompa*	**00006-00016**	**00006-00084**	**00006-00023**
Pressure dumper diaphragm *Membrana accumulatore di pressione*	**00006-00028**	**00006-00095**	**00006-00106** **00006-00109**

COMET BLOG: Growing Knowledge
BLOG COMET: Coltivare la Conoscenza

The diaphragm pumps for soft washing

Diaphragm pumps are essential tools in so many phases of agricultural work but, at the same time, they are versatile tools with many applications: among them is **soft washing.**

In this article, therefore, we will find out what their features are, what they are used for and which diaphragm pumps are best suited for this special cleaning method.

THE HIGH-PRESSURE WASHING
One of the best cleaning methods, both home and professional, is **high-pressure washing**. In fact, **pressure washers** are the best machines to wash both objects and surfaces in an easy and efficient manner because of the pressurized water jet that is produced by **high-pressure pumps**.

DISCOVER COMET PRESSURE WASHERS
The **pump**, in fact, is the core of a pressure washer: this is the component that allows water to reach a **pressure of up to 500 bar**, capable of disintegrating and removing dirt accumulated on objects, floors and vertical surfaces in just one go and without having to operate mechanically or resort to chemical additives or detergents.

This type of washing is used not only in the home but also in any professional sector; however, there are some exceptions related to the construction field.

THE DIFFERENCE BETWEEN HIGH-PRESSURE WASHING AND SOFT WASHING
In special cases, in fact, the excessive pressure exerted by the pressurized water jet may be **too strong for some materials**. Although professional pressure washers allow adjusting the flow rate and pressure generated, in some cases you have to resort to **soft washing**.

...Continue

Le pompe a membrana per il soft wash

*Le **pompe a membrana** sono strumenti indispensabili in tante fasi del lavoro agricolo ma, al contempo, strumenti versatili e dalle tante applicazioni: tra queste c'è il **soft wash**.*

In questo articolo, dunque, scopriremo quali sono le caratteristiche, a cosa serve e quali sono le pompe a membrana più adatte a questo particolare metodo di pulizia.

IL LAVAGGIO AD ALTA PRESSIONE
*Uno dei migliori metodi di pulizia, sia domestica che professionale, è il **lavaggio ad alta pressione**. Le **idropulitrici,** infatti, sono i macchinari migliori per lavare in maniera facile ed efficace sia oggetti che superfici grazie al getto di acqua pressurizzata che viene prodotto dalle **pompe ad alta pressione**.*

SCOPRI LE IDROPULITRICI COMET
*La **pompa**, infatti, rappresenta il cuore di un'idropulitrice: è questo il componente che permette all'acqua di raggiungere una **pressione fino a 500 bar**, capace di disgregare e rimuovere lo sporco accumulato su oggetti, pavimenti e superfici verticali con una semplice passata e senza dover intervenire in maniera meccanica né ricorrere ad additivi chimici o detergenti.*

Questo tipo di lavaggio è impiegato, oltre che in ambito domestico, in qualsiasi settore professionale, ma esistono alcune eccezioni legate all'edilizia.

LA DIFFERENZA TRA LAVAGGIO AD ALTA PRESSIONE E SOFT WASH
*In particolari casi, infatti, la pressione eccessiva esercitata dal getto d'acqua pressurizzato può risultare **troppo forte per alcuni materiali**. Sebbene le idropulitrici professionali permettano di regolare la portata e la pressione generata, in alcuni casi bisogna ricorrere al **soft wash.***

...Continua

READ THE FULL ARTICLE ON:
https://blog.comet-spa.com/diaphragm-pumps/the-diaphragm-pumps-for-soft-washing

LEGGI L'ARTICOLO COMPLETO SU:
https://blog.comet-spa.com/pompe-a-membrana/le-pompe-a-membrana-per-il-soft-wash

BPX SERIES

BPX 120

BPX 140

BPX 180

BPX 270

The new range of Comet low pressure spraying pumps

The new BP-X range is the natural development of the glorious BP-K line, an authentic milestone in the history of Comet spraying pumps.

The BP-X project is based on the intention to provide all possible state-of-art benefits without modifying the essential characteristics of the previous BP-K.

Therefore, the BP-X range allows customers to switch to the newest spraying technologies with a minor impact on design and inventory, with huge savings for OEM's, after-market professionals and end-users.

Positive-displacement piston-diaphragm pumps; maximum pressure: 20 bar; max flow rate: from 132 to 265 l / 1 ' @ 540 RPM.

La nuova gamma di pompe da irrorazione a bassa pressione

La nuova gamma BP-X è il naturale sviluppo della gloriosa BP-K line, un'autentica pietra miliare nella storia delle pompe irroratrici Comet.

Il progetto BP-X si basa sull'intenzione di fornire tutto il possibile vantaggi allo stato dell'arte senza modificarne le caratteristiche essenziali della precedente BP-K.

Pertanto, la gamma BP-X consente ai clienti di passare alla le più recenti tecnologie di irrorazione con un impatto minimo sul design e magazzino, con enormi risparmi per OEM's, ricambisti e utenti finali.

Pompe volumetriche a pistone-membrana; pressione massima: 20 bar; portata max: da 132 a 265 l/1' @ 540 RPM.

TECNICAL DETAILS · *DETTAGLI TECNICI*

BPX 120	BPX 140	BPX 180	BPX 270
3 Diaphragms / *Membrane*	3 Diaphragms / *Membrane*	4 Diaphragms / *Membrane*	6 Diaphragms / *Membrane*
550 rpm	550 rpm	550 rpm	550 rpm
117 l/min 31,0 US gpm	136 l/min 36,0 US gpm	178 l/min 47,0 US gpm	270 l/min 71,4 US gpm
20 Bar 290 P.s.i.	20 Bar 290 P.s.i.	15 Bar 217 P.s.i.	15 Bar 217 P.s.i.
6,1 CV	6,9 CV	7,0 CV	10,9 CV
14,3 kg 32 lb	16,4 kg 36,2 lb	18,4 kg 40,6 lb	18,4 kg 40,6 lb

BPX SERIES

HIGHLIGHTS

A Excellent priming and displacement capacity, because of the optimized fluid dynamics and the reduced clearance volumes inside pumping chambers and manifolds.

B Silent and smooth operation thanks to optimized fluid dynamics of the check valves, thus allowing maximum tightness, open/close velocity and no flickers.

C Extreme chemical resistance based on the innovative nylon-made wet parts: heads and manifolds.

D Highest resistance to axial and radial thrust, thanks to the built on-chassis holding brackets.

E Multiple drive solutions: PTO, hydraulic, stroke, etc...

F Orientable suction and pressure fitting (fly-nut or clip available).

G Water drain-plug on all pumps.

HIGHLIGHTS

Eccellente capacità di adescamento e rendimento volumetrico, grazie al fluidodinamica ottimizzata e volumi di gioco ridotti all'interno camere di pompaggio e collettori.

Funzionamento silenzioso e regolare grazie alla fluidodinamica ottimizzata delle valvole, consentendo così massima tenuta, velocità di apertura e chiusura e nessuno sfarfallio.

Estrema resistenza chimica basata sulle innovative testate e collettori in nylon.

Massima resistenza alla spinta assiale e radiale, grazie alla staffe di sostegno del telaio.

Molteplici soluzioni di azionamento: presa di forza, mot. idr., mot. a scoppio.

Orientabilità raccordi aspirazione e mandata (disponibili ghiera o forcella).

Tappo di scarico dell'acqua su tutte le pompe.

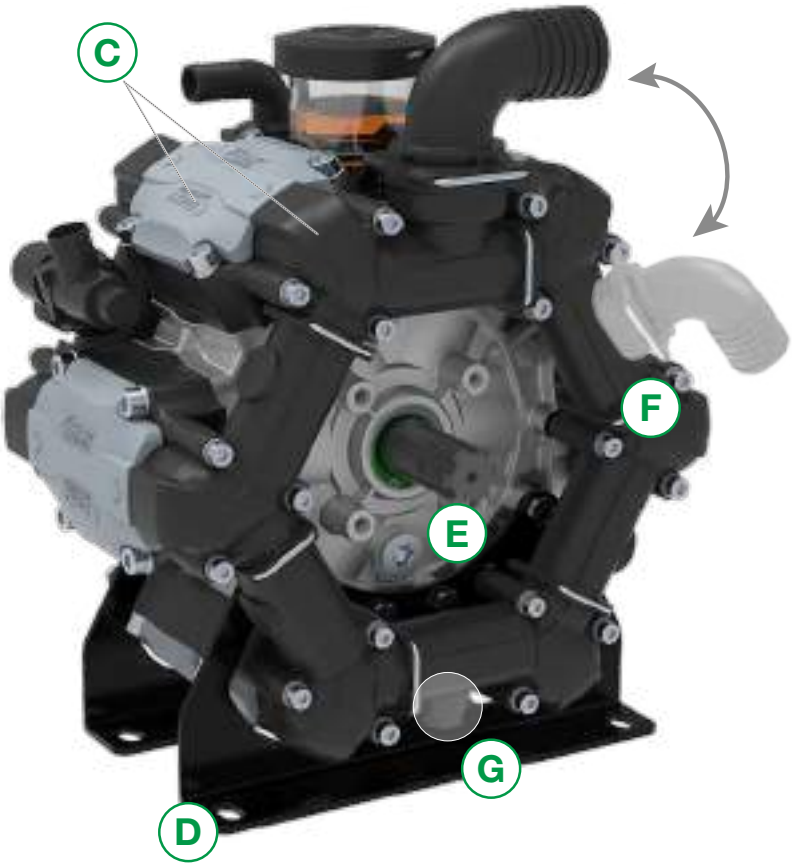

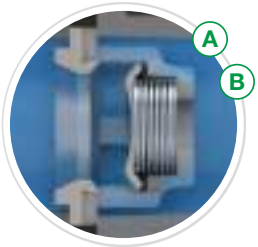

Optimized fluid dynamics
Fluido dinamica ottimizzata

BPX 120 · BPX 140

LOW PRESSURE DIAPHRAGM PUMPS / *POMPE A MEMBRANA A BASSA PRESSIONE*

HIGHLIGHTS

20 bar 290 p.s.i.	
117 - 136 l/min 31,0 - 36,0 US gpm	
550 rpm	
6,1 - 6,9 HP 4,5 - 5,1 kW	
Polyamide *Poliammide*	
NBR DESMOPAN VITON	Standard On request On request
Standard *Di serie*	

FEATURES

Configuration: 3 diaphragms in NBR and Desmopan® (Viton available on request). Parts in contact with spray liquid: polyamide. Standard: pressure accumulator, thrust bearings, antifreeze outlet. On request: safety valve.

CARATTERISTICHE

Configurazione: 3 membrane in NBR e Desmopan® (Viton a richiesta). Parti a contatto con il liquido: poliammide. Di serie: accumulatore di pressione, cuscinetti reggispinta, scarico antigelo. A richiesta: valvola di sicurezza.

BENEFITS

1. Excellent priming and displacement capacity.
2. Silent and smooth operation thanks to the innovative design of the new check valves.
3. Extreme chemical resistance.
4. Highest resistance to axial and radial thrust.

BENEFICI

1. *Eccellente capacità di adescamento e rendimento volumetrico.*
2. *Funzionamento silenzioso e regolare grazie al design innovativo delle valvole.*
3. *Estrema resistenza chimica.*
4. *Massima resistenza alla spinta assiale e radiale.*

APPLICATIONS · *APPLICAZIONI*

Boom sprayers
Irroratrici a barra

Air blast sprayers
Atomizzatori

Spot spraying
Irrorazione localizzata

De-icing
De-icing

Fert injection
Iniezione fertilizzanti

Elbow
Curvo

Suction
Aspirazione

Ø 35 (BPX 120)
Ø 40 (BPX 140)

Elbow
Curvo

Delivery
Mandata

Ø 20

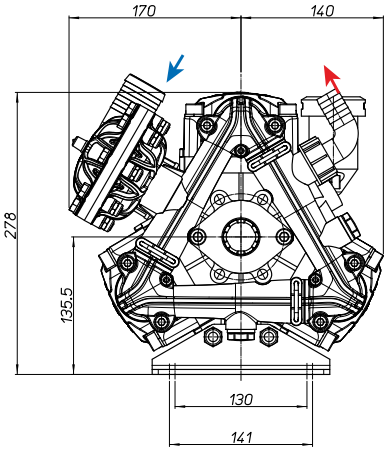

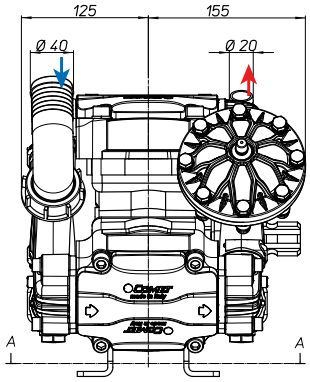

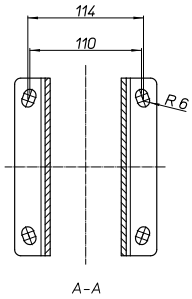

TECNICAL FEATURES · *CARATTERISTICHE TECNICHE*

BPX 120	0 bar - 0 p.s.i				5 bar - 72 p.s.i				10 bar - 145 p.s.i				15 bar - 217 p.s.i				20 bar - 290 p.s.i					
RPM	l/min	U.S.g.p.m.	HP	kW	l/min	U.S.g.p.m.	HP	kW	l/min	U.S.g.p.m.	HP	kW	l/min	U.S.g.p.m.	HP	kW	l/min	U.S.g.p.m.	HP	kW	kg	lb
400	86	22,7	0,4	0,3	85	22,4	1,5	1,1	84	22,2	2,4	1,8	83	22,0	3,2	2,4	82	21,6	4,0	3,0	14,3	32
450	97	25,7	0,6	0,5	96	25,4	1,6	1,2	95	25,1	2,8	2,0	94	24,8	3,6	2,7	93	24,5	4,7	3,5		
500	107	28,4	0,8	0,6	107	28,1	2,0	1,5	106	27,9	3,2	2,4	104	27,5	4,2	3,1	103	27,2	5,5	4,1		
550	117	31,0	1,0	0,7	116	30,7	2,2	1,6	115	30,4	3,6	2,7	114	30,2	4,8	3,5	113	29,9	6,1	4,5		

BPX 140	0 bar - 0 p.s.i				5 bar - 72 p.s.i				10 bar - 145 p.s.i				15 bar - 217 p.s.i				20 bar - 290 p.s.i					
RPM	l/min	U.S.g.p.m.	HP	kW	l/min	U.S.g.p.m.	HP	kW	l/min	U.S.g.p.m.	HP	kW	l/min	U.S.g.p.m.	HP	kW	l/min	U.S.g.p.m.	HP	kW	kg	lb
400	100	26,5	0,4	0,3	98	25,9	1,6	1,2	97	25,6	2,5	1,9	96	25,3	3,7	2,7	95	25,0	5,0	3,7	14,3	31,5
450	113	29,8	0,6	0,5	110	29,0	1,8	1,3	108	28,5	2,9	2,1	107	28,3	4,0	3,0	106	28,0	5,2	3,8		
500	125	33,1	0,8	0,6	122	32,3	2,2	1,6	121	31,9	3,6	2,7	120	31,6	5,0	3,7	117	31,0	5,7	4,2		
550	136	36,0	1,0	0,7	135	35,8	2,3	1,7	133	35,1	3,7	2,7	132	34,9	5,2	3,8	130	34,4	6,9	5,1		

AVAILABLE VERSIONS · *VERSIONI DISPONIBILI*

A BLANK - 1” 3/8 M
CHIUSO - 1” 3/8 M

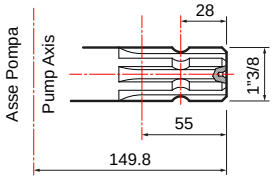

B BLANK - Ø 30
CHIUSO - Ø 30

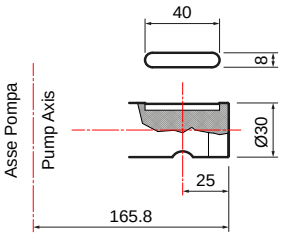

C Ø 20 - 1” 3/8 M

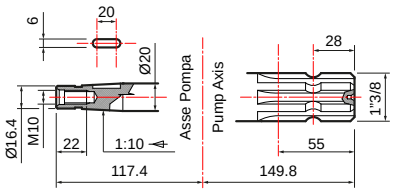

PUMPS AND IMPLEMENTS · *POMPA E APPLICAZIONI*

IMPLEMENTS · *APPLICAZIONI*	DRIVE-SHAFT TYPE · *TIPO DI ALBERO* Pump code · *Codice pompa*	IMPLEMENTS · *APPLICAZIONI*

A

BLANK - 1” 3/8 M
CHIUSO - 1” 3/8 M

BPX 120
30088-00003
with feet / *con piedi*

BPX 140
30085-00001
with feet / *con piedi*

Hydraulic motor adapter *Adattatore per motore idraulico*	
Ø 1” cyl. shaft 6,35 mm key *Albero cilindrico Ø1” con linguetta 6,35 mm*	**10001-00615**
Ø 25 mm cyl. shaft 8 mm key *Albero cilindrico Ø 25 mm con linguetta 8 mm*	**10001-00614**
Drive-shaft guard *Protezione cardano* **UNI EN ISO 4254**	**10002-01781**

B

BLANK - Ø 30
CHIUSO - Ø 30

BPX 120
30088-00004
with feet / *con piedi*

BPX 140
30085-00003
with feet / *con piedi*

Gas engine gearboxes *Riduttori per motore a scoppio*	
Extension 3 (SAE J 609 a) R.R: 1 : 6,44 - 3600 rpm	**10001-04698**
Extension 4 (SAE J 609 a) R.R: 1 : 6,44 - 3600 rpm	**10001-04699**
Gearbox for electric motor *Riduttore per motore elettrico*	
Gr. 100-112 (Hz 50 - 2 poles / *poli*) R.R. 1 : 5,09 - 2800 rpm	**10001-04700**

C

Ø 20 - 1” 3/8 M

Adapter on conical through shaft *Adattatore su albero passante conico*	
1” 3/8 M - Ø 20	**10001-04584**
Adapter for pulley *Adattatore per puleggia*	
Ø 25 - Ø 20	**10001-04587**

BPX 120
30088-00005
with feet / *con piedi*

BPX 140
30085-00004
with feet / *con piedi*

Gearboxes / *Riduttori.* **Adapters / *Adattatori.*** **Pulleys / *Pulegge.*** **Overgearboxes / *Moltiplicatori.*** **Guards / *Protezioni.***

SAFETY VALVES · *VALVOLE DI SICUREZZA*

Not included
Non inclusa

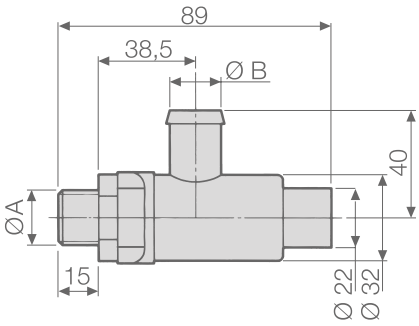

PUMPS *POMPE*	PART NUMBER *CODICE*	TECHNICAL FEATURES · *CARATTERISTICHE TECNICHE*			
		Ø A	Ø B mm (in)	PRESSURE *PRESSIONE* bar (p.s.i.)	Color *Colore*
BPX 120	**10002-01456**	G 3/8	13 (0,51)	20 (290)	Green - *Verde*
BPX 140					

MAINTENANCE SET · *KIT MANUTENZIONE*

SERIES *SERIE*	MODEL *MODELLO*	PART NUMBER *CODICE*	DIAPHRAGM TYPE *TIPOLOGIA MEMBRANA*
BPX	120 140	**10001-12851**	NBR
		10001-13749	DESMOPAN

DIAPHRAGMS · *MEMBRANE*

	MATERIAL · *MATERIALE*		
	NBR	D	V
Pump diaphragm *Membrana pompa*	**00006-00002**	**00006-00092**	**00006-00027**
Pressure dumper diaphragm *Membrana accumulatore di pressione*	**00006-00028**	**00006-00095**	**00006-00106** **00006-00109**

BPX 180

LOW PRESSURE DIAPHRAGM PUMPS / *POMPE A MEMBRANA A BASSA PRESSIONE*

HIGHLIGHTS

- 15 bar
  217 p.s.i.
- 178 l/min
  47,0 US gpm
- 550 rpm
- 7,0 HP
  5,2 kW
- Polyamide
  Poliammide
- DESMOPAN Standard
- Standard
  Di serie

FEATURES

Configuration: 4 diaphragms in Desmopan®. Parts in contact with spray liquid: polyamide.
Standard: pressure accumulator. On request: safety valve.

CARATTERISTICHE

Configurazione: 4 membrane in Desmopan®. Parti a contatto con il liquido: poliammide.
Di serie: accumulatore di pressione. A richiesta: valvola di sicurezza.

BENEFITS

1. Excellent priming and displacement capacity.
2. Silent and smooth operation thanks to the innovative design of the new check valves.
3. Extreme chemical resistance.
4. Highest resistance to axial and radial thrust.

BENEFICI

1. *Eccellente capacità di adescamento e rendimento volumetrico.*
2. *Funzionamento silenzioso e regolare grazie al design innovativo delle valvole.*
3. *Estrema resistenza chimica.*
4. *Massima resistenza alla spinta assiale e radiale.*

APPLICATIONS · *APPLICAZIONI*

Boom sprayers
Irroratrici a barra

Air blast sprayers
Atomizzatori

De-icing
De-icing

Fert injection
Iniezione fertilizzanti

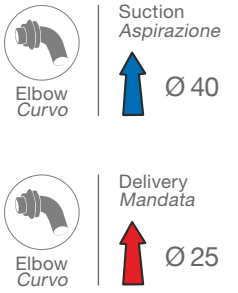

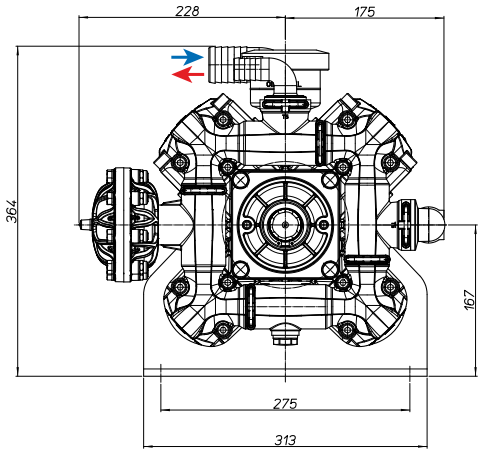

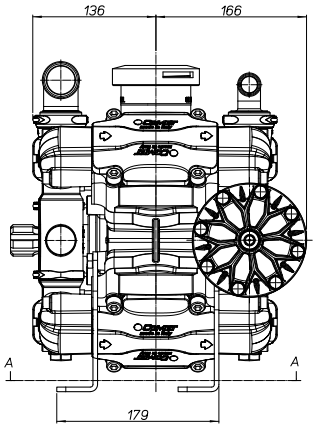

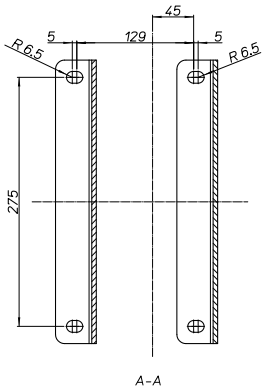

TECNICAL FEATURES · *CARATTERISTICHE TECNICHE*

BPX 180	0 bar - 0 p.s.i				5 bar - 72 p.s.i				10 bar - 145 p.s.i				15 bar - 217 p.s.i					
RPM	l/min	U.S.g.p.m.	HP	kW	l/min	U.S.g.p.m.	HP	kW	l/min	U.S.g.p.m.	HP	kW	l/min	U.S.g.p.m.	HP	kW	kg	lb
400	130	34,3	1,3	1,0	129	34,2	2,2	1,6	128	33,7	3,5	2,6	127	33,4	4,9	3,6	24	53
450	145	38,4	1,5	1,1	145	38,3	2,5	1,9	143	37,9	3,9	2,9	142	37,5	5,7	4,2		
500	162	42,8	1,7	1,3	162	42,7	2,9	2,1	160	42,3	4,6	3,4	158	41,9	6,5	4,8		
550	178	47,0	2,0	1,5	178	46,9	3,3	2,4	175	46,2	5,0	3,7	174	45,9	7,0	5,2		

AVAILABLE VERSIONS · *VERSIONI DISPONIBILI*

A 1” 3/8 M - 1” 3/8 M

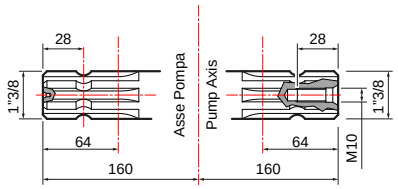

B 1” 3/8 M - Ø 25 F

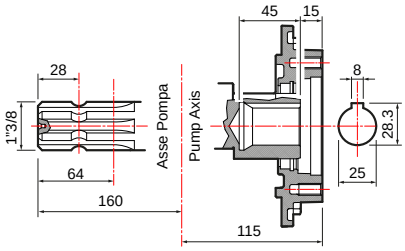

PUMPS AND IMPLEMENTS · *POMPA E APPLICAZIONI*

IMPLEMENTS · *APPLICAZIONI*	DRIVE-SHAFT TYPE · *TIPO DI ALBERO* Pump code · *Codice pompa*	IMPLEMENTS · *APPLICAZIONI*

A

1” 3/8 M - 1” 3/8 M

BPX 180
30086-00001
with feet / *con piedi*

Splined shaft cap *Tappo albero M*	**00042-00117**

Hydraulic motor adapter *Adattatore per motore idraulico*	
Ø 25 mm cyl. shaft 8 mm key *Albero cilindrico Ø 25 mm con linguetta 8 mm*	**10001-00532**
Drive-shaft guard *Protezione cardano* **UNI EN ISO 4254**	**10002-01783**
Splined shaft cap *Tappo albero M*	**00042-00117**

B

1” 3/8 M - Ø 25 F

BPX 180
30086-00002
with feet / *con piedi*

Protective cap 6 holes *Tappo protettivo 6 fori*	**10002-01774**

SAFETY VALVES · *VALVOLE DI SICUREZZA*

Not included
Non inclusa

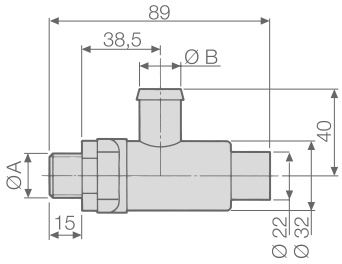

PUMPS *POMPE*	SAFETY VALVE KIT (valve included) *KIT VALVOLA DI SICUREZZA (valvola inclusa)*	SAFETY VALVE (for spare part use) *VALVOLA DI SICUREZZA (per uso ricambio)*	TECHNICAL FEATURES · *CARATTERISTICHE TECNICHE*			
			Ø A	Ø B mm (in)	PRESSURE *PRESSIONE* bar (p.s.i.)	Color *Colore*
BPX 180	**10002-16601**	**10002-16595**	G 1/2	19 (0,75)	15 (217)	Grey - *Grigio*

MAINTENANCE SET · *KIT MANUTENZIONE*

SERIES *SERIE*	MODEL *MODELLO*	PART NUMBER *CODICE*	DIAPHRAGM TYPE *TIPOLOGIA MEMBRANA*
BPX	180	**10001-13747**	DESMOPAN

DIAPHRAGMS · *MEMBRANE*

○	MATERIAL · *MATERIALE*
	D
Pump diaphragm *Membrana pompa*	**00006-00091**
Pressure dumper diaphragm *Membrana accumulatore di pressione*	**00006-00057**

BPX 270

LOW PRESSURE DIAPHRAGM PUMPS / *POMPE A MEMBRANA A BASSA PRESSIONE*

HIGHLIGHTS

- 15 bar
  217 p.s.i.
- 270 l/min
  71,4 US gpm
- 550 rpm
- 10,9 HP
  8,1 kW
- Polyamide
  Poliammide
- DESMOPAN Standard

FEATURES

Configuration: 6 diaphragms Desmopan®. Parts in contact with spray liquid: polyamide. On request: safety valve.

CARATTERISTICHE

Configurazione: 6 membrane Desmopan®. Parti a contatto con il liquido: poliammide. A richiesta: valvola di sicurezza.

BENEFITS

1. Excellent priming and displacement capacity.
2. Silent and smooth operation thanks to the innovative design of the new check valves.
3. Extreme chemical resistance.
4. Highest resistance to axial and radial thrust.

BENEFICI

1. *Eccellente capacità di adescamento e rendimento volumetrico.*
2. *Funzionamento silenzioso e regolare grazie al design innovativo delle valvole.*
3. *Estrema resistenza chimica.*
4. *Massima resistenza alla spinta assiale e radiale.*

APPLICATIONS · *APPLICAZIONI*

Boom sprayers
Irroratrici a barra

Air blast sprayers
Atomizzatori

De-icing
De-icing

Fert injection
Iniezione fertilizzanti

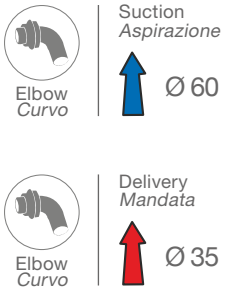

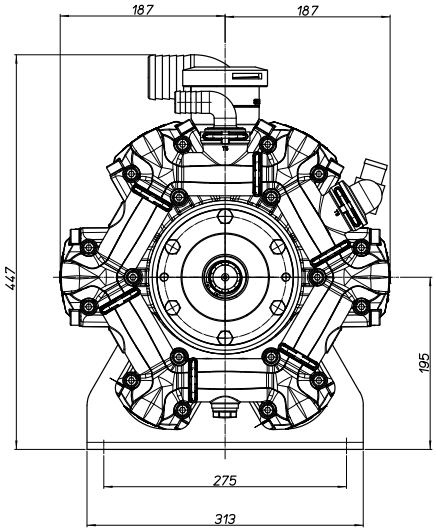

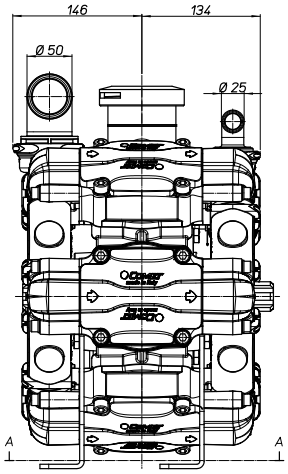

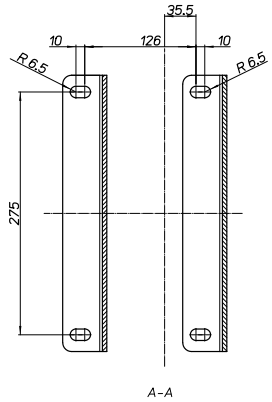

TECNICAL FEATURES · *CARATTERISTICHE TECNICHE*

BPX 270	0 bar - 0 p.s.i				5 bar - 72 p.s.i				10 bar - 145 p.s.i				15 bar - 217 p.s.i					
RPM	l/min	U.S.g.p.m.	HP	kW	l/min	U.S.g.p.m.	HP	kW	l/min	U.S.g.p.m.	HP	kW	l/min	U.S.g.p.m.	HP	kW	kg	lb
400	201	53,1	1,9	1,4	201	53,0	3,2	2,4	199	52,6	5,5	4,1	197	52,1	7,6	5,6	40	88
450	225	59,4	2,1	1,6	224	59,2	3,5	2,6	223	58,8	6,1	4,5	221	58,4	8,9	6,6		
500	248	65,6	2,4	1,8	248	65,5	4,0	3,0	246	64,9	7,1	5,3	244	64,5	9,6	7,1		
550	270	71,4	2,7	2,0	270	71,2	4,6	3,4	266	70,4	7,6	5,6	264	69,9	10,9	8,1		

AVAILABLE VERSIONS · *VERSIONI DISPONIBILI*

A 1” 3/8 M - 1” 3/8 M

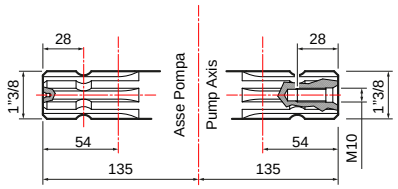

B 1” 3/8 M - Ø 25 F

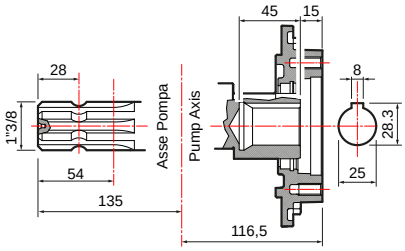

PUMPS AND IMPLEMENTS · *POMPA E APPLICAZIONI*

IMPLEMENTS · *APPLICAZIONI*	DRIVE-SHAFT TYPE · *TIPO DI ALBERO* Pump code · *Codice pompa*	IMPLEMENTS · *APPLICAZIONI*

A

1” 3/8 M - 1” 3/8 M

BPX 270
30087-00001
with feet / *con piedi*

Drive-shaft guard *Protezione cardano* **UNI EN ISO 4254**	**10002-01780**
Splined shaft cap *Tappo albero M*	**00042-00117**

Hydraulic motor adapter *Adattatore per motore idraulico*	
Ø 25 mm cyl. shaft 8 mm key *Albero cilindrico Ø 25 mm con linguetta 8 mm*	**10001-00525**
Ø 32 mm cyl. shaft 10 mm key *Albero cilindrico Ø 32 mm con linguetta 10 mm*	**10001-00533**
Drive-shaft guard *Protezione cardano* **UNI EN ISO 4254**	**10002-01783**
Splined shaft cap *Tappo albero M*	**00042-00117**

B

1” 3/8 M - Ø 25 F

BPX 270
30087-00002
with feet / *con piedi*

Protective cap 6 holes *Tappo protettivo 6 fori*	**10002-01774**

SAFETY VALVES · *VALVOLE DI SICUREZZA*

Not included
Non inclusa

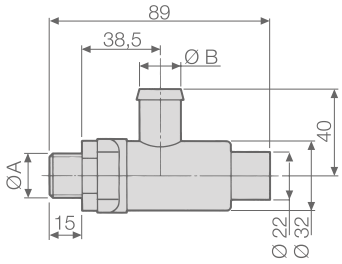

PUMPS *POMPE*	SAFETY VALVE KIT (valve included) *KIT VALVOLA DI SICUREZZA (valvola inclusa)*	SAFETY VALVE (for spare part use) *VALVOLA DI SICUREZZA (per uso ricambio)*	TECHNICAL FEATURES · *CARATTERISTICHE TECNICHE*			
			Ø A	Ø B mm (in)	PRESSURE *PRESSIONE* bar (p.s.i.)	Color *Colore*
BPX 270	**10002-16602**	**10002-01459**	G 3/4	25 (1,00)	15 (217)	Grey - *Grigio*

MAINTENANCE SET · *KIT MANUTENZIONE*

SERIES *SERIE*	MODEL *MODELLO*	PART NUMBER *CODICE*	DIAPHRAGM TYPE *TIPOLOGIA MEMBRANA*
BPX	270	**10001-13748**	DESMOPAN

DIAPHRAGMS · *MEMBRANE*

○	MATERIAL · *MATERIALE*
	D
Pump diaphragm *Membrana pompa*	**00006-00091**
Pressure dumper diaphragm *Membrana accumulatore di pressione*	**00006-00057**

BPS SERIES

BPS 160 - BPS 195

BPS 200 - BPS 255

BPS 260 - BPS 325

BPS 300 - BPS 385

Comet 3 to 6 diaphragm low-pressure pumps

The BPS line boasts a series of major features unparalleled on the market: reduced overall dimensions, ease of maintenance, long life and resistance to heavy duty operating conditions, while always providing high performance in terms of flow rate, priming capacity, power absorption and silent running.

The BPS range includes 8 pumps with 20-bar max pressure and flow rates from 162 to 382 l/min, designed for the most modern and high-performance boom-sprayers. All the pumps of the BPS range can be coupled in tandem to increase flow rates or obtain multi-purpose synchronous applications (spraying /agitation/constant recirculation).

On request, the pumps can be equipped with: safety valve, PTO guards (mandatory in EU), pressure dampers (standard on 3 and 4 piston pumps).

What is more, to optimize the after-sales service, most of the spare parts are common for all the models of the range.

Pompe a bassa pressione Comet da 3 a 6 membrane

La linea BPS garantisce una serie di caratteristiche di eccellenza senza eguali sul mercato: massima riduzione degli ingombri, facilità di manutenzione, durevolezza, e resistenza alle più dure condizioni di lavoro, mantenendo sempre alte prestazioni in termini di portata, capacità adescante, assorbimenti di potenza e silenziosità.

La gamma BPS comprende 8 pompe con pressione massima di 20 bar e portate da 162 a 382 lt/min, destinate ad equipaggiare le più moderne e performanti macchine con barre irroratrici. Tutte le pompe della gamma BPS sono abbinabili in tandem per aumentarne la portata o ottenere applicazioni multiple in sincrono (irrorazione / agitazione / ricircolo costante).

Le pompe sono equipaggiabili a richiesta con: valvola di sicurezza, protezioni cardano (obbligatorie in UE), accumulatore di pressione (di serie sulle pompe a 3 e 4 pompanti).

Inoltre, per una maggiore ottimizzazione in fase di assistenza, la quasi totalità dei ricambi è comune a tutti i modelli della gamma.

TECNICAL DETAILS · *DETTAGLI TECNICI*

BPS 160	BPS 195	BPS 200	BPS 255	BPS 260	BPS 300	BPS 325	BPS 385
3 Diaphragms / *Membrane*	3 Diaphragms / *Membrane*	4 Diaphragms / *Membrane*	4 Diaphragms / *Membrane*	5 Diaphragms / *Membrane*	6 Diaphragms / *Membrane*	5 Diaphragms / *Membrane*	6 Diaphragms / *Membrane*
550 rpm	550 rpm	550 rpm	550 rpm	550 rpm	550 rpm	550 rpm	550 rpm
162 l/min 42,8 US gpm	187 l/min 49,3 US gpm	199 l/min 52,7 US gpm	251 l/min 66,2 US gpm	249 l/min 65,9 US gpm	299 l/min 79 US gpm	319 l/min 84,2 US gpm	382 l/min 100,8 US gpm
20 Bar 290 P.s.i.	20 Bar 290 P.s.i.	20 Bar 290 P.s.i.	20 Bar 290 P.s.i.	20 Bar 290 P.s.i.	20 Bar 290 P.s.i.	20 Bar 290 P.s.i.	20 Bar 290 P.s.i.
8,0 CV	9,5 CV	10,3 CV	13,3 CV	12,9 CV	15,4 CV	16,3 CV	20,2 CV
30 kg 66 lb	30 kg 66 lb	37 kg 82 lb	37 kg 82 lb	44 kg 97 lb	50 kg 110 lb	44 kg 97 lb	51 kg 112 lb

BPS SERIES

HIGHLIGHTS

A LOW-MAINTENANCE
Over-sized diaphragms and reduced piston stroke provide **maximum durability for diaphragms, check valves and consumables.** Drain plugs on both manifolds to prevent icing issues.

B PERFORMANCE
Short-stroke pistons, oversized diaphragm (**1**) and check-valves (**2**) with innovative fluid slots and spring loads allow **unique priming capacity, flow-rate accuracy and shut-off speed.**

C MODULARITY
Pumps can be coupled in "tandem" to **expand the flow-rate** of for **multi-purpose applications**.

D VERSATILITY
Hose barbs available in **fly-nut threaded** (**3**) or clip-coupling version (**4**).
Shaft plugs available in 1" 3/8 splined M or F (**5**)**; 25 or 32 Ø mm F** (**6**).

E OUTSTANDING MATERIALS
Plastic-coated aluminium heads (**7**). Stainless steel – techno polymer check-valves. Manifolds and fittings in high tech polymers (**8**). Double-coated steel-made holders (**9**). Diaphragms in NBR and Desmopan.

HIGHLIGHTS

BASSA MANUTENZIONE
*Membrane sovradimensionate e corsa ridotta del pistone garantiscono la **massima durevolezza di membrane, valvole di non ritorno e materiali di consumo**. Tappi di scarico su entrambi i collettori per evitare la formazione di ghiaccio.*

PRESTAZIONI
*Pistoni a corsa breve, membrana sovradimensionata (**1**) e valvole di non ritorno (**2**) con scanalature innovative per il deflusso dei fluidi e carico a molla per una **capacità di adescamento, precisione di portata e velocità di arresto ineguagliabili.***

MODULARITÀ
*Le pompe possono essere abbinate in "tandem" **per aumentarne la portata** o **per applicazioni multiple.***

VERSATILITÀ
*Raccordi portagomma disponibili con **filettatura con girello** (**3**) o in versione con aggancio a clip (**4**).*
***Coperchi presa di forza disponibili in versione scanalata M o F 1" 3/8** (**5**)**; 25 o 32 Ø mm F** (**6**).*

ECCELLENZA DEI MATERIALI
*Testate in alluminio plastificato (**7**). Valvole di non ritorno in acciaio inox - tecnopolimero. Collettori e raccordi in polimeri ad alta tecnologia (**8**). Supporti in acciaio a doppio rivestimento (**9**). Membrane in NBR e Desmopan.*

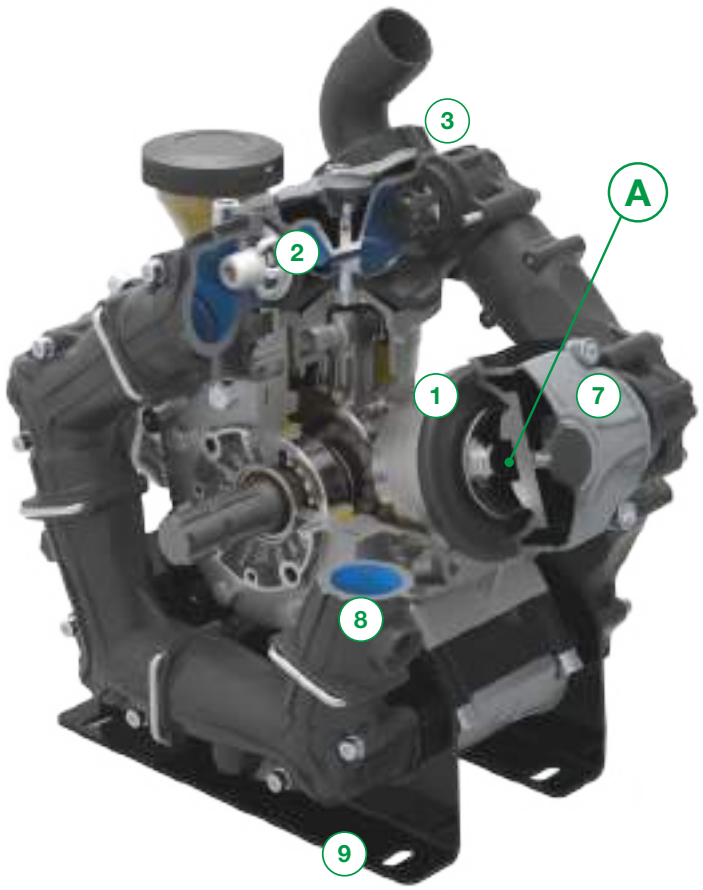

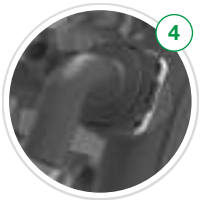

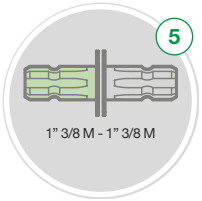

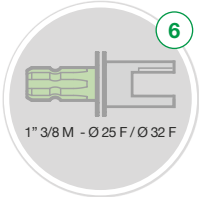

BPS 160 · BPS 195

LOW PRESSURE DIAPHRAGM PUMPS / *POMPE A MEMBRANA A BASSA PRESSIONE*

HIGHLIGHTS

	20 bar 290 p.s.i.
	162 - 187 l/min 42,9 - 49,3 US gpm
	550 rpm
	8,0 - 9,5 HP 5,9 - 7,1 kW
	Plastic coated aluminium *Alluminio Plastificato* Polyamide *Poliammide*
	NBR Standard (BPS 160) DESMOPAN Standard
	Standard *Di serie*

FEATURES

Configuration: 3 diaphragms in NBR (BPS 160) and Desmopan® (BPS 160 - BPS 195). Parts in contact with spray liquid: plastic coated aluminium and poliamide. Standard: pressure accumulator. On request: safety valve.

CARATTERISTICHE

Configurazione: 3 membrane in NBR (BPS 160) e Desmopan® (BPS 160 - BPS 195). Parti a contatto con il liquido: alluminio plastificato e poliammide. Di serie: accumulatore di pressione. A richiesta: valvola di sicurezza.

BENEFITS

1. Over-sized diaphragms.
2. Short-stroke pistons.
3. Pumps can be coupled in “tandem”.
4. Plastic-coated aluminium heads. Stainless steel – techno polymer check-valves.

BENEFICI

1. *Membrane sovradimensionate.*
2. *Pistoni a corsa breve.*
3. *Le pompe possono essere abbinate in "tandem".*
4. *Testate in alluminio plastificato. Valvole di non ritorno in acciaio inox - tecnopolimero.*

APPLICATIONS · *APPLICAZIONI*

Boom sprayers
Irroratrici a barra

Air blast sprayers
Atomizzatori

De-icing
De-icing

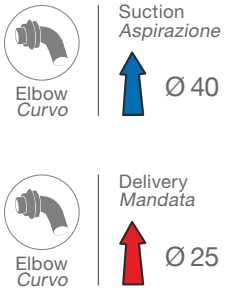

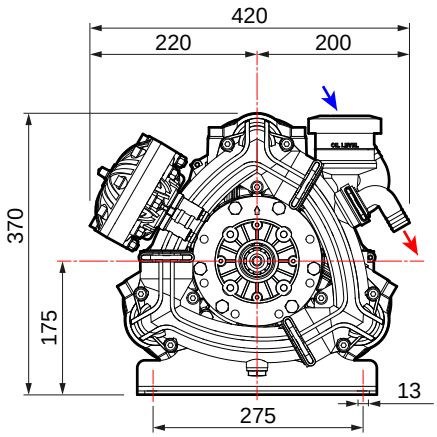

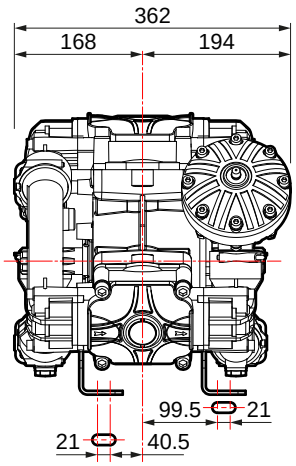

TECNICAL FEATURES · *CARATTERISTICHE TECNICHE*

BPS 160	0 bar - 0 p.s.i				5 bar - 72 p.s.i				10 bar - 145 p.s.i				15 bar - 217 p.s.i				20 bar - 290 p.s.i					
RPM	l/min	U.S.g.p.m.	HP	kW	l/min	U.S.g.p.m.	HP	kW	l/min	U.S.g.p.m.	HP	kW	l/min	U.S.g.p.m.	HP	kW	l/min	U.S.g.p.m.	HP	kW	kg	lb
400	119	31,4	1,0	0,7	116	30,5	1,9	1,4	113	29,9	3,3	2,4	112	29,7	4,6	3,4	111	29,2	5,8	4,3	30	66
450	134	35,4	1,1	0,8	130	34,2	2,3	1,7	128	33,7	3,5	2,6	126	33,4	4,9	3,6	125	32,9	6,8	5,0		
500	148	39,1	1,2	0,9	145	38,4	2,6	1,9	142	37,4	4,4	3,3	140	37,0	5,8	4,3	139	36,6	7,5	5,6		
550	162	42,9	1,4	1,0	159	41,9	3,0	2,2	156	41,2	4,9	3,6	154	40,8	6,5	4,8	153	40,4	8,0	5,9		

BPS 195	0 bar - 0 p.s.i				5 bar - 72 p.s.i				10 bar - 145 p.s.i				15 bar - 217 p.s.i				20 bar - 290 p.s.i					
RPM	l/min	U.S.g.p.m.	HP	kW	l/min	U.S.g.p.m.	HP	kW	l/min	U.S.g.p.m.	HP	kW	l/min	U.S.g.p.m.	HP	kW	l/min	U.S.g.p.m.	HP	kW	kg	lb
400	141	37,1	1,2	0,9	140	37,1	2,3	1,7	139	36,7	3,7	2,7	138	36,5	5,4	4,0	138	36,4	7,2	5,3	30	66
450	158	41,8	1,4	1,0	158	41,7	2,8	2,0	157	41,4	4,6	3,4	156	41,2	6,4	4,7	155	40,9	8,3	6,1		
500	175	46,2	1,5	1,1	174	45,9	3,3	2,4	173	45,7	5,2	3,8	172	45,4	7,0	5,2	171	45,1	8,9	6,6		
550	187	49,3	1,6	1,2	186	49,1	3,6	2,7	185	48,7	5,7	4,2	184	48,7	8,0	5,9	184	48,6	9,5	7,1		

AVAILABLE VERSIONS · *VERSIONI DISPONIBILI*

A 1” 3/8 M - 1” 3/8 M

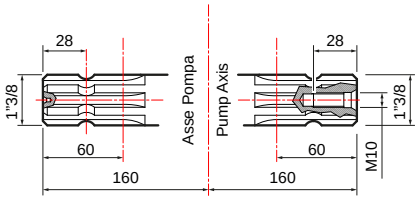

B 1” 3/8 M - Ø 25 F

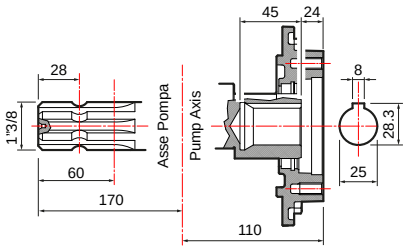

PUMPS AND IMPLEMENTS · *POMPA E APPLICAZIONI*

IMPLEMENTS · *APPLICAZIONI*	DRIVE-SHAFT TYPE · *TIPO DI ALBERO* Pump code · *Codice pompa*	IMPLEMENTS · *APPLICAZIONI*

A

1” 3/8 M - 1” 3/8 M

NBR	**BPS 160** **30069-00001** with feet / *con piedi*
D	**BPS 160** **30069-00002** with feet / *con piedi*
D	**BPS 195** **30075-00001** with feet / *con piedi*

Hydraulic motor adapter *Adattatore per motore idraulico*	
Ø 25 mm cyl. shaft 8 mm key *Albero cilindrico Ø 25 mm con linguetta 8 mm*	**10001-00639**
Ø 32 mm cyl. shaft 10 mm key *Albero cilindrico Ø 32 mm con linguetta 10 mm*	**10001-00640**
RPM sensor *Sensore RPM*	**00069-00238**
Protection kit *Kit protezione*	**00042-03582**
Drive-shaft guard *Protezione cardano* **UNI EN ISO 4254**	**10002-01775**
Drive-shaft guard *Protezione cardano*	**10002-01741**
Splined shaft cap *Tappo albero M*	**10002-01740**

Hydraulic motor adapter *Adattatore per motore idraulico*	
Ø 25 mm cyl. shaft 8 mm key *Albero cilindrico Ø 25 mm con linguetta 8 mm*	**10001-00618**
Ø 32 mm cyl. shaft 10 mm key *Albero cilindrico Ø 32 mm con linguetta 10 mm*	**10001-00619**
Drive-shaft guard *Protezione cardano* **UNI EN ISO 4254**	**10002-01775**
Drive-shaft guard *Protezione cardano*	**10002-01741**
Splined shaft cap *Tappo albero M*	**10002-01785**

B

1” 3/8 M - Ø 25 F

NBR	**BPS 160** **30069-00003** with feet / *con piedi*
D	**BPS 160** **30069-00004** with feet / *con piedi*
D	**BPS 195** **30075-00002** with feet / *con piedi*

Hydraulic motor adapter *Adattatore per motore idraulico*	
Ø 25 mm cyl. shaft 8 mm key *Albero cilindrico Ø 25 mm con linguetta 8 mm*	**Direct plug** no adapter required ***Attacco diretto*** *adattatore non necessario*

SAFETY VALVES · *VALVOLE DI SICUREZZA*

Not included
Non inclusa

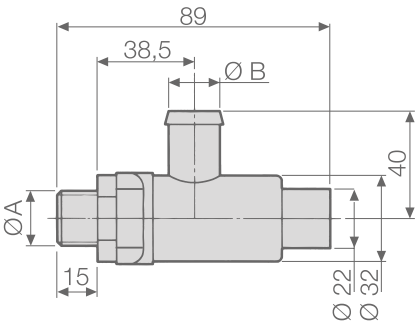

PUMPS *POMPE*	PART NUMBER *CODICE*	TECHNICAL FEATURES · *CARATTERISTICHE TECNICHE*			
		Ø A	Ø B mm (in)	PRESSURE *PRESSIONE* bar (p.s.i.)	Color *Colore*
BPS 160	**10002-04631**	G 1/2	19 (0,75)	20 (290)	Green - *Verde*
BPS 195					

OTHER ACCESSORIES · *ALTRI ACCESSORI*

		PART NUMBER *CODICE*
	Remote oil compensator kit *Kit compensatore olio a distanza*	**10002-00806**

MAINTENANCE SET · *KIT MANUTENZIONE*

SERIES *SERIE*	MODEL *MODELLO*	PART NUMBER *CODICE*	DIAPHRAGM TYPE *TIPOLOGIA MEMBRANA*
BPS	160	**10001-01852**	NBR
		10001-01850	DESMOPAN
	195	**10001-01850**	DESMOPAN

DIAPHRAGMS · *MEMBRANE*

	MATERIAL · *MATERIALE*	
	NBR	D
Pump diaphragm *Membrana pompa*	**00006-00007**	**00006-00093**
Pressure dumper diaphragm *Membrana accumulatore di pressione*	**00006-00029**	**00006-00058**

BPS 200 · BPS 255

LOW PRESSURE DIAPHRAGM PUMPS / *POMPE A MEMBRANA A BASSA PRESSIONE*

HIGHLIGHTS

20 bar 290 p.s.i.	
199 - 251 l/min 52,7 - 66,2 US gpm	
550 rpm	
10,3 - 7,6 HP 13,3 - 9,8 kW	
Plastic coated aluminium *Alluminio Plastificato* Polyamide *Poliammide*	
NBR	Standard (BPS 200)
DESMOPAN	Standard
Standard *Di serie*	

FEATURES

Configuration: 4 diaphragms in NBR (BPS 200) and Desmopan® (BPS 200 - BPS 250). Parts in contact with spray liquid: plastic coated aluminium and poliamide. Standard: pressure accumulator. On request: safety valve.

CARATTERISTICHE

Configurazione: 4 membrane in NBR (BPS 200) e Desmopan® (BPS 200 - BPS 255). Parti a contatto con il liquido: alluminio plastificato e poliammide. Di serie: accumulatore di pressione. A richiesta: valvola di sicurezza.

BENEFITS

1. Over-sized diaphragms.
2. Short-stroke pistons.
3. Pumps can be coupled in “tandem”.
4. Plastic-coated aluminium heads. Stainless steel – techno polymer check-valves.

BENEFICI

1. *Membrane sovradimensionate.*
2. *Pistoni a corsa breve.*
3. *Le pompe possono essere abbinate in "tandem".*
4. *Testate in alluminio plastificato. Valvole di non ritorno in acciaio inox - tecnopolimero.*

APPLICATIONS · *APPLICAZIONI*

Boom sprayers
Irroratrici a barra

Air blast sprayers
Atomizzatori

De-icing
De-icing

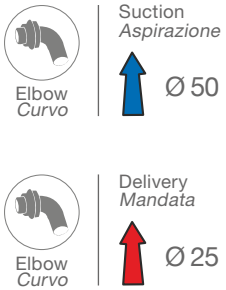

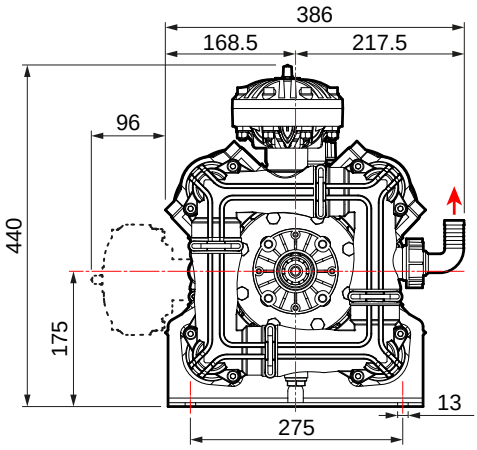

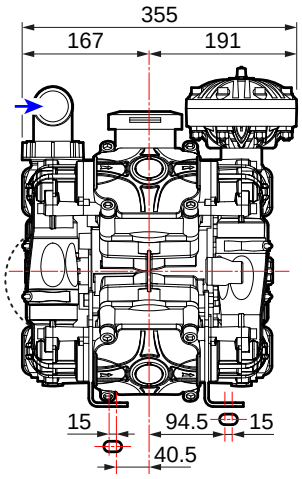

TECNICAL FEATURES · *CARATTERISTICHE TECNICHE*

BPS 200	0 bar - 0 p.s.i				5 bar - 72 p.s.i				10 bar - 145 p.s.i				15 bar - 217 p.s.i				20 bar - 290 p.s.i					
RPM	l/min	U.S.g.p.m.	HP	kW	l/min	U.S.g.p.m.	HP	kW	l/min	U.S.g.p.m.	HP	kW	l/min	U.S.g.p.m.	HP	kW	l/min	U.S.g.p.m.	HP	kW	kg	lb
400	150	39,5	1,0	0,7	148	39,2	2,3	1,7	148	39,0	4,0	3,0	147	38,9	5,7	4,2	145	38,4	7,3	5,4	37	82
450	167	44,0	1,2	0,9	165	43,6	2,7	2,0	165	43,5	4,6	3,4	165	43,6	6,6	4,9	163	43,0	8,3	6,1		
500	183	48,5	1,3	1,0	183	48,2	3,2	2,4	181	47,7	5,1	3,8	179	47,2	7,3	5,4	179	47,3	9,1	6,7		
550	199	52,7	1,5	1,1	199	52,6	3,6	2,7	199	52,7	5,7	4,2	197	52,1	8,0	5,9	197	51,9	10,3	7,6		

BPS 255	0 bar - 0 p.s.i				5 bar - 72 p.s.i				10 bar - 145 p.s.i				15 bar - 217 p.s.i				20 bar - 290 p.s.i					
RPM	l/min	U.S.g.p.m.	HP	kW	l/min	U.S.g.p.m.	HP	kW	l/min	U.S.g.p.m.	HP	kW	l/min	U.S.g.p.m.	HP	kW	l/min	U.S.g.p.m.	HP	kW	kg	lb
400	190	50,2	1,6	1,2	188	49,8	3,2	2,4	187	49,3	5,1	3,8	186	49,0	7,4	5,5	184	48,7	9,2	6,8	37	82
450	210	55,4	1,8	1,3	209	55,2	3,6	2,7	208	54,8	6,4	4,7	206	54,4	8,8	6,5	205	54,2	10,4	7,7		
500	232	61,2	1,9	1,4	231	61,0	4,2	3,1	229	60,5	6,9	5,1	228	60,1	9,4	7,0	227	60,0	12,1	8,9		
550	251	66,2	2,1	1,6	249	65,9	4,7	3,5	248	65,5	7,8	5,8	247	65,1	10,7	7,9	245	64,8	13,3	9,8		

AVAILABLE VERSIONS · *VERSIONI DISPONIBILI*

A 1” 3/8 M - 1” 3/8 M

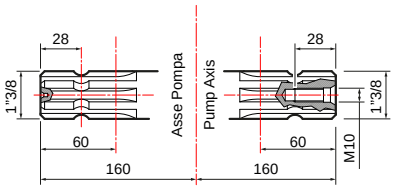

B 1” 3/8 M - Ø 25 F

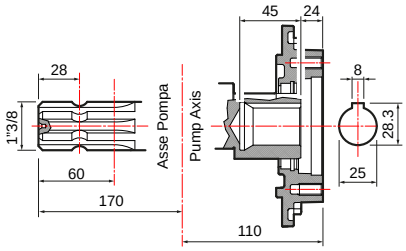

PUMPS AND IMPLEMENTS · *POMPA E APPLICAZIONI*

IMPLEMENTS · *APPLICAZIONI*	DRIVE-SHAFT TYPE · *TIPO DI ALBERO* Pump code · *Codice pompa*	IMPLEMENTS · *APPLICAZIONI*

A
1” 3/8 M - 1” 3/8 M

NBR	**BPS 200** **30061-00001** with feet / *con piedi*
D	**BPS 200** **30061-00002** with feet / *con piedi*
D	**BPS 255** **30076-00001** with feet / *con piedi*

Hydraulic motor adapter *Adattatore per motore idraulico*	
Ø 25 mm cyl. shaft 8 mm key *Albero cilindrico Ø 25 mm con linguetta 8 mm*	**10001-00639**
Ø 32 mm cyl. shaft 10 mm key *Albero cilindrico Ø 32 mm con linguetta 10 mm*	**10001-00640**
RPM sensor *Sensore RPM*	**00069-00238**
Protection kit *Kit protezione*	**00042-03582**
Drive-shaft guard *Protezione cardano* **UNI EN ISO 4254**	**10002-01775**
Drive-shaft guard *Protezione cardano*	**10002-01741**
Splined shaft cap *Tappo albero M*	**10002-01740**

Hydraulic motor adapter *Adattatore per motore idraulico*	
Ø 25 mm cyl. shaft 8 mm key *Albero cilindrico Ø 25 mm con linguetta 8 mm*	**10001-00618**
Ø 32 mm cyl. shaft 10 mm key *Albero cilindrico Ø 32 mm con linguetta 10 mm*	**10001-00619**
Drive-shaft guard *Protezione cardano* **UNI EN ISO 4254**	**10002-01775**
Drive-shaft guard *Protezione cardano*	**10002-01741**
Splined shaft cap *Tappo albero M*	**10002-01785**

B
1” 3/8 M - Ø 25 F

NBR	**BPS 200** **30061-00003** with feet / *con piedi*
D	**BPS 200** **30061-00004** with feet / *con piedi*
D	**BPS 255** **30076-00002** with feet / *con piedi*

Hydraulic motor adapter *Adattatore per motore idraulico*	
Ø 25 mm cyl. shaft 8 mm key *Albero cilindrico Ø 25 mm con linguetta 8 mm*	**Direct plug** no adapter required ***Attacco diretto*** *adattatore non necessario*

SAFETY VALVES · *VALVOLE DI SICUREZZA*

Not included
Non inclusa

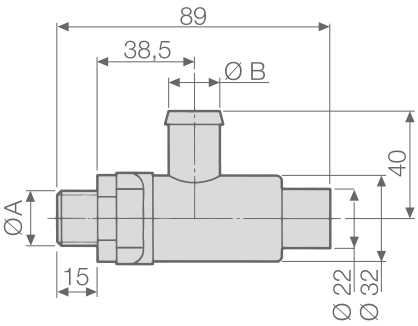

PUMPS *POMPE*	PART NUMBER *CODICE*	TECHNICAL FEATURES · *CARATTERISTICHE TECNICHE*			
		Ø A	Ø B mm (in)	PRESSURE *PRESSIONE* bar (p.s.i.)	Color *Colore*
BPS 200	**10002-04633**	G 3/4	25 (1,00)	20 (290)	Green - *Verde*
BPS 255					

MAINTENANCE SET · *KIT MANUTENZIONE*

SERIES *SERIE*	MODEL *MODELLO*	PART NUMBER *CODICE*	DIAPHRAGM TYPE *TIPOLOGIA MEMBRANA*
BPS	200	**10001-02057**	NBR
	255	**10001-02058**	DESMOPAN

DIAPHRAGMS · *MEMBRANE*

	MATERIAL · *MATERIALE*	
	NBR	D
Pump diaphragm *Membrana pompa*	**00006-00007**	**00006-00093**
Pressure dumper diaphragm *Membrana accumulatore di pressione*	**00006-00029**	**00006-00058**

BPS 260 · BPS 325

LOW PRESSURE DIAPHRAGM PUMPS / *POMPE A MEMBRANA A BASSA PRESSIONE*

HIGHLIGHTS

20 bar 290 p.s.i.	
249 - 319 l/min 65,8 - 84,2 US gpm	
550 rpm	
12,9 - 16,3 HP 9,5 - 12,1 kW	
Plastic coated aluminium *Alluminio Plastificato* Polyamide *Poliammide*	
NBR	Standard (BPS 260)
DESMOPAN	Standard
On request *A richiesta*	

FEATURES

Configuration: 5 diaphragms in NBR (BPS 260) and Desmopan® (BPS 260 - BPS 325). Parts in contact with spray liquid: plastic coated aluminium and poliamide. On request: pressure accumulator, safety valve.

CARATTERISTICHE

Configurazione: 5 membrane in NBR (BPS 260) e Desmopan® (BPS 260 - BPS 325). Parti a contatto con il liquido: alluminio plastificato e poliammide. A richiesta: accumulatore di pressione, valvola di sicurezza.

BENEFITS

1. Over-sized diaphragms.
2. Short-stroke pistons.
3. Pumps can be coupled in “tandem”.
4. Plastic-coated aluminium heads. Stainless steel – techno polymer check-valves.

BENEFICI

1. *Membrane sovradimensionate.*
2. *Pistoni a corsa breve.*
3. *Le pompe possono essere abbinate in "tandem".*
4. *Testate in alluminio plastificato. Valvole di non ritorno in acciaio inox - tecnopolimero.*

APPLICATIONS · *APPLICAZIONI*

Boom sprayers
Irroratrici a barra

Air blast sprayers
Atomizzatori

De-icing
De-icing

Elbow
Curvo

Suction
Aspirazione

Ø 50 (BPS 260)
Ø 60 (BPS 325)

Elbow
Curvo

Delivery
Mandata

Ø 25 (BPS 260)
Ø 40 (BPS 325)

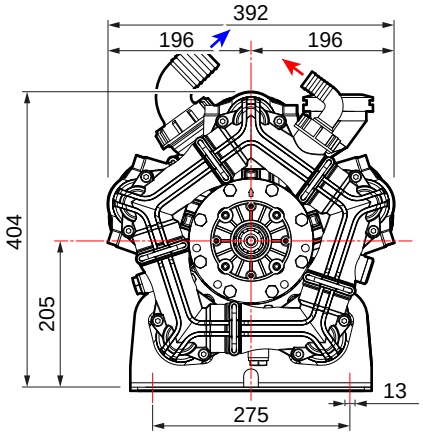

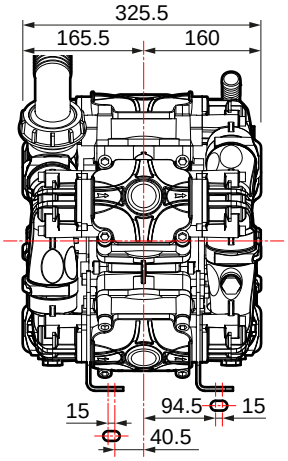

TECNICAL FEATURES · *CARATTERISTICHE TECNICHE*

BPS 260	0 bar - 0 p.s.i				5 bar - 72 p.s.i				10 bar - 145 p.s.i				15 bar - 217 p.s.i				20 bar - 290 p.s.i					
RPM	l/min	U.S.g.p.m.	HP	kW	l/min	U.S.g.p.m.	HP	kW	l/min	U.S.g.p.m.	HP	kW	l/min	U.S.g.p.m.	HP	kW	l/min	U.S.g.p.m.	HP	kW	kg	lb
400	187	49,4	1,3	1,0	185	48,8	2,8	2,1	185	48,8	5,0	3,7	183	48,4	7,2	5,3	181	47,7	9,1	6,7	44	97
450	208	55,0	1,5	1,1	206	54,6	3,4	2,5	206	54,3	5,8	4,3	206	54,5	8,2	6,1	204	54,0	10,4	7,7		
500	229	60,4	1,6	1,2	229	60,4	4,0	3,0	227	60,0	6,4	4,7	224	59,1	9,1	6,7	224	59,1	11,4	8,4		
550	249	65,8	1,9	1,4	249	65,7	4,6	3,4	249	65,7	7,2	5,3	247	65,3	10,0	7,4	247	65,2	12,9	9,5		

BPS 325	0 bar - 0 p.s.i				5 bar - 72 p.s.i				10 bar - 145 p.s.i				15 bar - 217 p.s.i				20 bar - 290 p.s.i					
RPM	l/min	U.S.g.p.m.	HP	kW	l/min	U.S.g.p.m.	HP	kW	l/min	U.S.g.p.m.	HP	kW	l/min	U.S.g.p.m.	HP	kW	l/min	U.S.g.p.m.	HP	kW	kg	lb
400	237	62,5	1,9	1,4	235	62,2	3,7	2,7	233	61,6	6,6	4,9	232	61,2	9,2	6,8	230	60,8	11,7	8,6	44	97
450	264	69,8	2,2	1,6	263	69,5	4,3	3,2	261	69,0	8,3	6,1	260	68,6	10,0	7,4	258	68,2	12,9	9,6		
500	292	77,0	2,4	1,8	291	76,8	5,2	3,8	289	76,2	8,5	6,3	287	75,7	11,9	8,8	286	75,5	14,6	10,8		
550	319	84,2	2,7	2,0	317	83,8	5,7	4,2	315	83,2	9,1	6,7	313	82,6	13,1	9,7	311	82,1	16,3	12,1		

AVAILABLE VERSIONS · *VERSIONI DISPONIBILI*

A 1” 3/8 M - 1” 3/8 M

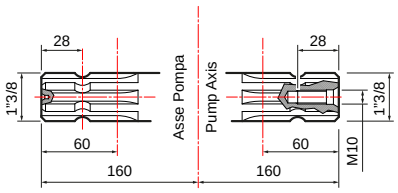

B 1” 3/8 M - Ø 25 F

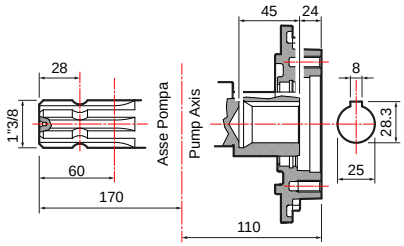

PUMPS AND IMPLEMENTS · *POMPA E APPLICAZIONI*

IMPLEMENTS · *APPLICAZIONI*	DRIVE-SHAFT TYPE · *TIPO DI ALBERO* Pump code · *Codice pompa*	IMPLEMENTS · *APPLICAZIONI*

A

1” 3/8 M - 1” 3/8 M

NBR	**BPS 260** **30064-00001** with feet / *con piedi*
D	**BPS 260** **30064-00002** with feet / *con piedi*
D	**BPS 325** **30077-00001** with feet / *con piedi*

Hydraulic motor adapter *Adattatore per motore idraulico*	
Ø 25 mm cyl. shaft 8 mm key *Albero cilindrico Ø 25 mm con linguetta 8 mm*	**10001-00639**
Ø 32 mm cyl. shaft 10 mm key *Albero cilindrico Ø 32 mm con linguetta 10 mm*	**10001-00640**
RPM sensor *Sensore RPM*	**00069-00238**
Protection kit *Kit protezione*	**00042-03582**
Drive-shaft guard *Protezione cardano* **UNI EN ISO 4254**	**10002-01775**
Drive-shaft guard *Protezione cardano*	**10002-01741**
Splined shaft cap *Tappo albero M*	**10002-01740**

Hydraulic motor adapter *Adattatore per motore idraulico*	
Ø 25 mm cyl. shaft 8 mm key *Albero cilindrico Ø 25 mm con linguetta 8 mm*	**10001-00618**
Ø 32 mm cyl. shaft 10 mm key *Albero cilindrico Ø 32 mm con linguetta 10 mm*	**10001-00619**
Drive-shaft guard *Protezione cardano* **UNI EN ISO 4254**	**10002-01775**
Drive-shaft guard *Protezione cardano*	**10002-01741**
Splined shaft cap *Tappo albero M*	**10002-01785**

B

1” 3/8 M - Ø 25 F

NBR	**BPS 260** **30064-00003** with feet / *con piedi*
D	**BPS 260** **30064-00004** with feet / *con piedi*
D	**BPS 325** **30077-00002** with feet / *con piedi*

Hydraulic motor adapter *Adattatore per motore idraulico*	
Ø 25 mm cyl. shaft 8 mm key *Albero cilindrico Ø 25 mm con linguetta 8 mm*	**Direct plug** no adapter required ***Attacco diretto*** *adattatore non necessario*

SAFETY VALVES · *VALVOLE DI SICUREZZA*

Not included
Non inclusa

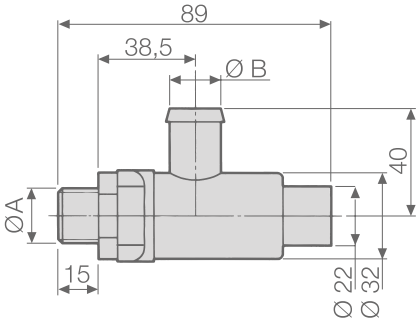

PUMPS *POMPE*	PART NUMBER *CODICE*	TECHNICAL FEATURES · *CARATTERISTICHE TECNICHE*			
		Ø A	Ø B mm (in)	PRESSURE *PRESSIONE* bar (p.s.i.)	Color *Colore*
BPS 260	**10002-04633**	G 3/4	25 (1,00)	20 (290)	Green - *Verde*

OTHER ACCESSORIES · *ALTRI ACCESSORI*

		PART NUMBER *CODICE*
	Remote oil compensator kit *Kit compensatore olio a distanza*	**10002-00804**

MAINTENANCE SET · *KIT MANUTENZIONE*

SERIES *SERIE*	MODEL *MODELLO*	PART NUMBER *CODICE*	DIAPHRAGM TYPE *TIPOLOGIA MEMBRANA*
BPS	260	**10001-02049**	NBR
		10001-02050	DESMOPAN
	325	**10001-02050**	DESMOPAN

DIAPHRAGMS · *MEMBRANE*

	MATERIAL · *MATERIALE*	
	NBR	D
Pump diaphragm *Membrana pompa*	**00006-00007**	**00006-00093**
Pressure dumper diaphragm *Membrana accumulatore di pressione*	**00006-00029**	**00006-00058**

BPS 300 · BPS 385

LOW PRESSURE DIAPHRAGM PUMPS / *POMPE A MEMBRANA A BASSA PRESSIONE*

HIGHLIGHTS

20 bar 290 p.s.i.	
299 - 382 l/min 79 - 100,8 US gpm	
550 rpm	
15,4 - 20,2 HP 11,3 - 15,0 kW	
Plastic coated aluminium *Alluminio Plastificato* Polyamide *Poliammide*	
NBR	Standard (BPS 300)
DESMOPAN	Standard
On request *A richiesta*	

FEATURES

Configuration: 6 diaphragms in NBR (BPS 300) and Desmopan® (BPS 300 - BPS 385). Parts in contact with spray liquid: plastic coated aluminium and poliamide. On request: pressure accumulator, safety valve.

CARATTERISTICHE

Configurazione: 6 membrane in NBR (BPS 300) e Desmopan® (BPS 300 - BPS 385). Parti a contatto con il liquido: alluminio plastificato e poliammide. A richiesta: accumulatore di pressione, valvola di sicurezza.

BENEFITS

1. Over-sized diaphragms.
2. Short-stroke pistons.
3. Pumps can be coupled in “tandem”.
4. Plastic-coated aluminium heads. Stainless steel – techno polymer check-valves.

BENEFICI

1. *Membrane sovradimensionate.*
2. *Pistoni a corsa breve.*
3. *Le pompe possono essere abbinate in "tandem".*
4. *Testate in alluminio plastificato. Valvole di non ritorno in acciaio inox - tecnopolimero.*

APPLICATIONS · *APPLICAZIONI*

Boom sprayers
Irroratrici a barra

Air blast sprayers
Atomizzatori

De-icing
De-icing

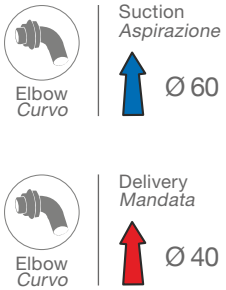

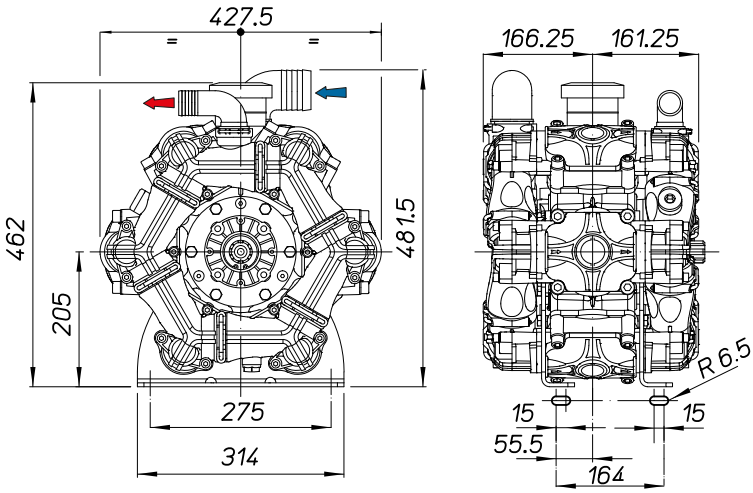

TECNICAL FEATURES · *CARATTERISTICHE TECNICHE*

BPS 300	0 bar - 0 p.s.i				5 bar - 72 p.s.i				10 bar - 145 p.s.i				15 bar - 217 p.s.i				20 bar - 290 p.s.i					
RPM	l/min	U.S.g.p.m.	HP	kW	l/min	U.S.g.p.m.	HP	kW	l/min	U.S.g.p.m.	HP	kW	l/min	U.S.g.p.m.	HP	kW	l/min	U.S.g.p.m.	HP	kW	kg	lb
400	224	59	2,3	1,7	224	59	3,4	2,5	222	59	6,0	4,4	220	58	8,6	6,3	219	58	11,0	8,1	51	112
450	250	66	3,1	2,3	250	66	4,1	3,0	248	66	6,9	5,1	246	55	9,8	7,2	245	65	12,5	9,2		
500	274	72	3,9	2,9	274	72	4,8	3,5	272	72	7,8	5,7	270	71	10,9	8,0	269	71	13,7	10,1		
550	299	79	4,5	3,3	298	79	5,4	4,0	298	79	8,6	6,3	296	78	12,0	8,8	295	78	15,4	11,3		

BPS 385	0 bar - 0 p.s.i				5 bar - 72 p.s.i				10 bar - 145 p.s.i				15 bar - 217 p.s.i				20 bar - 290 p.s.i					
RPM	l/min	U.S.g.p.m.	HP	kW	l/min	U.S.g.p.m.	HP	kW	l/min	U.S.g.p.m.	HP	kW	l/min	U.S.g.p.m.	HP	kW	l/min	U.S.g.p.m.	HP	kW	kg	lb
400	288	76,1	1,3	0,9	286	75,4	4,6	3,4	283	74,7	8,0	5,9	281	74,3	11,1	8,2	280	74,0	14,5	10,7	51	112
450	320	84,4	1,4	1,0	318	84,1	5,7	4,2	316	83,5	9,0	6,7	316	83,6	13,5	10,0	313	82,7	16,5	12,2		
500	355	93,7	1,5	1,1	353	93,3	7,0	5,2	350	92,5	11,1	8,2	348	92,1	14,9	11,1	347	91,6	18,3	13,6		
550	382	100,8	1,7	1,3	380	100,4	7,7	5,7	378	99,8	12,1	8,9	375	99,0	16,3	12,1	374	98,9	20,2	15,0		

AVAILABLE VERSIONS · *VERSIONI DISPONIBILI*

A 1” 3/8 M - 1” 3/8 M

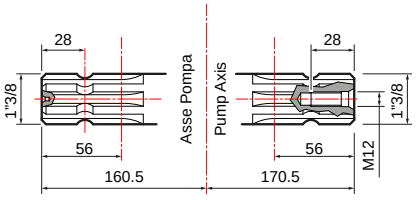

B 1” 3/8 F - 1” 3/8 M

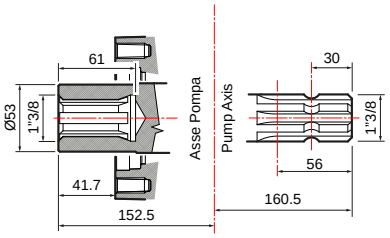

C 1” 3/8 M - Ø 25/32 F

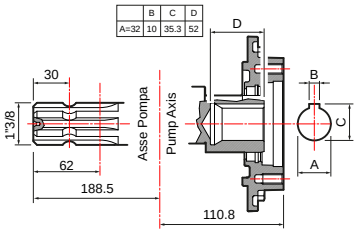

PUMPS AND IMPLEMENTS · *POMPA E APPLICAZIONI*

IMPLEMENTS · *APPLICAZIONI*	DRIVE-SHAFT TYPE · *TIPO DI ALBERO* Pump code · *Codice pompa*	IMPLEMENTS · *APPLICAZIONI*

A — 1” 3/8 M - 1” 3/8 M

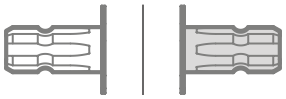

- NBR — **BPS 300** **30067-00002** with feet / *con piedi*
- D — **BPS 300** **30067-00004** with feet / *con piedi*
- D — **BPS 385** **30079-00001** with feet / *con piedi*

Hydraulic motor adapter *Adattatore per motore idraulico*	
Ø 25 mm cyl. shaft 8 mm key *Albero cilindrico Ø 25 mm con linguetta 8 mm*	**10001-00618**
Ø 32 mm cyl. shaft 10 mm key *Albero cilindrico Ø 32 mm con linguetta 10 mm*	**10001-00619**
Drive-shaft guard *Protezione cardano* **UNI EN ISO 4254**	**10002-01775**
Drive-shaft guard *Protezione cardano*	**10002-01741**
Splined shaft cap *Tappo albero M*	**10002-01785**

B — 1” 3/8 F - 1” 3/8 M

- NBR — **BPS 300** **30067-00012** with feet / *con piedi*
- D — **BPS 300** **30067-00013** with feet / *con piedi*

Hydraulic motor adapter *Adattatore per motore idraulico*	
Ø 25 mm cyl. shaft 8 mm key *Albero cilindrico Ø 25 mm con linguetta 8 mm*	**10001-00626**
Ø 32 mm cyl. shaft 10 mm key *Albero cilindrico Ø 32 mm con linguetta 10 mm*	**10001-00627**
Drive-shaft guard *Protezione cardano* **UNI EN ISO 4254**	**10002-01775**
Drive-shaft guard *Protezione cardano*	**10002-01741**
Splined shaft cap *Tappo albero M*	**10002-01740**

C — 1” 3/8 M - Ø 25 F

- NBR — **BPS 300** **30067-00007** with feet / *con piedi*
- D — **BPS 300** **30067-00008** with feet / *con piedi*

Hydraulic motor adapter *Adattatore per motore idraulico*	
Ø 25 mm cyl. shaft 8 mm key *Albero cilindrico Ø 25 mm con linguetta 8 mm*	**Direct plug** no adapter required ***Attacco diretto*** *adattatore non necessario*

C — 1” 3/8 M - Ø 32 F

- NBR — **BPS 300** **30067-00005** with feet / *con piedi*
- D — **BPS 300** **30067-00006** with feet / *con piedi*
- D — **BPS 385** **30079-00002** with feet / *con piedi*

Hydraulic motor adapter *Adattatore per motore idraulico*	
Ø 32 mm cyl. shaft 10 mm key *Albero cilindrico Ø 32 mm con linguetta 10 mm*	**Direct plug** no adapter required ***Attacco diretto*** *adattatore non necessario*

SAFETY VALVES · *VALVOLE DI SICUREZZA*

Not included
Non inclusa

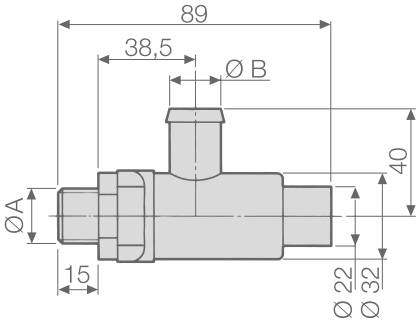

PUMPS *POMPE*	PART NUMBER *CODICE*	TECHNICAL FEATURES · *CARATTERISTICHE TECNICHE*			
		Ø A	Ø B mm (in)	PRESSURE *PRESSIONE* bar (p.s.i.)	Color *Colore*
BPS 300	**10002-04633**	G 3/4	25 (1,00)	20 (290)	Green - *Verde*

OTHER ACCESSORIES · *ALTRI ACCESSORI*

		PART NUMBER *CODICE*
	Remote oil compensator kit *Kit compensatore olio a distanza*	**10002-00795**

MAINTENANCE SET · *KIT MANUTENZIONE*

SERIES *SERIE*	MODEL *MODELLO*	PART NUMBER *CODICE*	DIAPHRAGM TYPE *TIPOLOGIA MEMBRANA*
BPS	300	**10001-13750**	NBR
		10001-11547	DESMOPAN
	385	**10001-11547**	DESMOPAN

DIAPHRAGMS · *MEMBRANE*

	MATERIAL · *MATERIALE*	
	NBR	D
Pump diaphragm *Membrana pompa*	**00006-00007**	**00006-00093**
Pressure dumper diaphragm *Membrana accumulatore di pressione*	**00006-00029**	**00006-00058**

BPS TANDEM

LOW PRESSURE DIAPHRAGM PUMPS / *POMPE A MEMBRANA A BASSA PRESSIONE*

HIGHLIGHTS

20 bar 290 p.s.i.	
550 rpm	
Plastic coated aluminium *Alluminio Plastificato* Polyamide *Poliammide*	
NBR	Standard
DESMOPAN	Standard

FEATURES

BPS series pumps are couplable in “tandem” to expand flow rate capacity or multi-purpose applications (spraying/ agitation/constant recirculation).

CARATTERISTICHE

Le pompe della serie BPS sono abbinabili in tandem per aumentare la portata o ottenere applicazioni multiple in sincrono (irrorazione/agitazione/ricircolo costante).

BENEFITS

1. Over-sized diaphragms.
2. Short-stroke pistons.
3. Pumps can be coupled in “tandem”.
4. Plastic-coated aluminium heads. Stainless steel – techno polymer check-valves.

BENEFICI

1. *Membrane sovradimensionate.*
2. *Pistoni a corsa breve.*
3. *Le pompe possono essere abbinate in "tandem".*
4. *Testate in alluminio plastificato. Valvole di non ritorno in acciaio inox - tecnopolimero.*

APPLICATIONS · *APPLICAZIONI*

Boom sprayers
Irroratrici a barra

Air blast sprayers
Atomizzatori

De-icing
De-icing

DETAILS · *DETTAGLI*

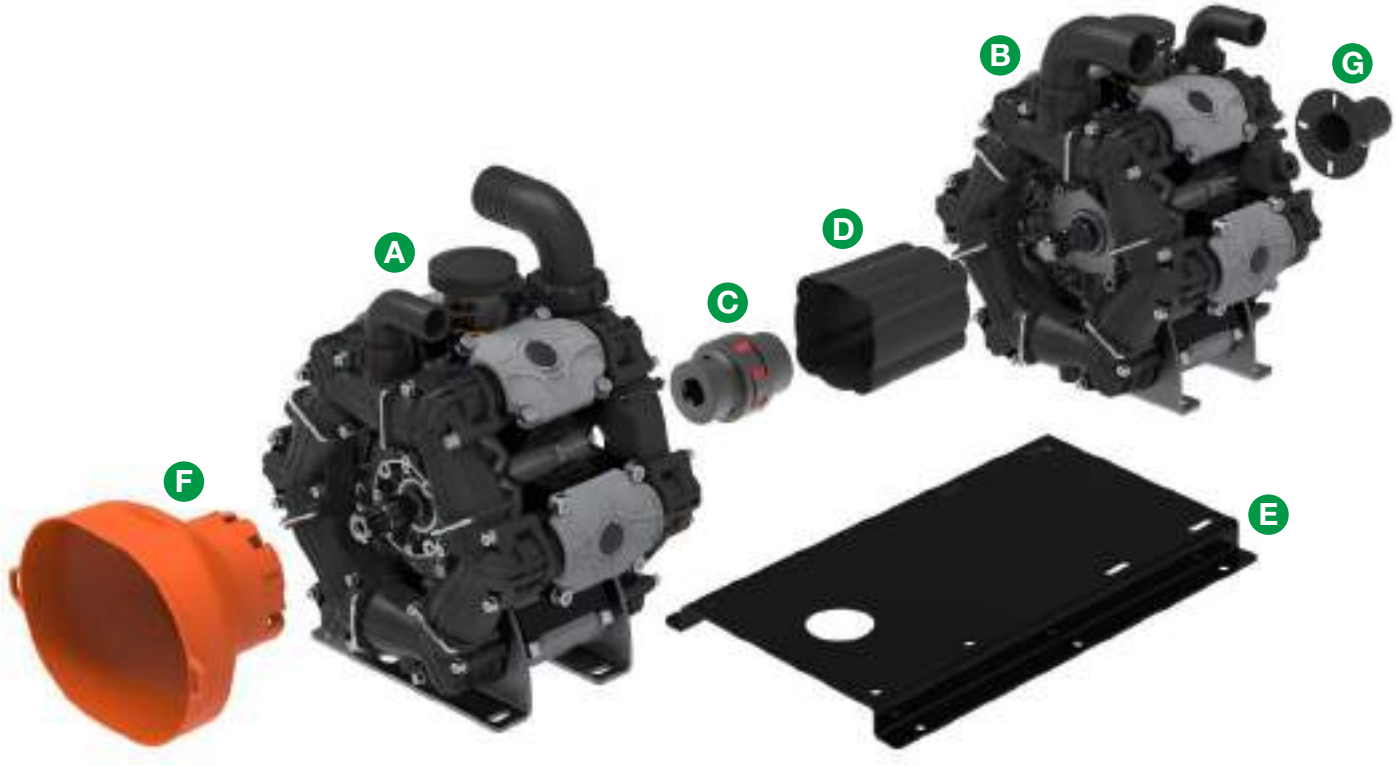

A		Pump 1 *Pompa 1*	View page 94 *Vedi pagina 94*
B		Pump 2 *Pompa 2*	View page 94 *Vedi pagina 94*
C		Elastic coupling *Giunto elastico*	PART NUMBER *CODICE* **00065-00174**
D		Coupling Guard *Protezione giunto*	PART NUMBER *CODICE* **10002-01738**
E		Holding frame *Base standard*	PART NUMBER *CODICE* **00071-00416**
F		Front guard *Protezione anteriore*	PART NUMBER *CODICE* **10002-01775**
G		Back guard *Protezione posteriore*	PART NUMBER *CODICE* **10002-01785**

EXAMPLES OF POSSIBLE CONFIGURATIONS · *ESEMPI DI CONFIGURAZIONI POSSIBILI*

A PUMP 1 / *POMPA 1*	B PUMP 2 / *POMPA 2*
BPS 300 (**30067-00004**) / BPS 385 (**30079-00001**) AEP 1" 3/8 M-M DS	BPS 300 (**30067-00004**) / BPS 385 (**30079-00001**) AEP 1" 3/8 M-M DS BPS 260 (**30064-00002**) / BPS 325 (**30077-00001**) AEP 1» 3/8 M-M DS BPS 200 AEP 1» 3/8 M-M DS * **30061-00010** BPS 160 AEP 1» 3/8 M-M DS * **30069-00010**
BPS 260 (**30064-00002**) / BPS 325 (**30077-00001**) AEP 1" 3/8 M-M DS	BPS 260 (**30064-00002**) / BPS 325 (**30077-00001**) AEP 1" 3/8 M-M DS BPS 200 AEP 1» 3/8 M-M DS * **30061-00010** BPS 160 AEP 1» 3/8 M-M DS * **30069-00010**
BPS 200 (**30061-00002**) / BPS 255 (**30076-00001**) AEP 1" 3/8 M-M DS	BPS 200 (**30061-00002**) / BPS 255 (**30076-00001**) AEP 1" 3/8 M-M DS

* High feet / *Piedi alti.*

FOR OTHER CONFIGURATIONS, PLEASE CONTACT OUR SALES OFFICE / *PER ALTRE CONFIGURAZIONI CONTATTARE L'UFFICIO COMMERCIALE.*

TECHNICAL DRAWINGS · *DISEGNI TECNICI*

BPS 260 / BPS 325 + BPS 160 / BPS 195

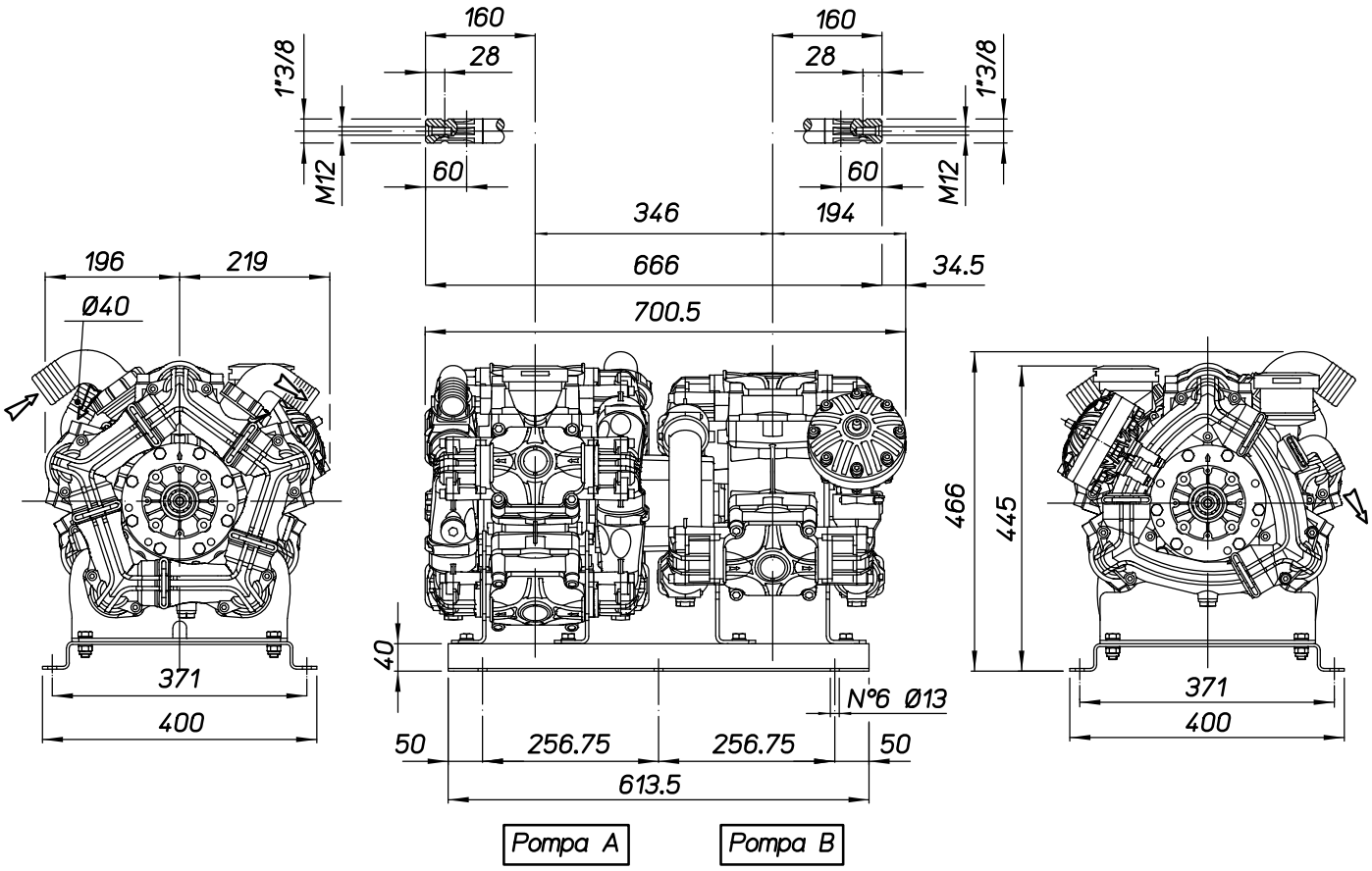

BPS 260 / BPS 325 + BPS 200 / BPS 255

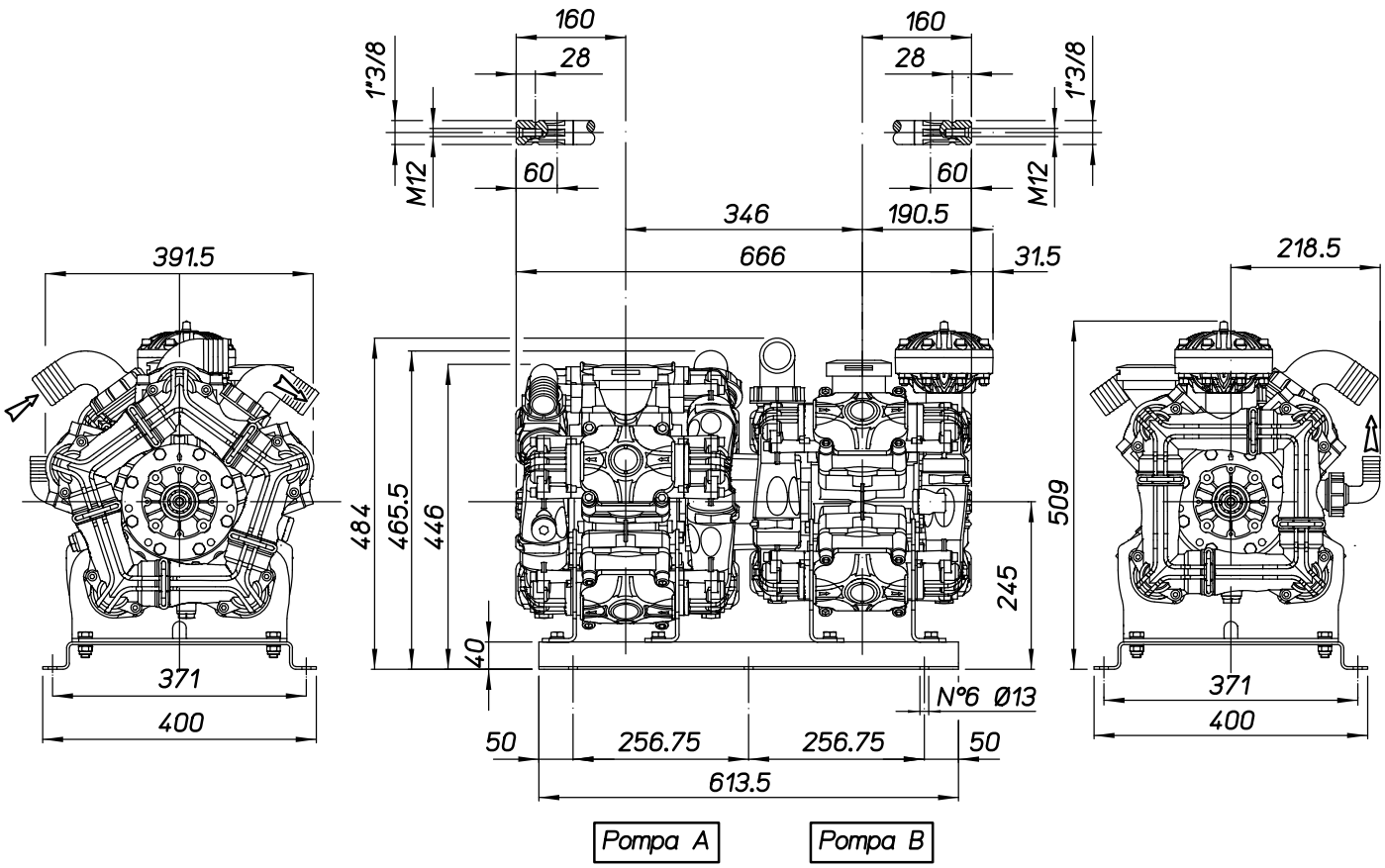

BPS 300 / BPS 385 + BPS 200 / BPS 255

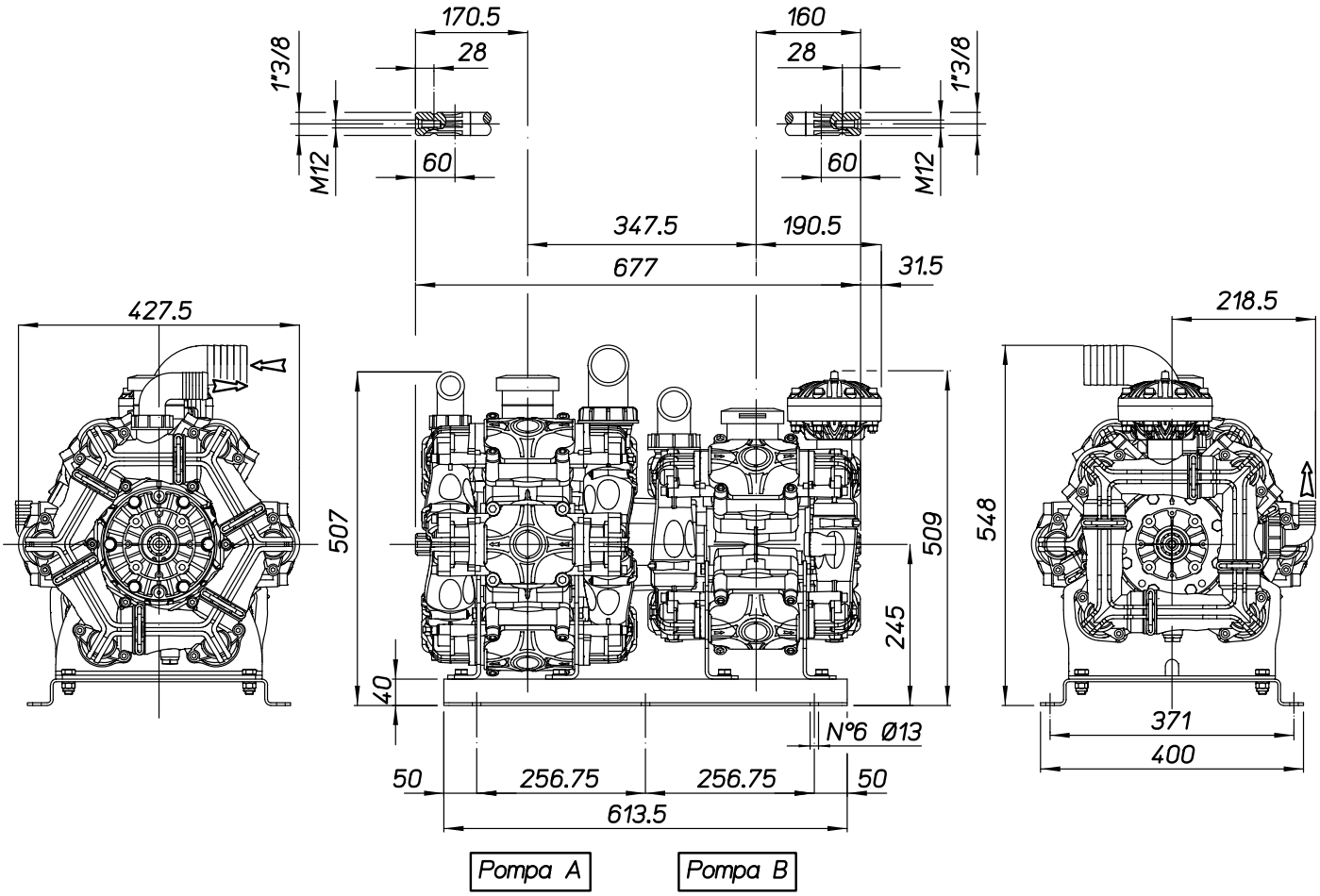

BPS 300 / BPS 385 + BPS 260 / BPS 325

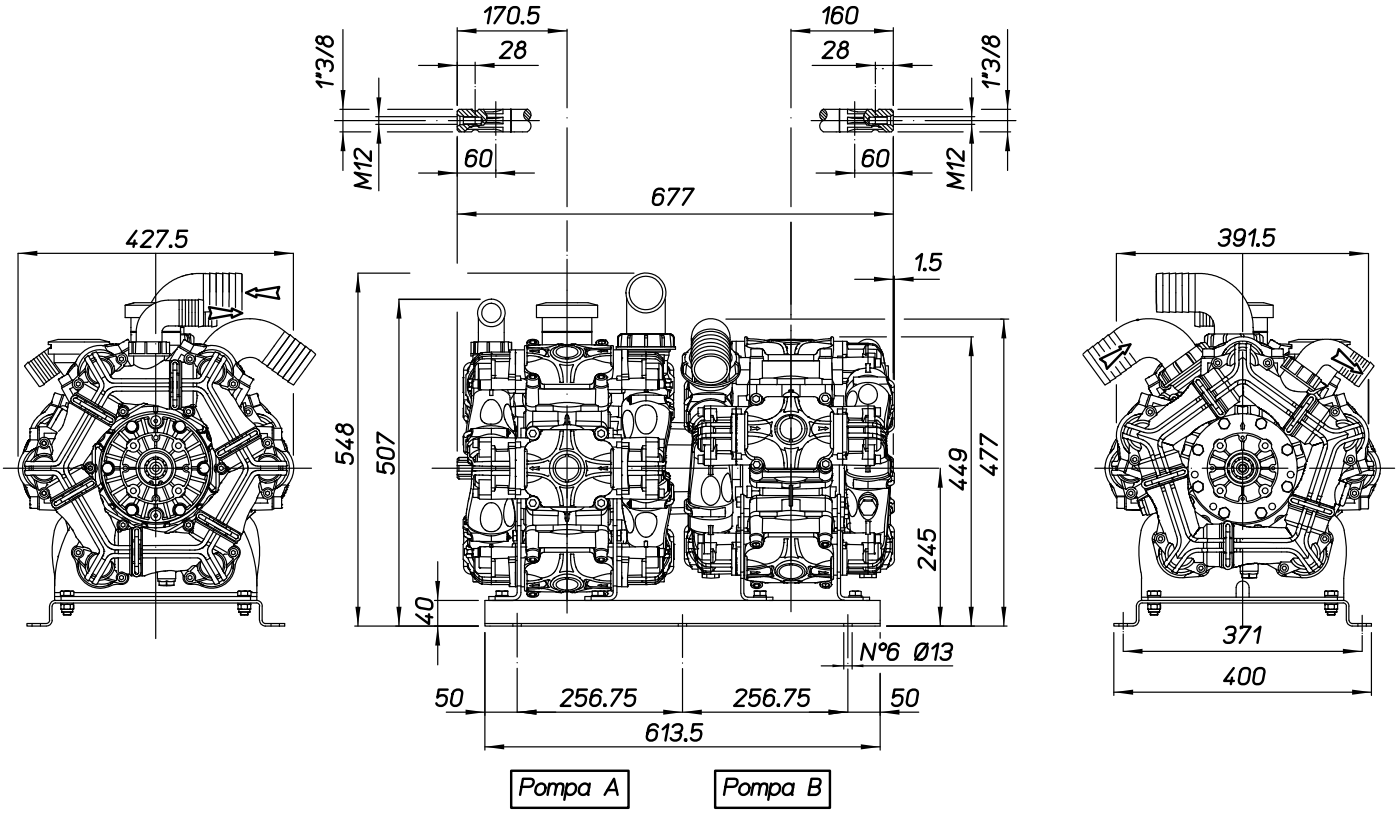

BPS 300 / BPS 385 + BPS 300 / BPS 385

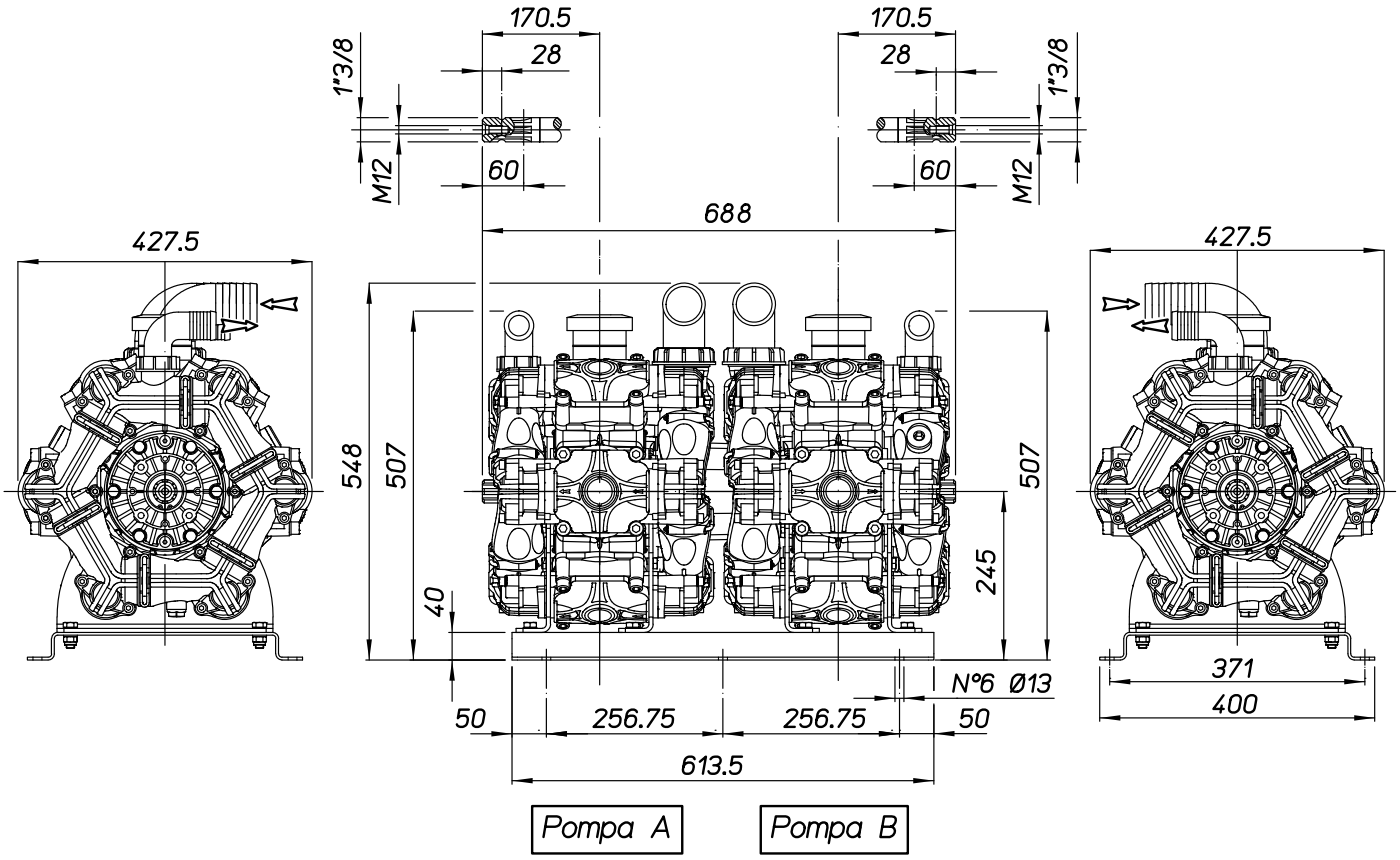

COMET BLOG: Growing Knowledge
BLOG COMET: Coltivare la Conoscenza

3 big advantages of using diaphragm agricultural pumps

Diaphragm pumps have very significant properties, which make them particularly suitable for use in agriculture on spraying bars and air-blast sprayers. The 3 main advantages of a diaphragm pump compared to a centrifugal pump are:

1. Excellent head and self-priming capacity,
2. Good dry running capacity,
3. Resistance to abrasion and corrosion.

The diaphragm pump is a type of pump which uses alternating variations in the volume of a chamber (expansion and contraction) to generate imbalances in pressure between the chamber and adjacent spaces.

Trying to compensate for the difference in pressure between two environments, the fluid naturally moves from the space with greater pressure to the space with lower pressure, resulting in a downward movement, a rise, and in short in the pumping of the fluid itself..The expansion and contraction of the chamber volume that generate these pressure changes, are obtained by means of the alternating flexing of the diaphragm.

The diaphragm is nothing more than a rubber disc screwed onto the piston which separates the pumping chamber from the transmission parts and prevents the pumped fluid from coming into contact with the mechanical parts and the lubrication oil.

Thanks to the airtightness generated by the diaphragm and the separation between the pumped liquid and the oil bath chamber, using a diaphragm pump has three main advantages:

1. EXCELLENT HEAD AND SELF-PRIMING CAPACITY
2. GOOD DRY RUNNING CAPACITY
3. RESISTANCE TO ABRASION AND CORROSION

...Continue

3 grandi vantaggi di utilizzare una pompa a membrana come pompa agricola

Le pompe a membrana possiedono proprietà davvero significative, che le rendono particolarmente adatte all'utilizzo in agricoltura su barre irroratrici ed atomizzatori. I 3 principali vantaggi di una pompa a membrana rispetto ad una pompa centrifuga sono:

1. *Eccellente capacità di adescamento ed auto-adescamento,*
2. *Buona capacità di funzionamento a secco,*
3. *Resistenza meccanica e alle sostanze chimiche .*

La pompa a membrana, spesso chiamata anche a diaframma, è una tipologia di pompa che sfrutta le variazioni alternate del volume di una camera (espansione e contrazione) per generare disequilibri di pressione tra la camera e gli spazi contigui.

Cercando di compensare il disequilibrio, il fluido si sposta naturalmente dallo spazio a pressione maggiore verso lo spazio a pressione minore, dando luogo al pompaggio. L'espansione e la contrazione sono generate per mezzo delle oscillazioni alternate di un elemento elastico, chiamato appunto membrana.

La membrana è un disco di gomma avvitato sul pistone con un bullone ed un disco di fissaggio. Essa separa la camera di pompaggio dalla trasmissione, per evitare che il fluido entri in contatto con gli organi meccanici e l'olio, con conseguenti danni alla pompa.

Grazie alla membrana e alla separazione tra il liquido e la camera a bagno d'olio utilizzare una pompa a membrana implica tre principali vantaggi:

1. *ECCELLENTE CAPACITÀ DI ADESCAMENTO ED AUTO-ADESCAMENTO,*
2. *BUONA CAPACITÀ DI FUNZIONAMENTO A SECCO*
3. *RESISTENZA MECCANICA E ALLE SOSTANZE CHIMICHE*

...Continua

READ THE FULL ARTICLE ON:
https://blog.comet-spa.com/diaphragm-pumps/3-big-advantages-of-using-a-diaphragm-pump

LEGGI L'ARTICOLO COMPLETO SU:
https://blog.comet-spa.com/pompe-a-membrana/3-grandi-vantaggi-di-utilizzare-una-pompa-a-membrana

BPV 500

LOW PRESSURE DIAPHRAGM PUMPS / *POMPE A MEMBRANA A BASSA PRESSIONE*

HIGHLIGHTS

20 bar 290 p.s.i.	
474 l/min 125,1 US gpm	
550 rpm	
24,4 HP 18,0 kW	
Plastic coated aluminium *Alluminio Plastificato* Polyamide *Poliammide*	
NBR	On request
DESMOPAN	Standard
VITON	On request

FEATURES

Configuration: 6 diaphragms in Desmopan®. Parts in contact with spray liquid: plastic coated aluminium and poliamide. On request: safety valve. A highly compact design thanks to the patented V construction.

CARATTERISTICHE

Configurazione: 6 membrane in Desmopan®. Parti a contatto con il liquido: alluminio plastificato e poliammide. A richiesta: valvola di sicurezza. Design estremamente compatto grazie alla configurazione brevettata a V.

BENEFITS

1. Manifolds made of technopolymer with high mechanical and chemical resistance.
2. Feet fastened directly to the pump body, with high resistance.
3. Plastic coated Aluminium Heads with high mechanical and chemical resistance.
4. Exceptional valve and diaphragm accessibility, without having to turn the pump upside down.

BENEFICI

1. *Collettori realizzati in tecnopolimero ad alta resistenza meccanica e chimica.*
2. *Piedi fissati direttamente al corpo pompa, con elevata resistenza.*
3. *Testate in Alluminio plastificato ad elevata resistenza meccanica e chimica.*
4. *Eccezionale accessibilità alle valvole e alle membrane, senza necessità di capovolgere la pompa.*

APPLICATIONS · *APPLICAZIONI*

Boom sprayers
Irroratrici a barra

De-icing
De-icing

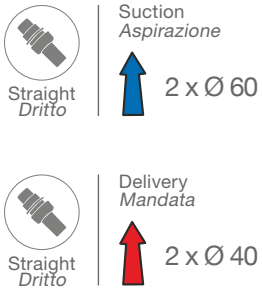

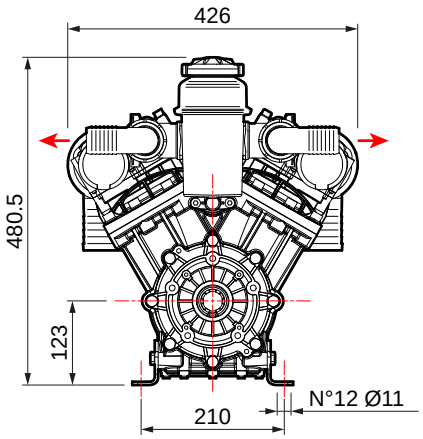

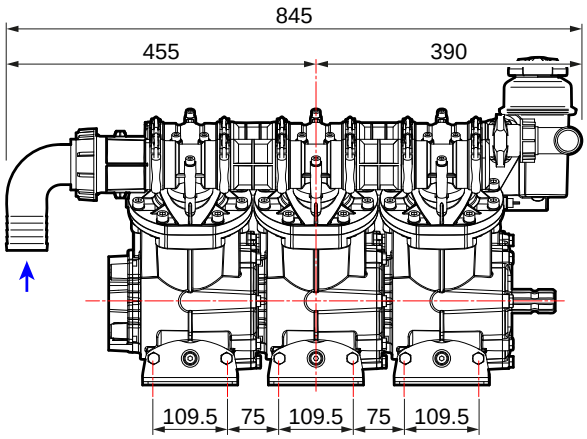

TECNICAL FEATURES · *CARATTERISTICHE TECNICHE*

BPV 500	0 bar - 0 p.s.i				5 bar - 72 p.s.i				10 bar - 145 p.s.i				15 bar - 217 p.s.i				20 bar - 290 p.s.i					
RPM	l/min	U.S.g.p.m.	HP	kW	l/min	U.S.g.p.m.	HP	kW	l/min	U.S.g.p.m.	HP	kW	l/min	U.S.g.p.m.	HP	kW	l/min	U.S.g.p.m.	HP	kW	kg	lb
400	355	93,9	2,4	1,8	352	92,9	5,4	4,0	352	92,9	9,5	7,0	348	92,0	13,6	10,0	344	91,0	17,3	12,8		
450	396	104,5	2,8	2,0	392	103,5	6,4	4,7	392	103,5	11,0	8,1	392	103,5	15,7	11,5	388	102,4	19,7	14,5	80	176
500	435	115,0	3,1	2,3	435	115,0	7,6	5,6	431	113,7	12,2	9,0	426	112,5	17,2	12,7	426	112,5	21,7	16,0		
550	474	125,1	3,6	2,6	474	125,1	8,7	6,4	474	125,1	13,6	10,0	469	128,8	19,0	13,9	469	123,8	24,4	18,0		

AVAILABLE VERSIONS · *VERSIONI DISPONIBILI*

A 1” 3/8 M - Ø 32 F

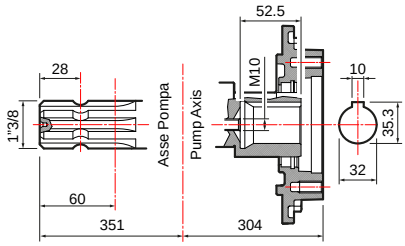

PUMPS AND IMPLEMENTS · *POMPA E APPLICAZIONI*

IMPLEMENTS · *APPLICAZIONI*	DRIVE-SHAFT TYPE · *TIPO DI ALBERO* Pump code · *Codice pompa*	IMPLEMENTS · *APPLICAZIONI*

Hydraulic motor adapter *Adattatore per motore idraulico*	
Ø 32 mm cyl. shaft 10 mm key *Albero cilindrico Ø 32 mm con linguetta 10 mm*	**10001-00625**
RPM sensor *Sensore RPM*	**00069-00238**
Protection kit *Kit protezione*	**00042-03582**
Drive-shaft guard *Protezione cardano* **UNI EN ISO 4254**	**10002-01784**
Drive-shaft guard *Protezione cardano*	**10002-01741**
Splined shaft cap *Tappo albero M*	**00042-00214**

A

1” 3/8 M - Ø 32 F

D

BPV 500
30068-00001
with feet / *con piedi*

Hydraulic motor adapter *Adattatore per motore idraulico*	
Ø 32 mm cyl. shaft 10 mm key *Albero cilindrico Ø 32 mm con linguetta 10 mm*	**Direct plug** no adapter required ***Attacco diretto*** *adattatore non necessario*

OTHER ACCESSORIES · *ALTRI ACCESSORI*

	Protective cover *Copertura protettiva*	PART NUMBER *CODICE* **10002-00250**
	"Y" suction tail kit *Kit raccordo "Y" aspirazione*	PART NUMBER *CODICE* **00009-01056**

MAINTENANCE SET · *KIT MANUTENZIONE*

SERIES *SERIE*	MODEL *MODELLO*	PART NUMBER *CODICE*	DIAPHRAGM TYPE *TIPOLOGIA MEMBRANA*
BPV	500	**10001-02052**	DESMOPAN

DIAPHRAGMS · *MEMBRANE*

	MATERIAL · *MATERIALE*		
	NBR	D	V
Pump diaphragm *Membrana pompa*	-	**00006-00096**	-

C SERIES

C 610 H

C 610 HS

Centrifugal pumps

The assembly, composed of a hydraulic motor and C610 centrifugal pump, is designed for trailed or self-propelled sprayers, for weeding and crop protection.

Satisfying the need for high flow rates and reduced sizes, it ensures easy application on the machine independent from power take-off and allows precision and safe operations if associated to a computerised distribution system. It is therefore ideal in heavy duty conditions that demand simple, reliable solutions.

Performance depends on the oil flow rate of the hydraulic system, up to a maximum of 650 l/min and a maximum pressure of 11.3 bar (delivery closed).

The pumps are available in either cast iron with anti-corrosion coating (H) or AISI 316 stainless steel (HS).

Pompe centrifughe

Il gruppo composto da motore idraulico e pompa centrifuga C610 è destinato all'applicazione su grandi impianti trainati o semoventi a barra, per diserbo e trattamenti delle colture.

Risponde all'esigenza di elevate portate ed ingombri contenuti, permette una facilità di applicazione sulla macchina in modo indipendente dalla presa di forza, consente di operare con precisione e sicurezza se associato ad un sistema computerizzato per la regolazione ed il controllo della distribuzione, è ideale quando le condizioni richiedono soluzioni semplici ed affidabili.

Le prestazioni sono determinate dalla portata d'olio del sistema idraulico e possono raggiungere una portata massima di 650 l/min e una pressione massima di 11,3 bar a mandata chiusa.

Le pompe sono disponibili in due materiali: ghisa con trattamento superficiale anticorrosione (H) o acciaio inox AISI 316 (HS).

TECNICAL DETAILS · *DETTAGLI TECNICI*

C 610 H	C 610 HS
Cast iron Ghisa	S.S. AISI 316 Inox AISI 316
655 l/min 173 US gpm	655 l/min 173 US gpm
10 Bar 145 P.s.i.	10 Bar 145 P.s.i.
17,9 CV	17,9 CV
16 kg 35 lb	16 kg 35 lb

C SERIES

HIGHLIGHTS

A EXTREME RESISTANCE
Pump crankcase in AISI316 (C610HS) stainless steel or cast iron with cataphoresis coating (C610H).

B VERSATILITY
Straight or elbow inlet (Ø 50 mm)/delivery (Ø 60 mm) fitting. Available also in 2" clamp coupling (**1**).

C Orientable pump with four positions at 90°. Water drain and air bleedier in each of the four pump positions. Foot fastened horizontally to the crankcase in any pump position, with stable and independent fixing for maintenance purposes.

D OUTSTANDING MATERIALS
Technopolymer rotor with high chemical and mechanical resistance. Long-lasting Graphite-Silicon-Viton® mechanical seal. Pump shaft with double bearing. Splined motor shaft guaranteeing quick and simple coupling to the pump hollow splined shaft. Separate pump-motor flanging for quick and easy maintenance.

E HIGHEST PERFORMANCES
Gear motor (higher performance than Gerotor).
- Flange SAE A – 2 holes
- Shaft SAE A - 9T
- Rear couplings
- Available in 3 different sizes (M06, M08, M11)

HIGHLIGHTS

ESTREMA RESISTENZA
Corpo pompa in Acciaio inox AISI316 (C610HS) o in Ghisa con trattamento protettivo di cataforesi (C610H).

VERSATILITÀ
*Raccordo di ingresso (Ø 50 mm) / mandata (Ø 60 mm)/ diritto o curvo. Disponibili anche nella versione con attacco a morsetto da 2" (**1**).*
Pompa orientabile in quattro posizioni a 90°. Tappi di scarico acqua e di spurgo aria in ognuna delle quattro posizioni di orientazione della pompa. Piede fissato sul Corpo con posizione orizzontale per qualunque orientazione della pompa, per avere fissaggio stabile ed indipendente nelle operazioni di manutenzione.

ECCELLENZA DEI MATERIALI
Girante in tecnopolimero ad alta resistenza chimica e meccanica. Tenuta meccanica in Grafite-Silicio-Viton® a elevata durata. Albero pompa supportato da doppio cuscinetto. Albero motore scanalato che garantisce un rapido e semplice accoppiamento con l'albero pompa dotato di scanalatura femmina. Flangiatura separata di pompa e motore per una semplice e rapida manutenzione.

PRESTAZIONI SUPERIORI
Motore ad ingranaggi con rendimento superiore al tipo Gerotor.
- *Flangia SAE A – 2 fori*
- *Albero SAE A - 9T*
- *Attacchi posteriori*
- *Disponibili in 3 differenti cilindrate (M06, M08, M11)*

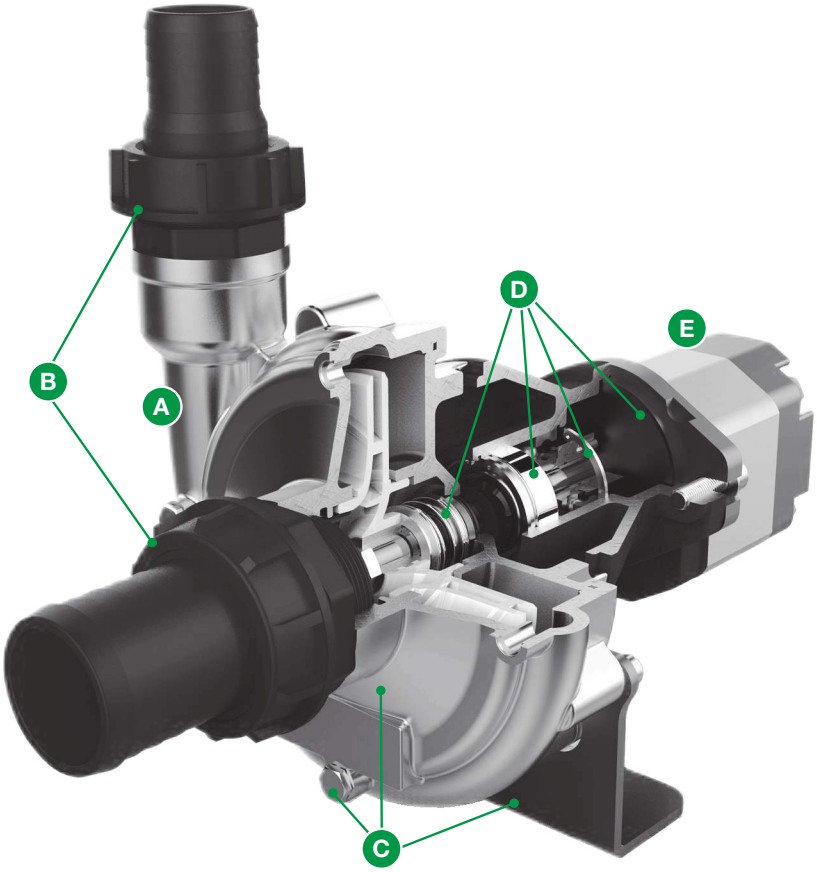

C 610 H · C 610 HS

CENTRIFUGAL PUMPS / *POMPE CENTRIFUGHE*

HIGHLIGHTS

	10 bar 145 p.s.i.
	655 l/min 173 US gpm
	-
	13,2 kW
	Cast Iron cataphoresis treatment (C 610 H) *Ghisa trattamento cataforesi (C 610 H)* Stainless Steel (C 610 HS) *Acciaio Inox (C 610 HS)*
	NBR Standard DESMOPAN On request VITON On request

FEATURES

Hydraulic centrifugal pump. Pump body in cast iron with cataphoresis treatment (C 610 H). Pump body in AISI 316 stainless steel (C 610 HS). Polyamide rotor, Graphite-Silicon- Viton® mechanical seal.

CARATTERISTICHE

Pompe centrifughe ad azionamento idraulico. Corpo della pompa in ghisa con trattamento cataforesi (C 610 H). Corpo della pompa in acciaio inox AISI 316 (C 610 HS). Girante in poliammide, tenuta meccanica in Grafite-Silicio-Viton®.

BENEFITS

1. Orientable pump with four positions at 90°.
2. Foot fastened horizontally to the crankcase in any pump position.
3. Technopolymer rotor with high chemical and mechanical resistance.
4. Separate pump-motor flanging for quick and easy maintenance.

BENEFICI

1. *Pompa orientabile in quattro posizioni a 90°.*
2. *Piede fissato sul Corpo con posizione orizzontale per qualunque orientazione della pompa.*
3. *Girante in tecnopolimero ad alta resistenza chimica e meccanica.*
4. *Flangiatura separata di pompa e motore per una semplice e rapida manutenzione.*

APPLICATIONS · *APPLICAZIONI*

Boom sprayers
Irroratrici a barra

C 610 H

Suction
Aspirazione
Ø 60

Delivery
Mandata
Ø 45/50

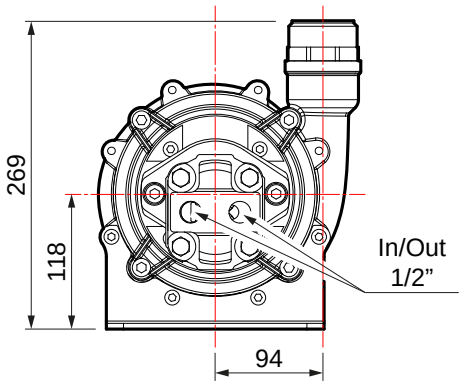

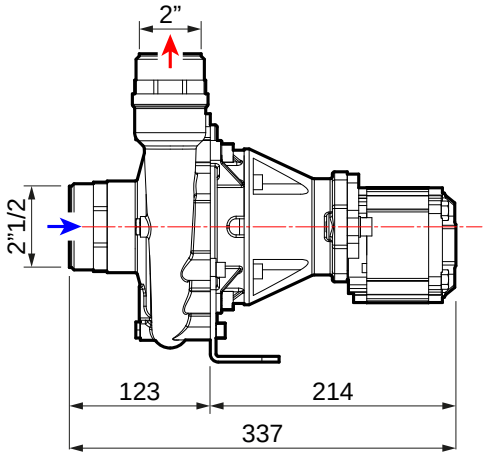

TECNICAL FEATURES · *CARATTERISTICHE TECNICHE*

C 610 H *	OIL																						
Sizes - *Cilindrate*	l/min	U.S.g.p.m.	bar	p.s.i.	l/min	U.S.g.p.m.	kW	bar	p.s.i.	l/min	U.S.g.p.m.	kW	bar	p.s.i.	l/min	U.S.g.p.m.	kW	bar	p.s.i.	l/min	U.S.g.p.m.	kW	kg	lb
M06	16	4,2	1,0	15	435	115	1,2	2,0	29	191	50	1,0	-	-	-	-	-	-	-	-	-	-		
	19	5,0	1,0	15	570	151	1,8	2,0	29	446	118	1,8	3,0	44	254	67	1,4	-	-	-	-	-		
	22	5,8	1,0	15	629	166	3,1	2,0	29	598	158	3,4	3,0	44	478	126	3,1	4,0	58	310	82	2,6		
	25	6,6	1,0	15	650	172	4,2	2,0	29	643	170	5,0	3,0	44	625	165	5,5	5,0	73	334	88	3,8		
M08	29	7,7	1,0	15	630	166	3,1	2,0	29	601	159	3,4	3,0	44	473	125	3,0	4,0	58	294	78	2,5		
	33	8,7	1,0	15	645	170	4,2	2,0	29	637	168	4,9	3,0	44	627	166	5,5	5,0	73	365	96	4,1	16	35
	37	9,8	1,0	15	654	173	5,4	3,0	44	647	171	6,8	5,0	73	590	156	7,3	7,0	102	233	62	4,7		
M11	45	11,9	1,0	15	643	170	4,2	2,0	29	636	168	4,9	3,0	44	623	165	5,5	5,0	73	377	100	4,3		
	50	13,2	1,0	15	665	176	5,5	3,0	44	654	173	6,8	5,0	73	571	151	7,0	7,0	102	250	66	5,1		
	56	14,8	1,0	15	664	175	6,7	3,0	44	654	173	8,3	5,0	73	647	171	9,9	8,0	116	396	105	7,9		
	62	16,4	1,0	15	655	173	8,4	3,0	44	647	171	9,9	7,0	102	630	166	13,2	10,0	145	389	103	10,5		

C 610 HS *	OIL																						
Sizes - *Cilindrate*	l/min	U.S.g.p.m.	bar	p.s.i.	l/min	U.S.g.p.m.	kW	bar	p.s.i.	l/min	U.S.g.p.m.	kW	bar	p.s.i.	l/min	U.S.g.p.m.	kW	bar	p.s.i.	l/min	U.S.g.p.m.	kW	kg	lb
M06	16	4,2	1,0	15	435	115	1,2	2,0	29	191	50	1,0	-	-	-	-	-	-	-	-	-	-		
	19	5,0	1,0	15	570	151	1,8	2,0	29	446	118	1,8	3,0	44	254	67	1,4	-	-	-	-	-		
	22	5,8	1,0	15	629	166	3,1	2,0	29	598	158	3,4	3,0	44	478	126	3,1	4,0	58	310	82	2,6		
	25	6,6	1,0	15	650	172	4,2	2,0	29	643	170	5,0	3,0	44	625	165	5,5	5,0	73	334	88	3,8		
M08	29	7,7	1,0	15	630	166	3,1	2,0	29	601	159	3,4	3,0	44	473	125	3,0	4,0	58	294	78	2,5		
	33	8,7	1,0	15	645	170	4,2	2,0	29	637	168	4,9	3,0	44	627	166	5,5	5,0	73	365	96	4,1	16	35
	37	9,8	1,0	15	654	173	5,4	3,0	44	647	171	6,8	5,0	73	590	156	7,3	7,0	102	233	62	4,7		
M11	45	11,9	1,0	15	643	170	4,2	2,0	29	636	168	4,9	3,0	44	623	165	5,5	5,0	73	377	100	4,3		
	50	13,2	1,0	15	665	176	5,5	3,0	44	654	173	6,8	5,0	73	571	151	7,0	7,0	102	250	66	5,1		
	56	14,8	1,0	15	664	175	6,7	3,0	44	654	173	8,3	5,0	73	647	171	9,9	8,0	116	396	105	7,9		
	62	16,4	1,0	15	655	173	8,4	3,0	44	647	171	9,9	7,0	102	630	166	13,2	10,0	145	389	103	10,5		

* N.B. The indicated performance refers to hydraulic systems with oil at the maximum pressure of 170 bar and maximum temperature of 65° C.
* *N.B. Le prestazioni indicate si hanno in impianti idraulici con olio alla pressione massima di 170 bar e alla temperatura massima di 65° C.*

AVAILABLE VERSIONS · *VERSIONI DISPONIBILI*

A — M06

650 l/min - 5 bar

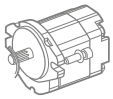

OIL 25 l/min

C 610 H
33003-00001

C 610 HS
33003-00005

B — M08

654 l/min - 7 bar

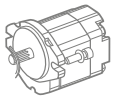

OIL 37 l/min

C 610 H
33003-00002

C 610 HS
33003-00006

C — M11

655 l/min - 10 bar

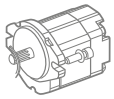

OIL 62 l/min

C 610 H
33003-00003

C 610 HS
33003-00007

OTHER ACCESSORIES · *ALTRI ACCESSORI*

	Suction hose tail kit *Kit raccordo portagomma aspirazione*	**Ø 60 mm** Straight *Dritto*	PART NUMBER *CODICE* **00009-01035**
		Ø 60 mm Elbow *Curvo*	PART NUMBER *CODICE* **00009-01038**
	Delivery hose tail kit *Kit raccordo portagomma mandata*	**Ø 45 mm** Straight *Dritto*	PART NUMBER *CODICE* **00009-01033**
		Ø 50 mm Straight *Dritto*	PART NUMBER *CODICE* **00009-01034**
		Ø 45 mm Elbow *Curvo*	PART NUMBER *CODICE* **00009-01036**
		Ø 50 mm Elbow *Curvo*	PART NUMBER *CODICE* **00009-01037**

COMET BLOG: Growing Knowledge
BLOG COMET: Coltivare la Conoscenza

10 questions about diaphragm pumps

Diaphragm pumps are used in a variety of fields every day but, although their uses turn out to be wide and frequent, not everyone is thoroughly familiar with their details and characteristics

Therefore, we have issued an article to answer the ten questions that are asked most about diaphragm pumps.

HOW DO DIAPHRAGM PUMPS WORK?
A diaphragm pump is a positive displacement pump that contains a diaphragm capable of moving in a reciprocating manner, thus creating a compression chamber that draws in and expels fluid through the pump itself.

In addition, the diaphragm serves as a separation wall between the air and the pumped fluid, thus offering the possibility of handling liquids with various levels of viscosity and corrosive and very aggressive chemicals without damaging the pump components.

DO DIAPHRAGM PUMPS HAVE A MOTOR?
Diaphragm pumps consist of two basic parts: the transmission and the pumping unit. This type of pump converts the mechanical energy of a motor - either electric, internal combustion or hydraulic - into the dynamic pressure of the fluid being pumped.

The transmission, then, transfers energy from the motor to the pump, while the pumping unit converts mechanical energy into pressure.

It is the rotational shaft of the transmission that receives the energy from the motor and transforms the rotary motion into oscillatory motion through a connecting rod-crank system connecting the shaft to the piston.

...Continue

10 domande sulle pompe a membrana

Le pompe a membrana vengono utilizzate in svariati campi ogni giorno ma, anche se gli impieghi risultano ampi e frequenti, non tutti ne conoscono a fondo dettagli e caratteristiche.

Per questo abbiamo realizzato un articolo per rispondere alle dieci domande che vengono maggiormente poste a proposito delle pompe a membrana.

COME FUNZIONANO LE POMPA A MEMBRANA
Una pompa a membrana è una pompa a dislocamento positivo che contiene al suo interno un diaframma capace di muoversi in maniera alternativa, creando una camera di compressione che aspira ed espelle il fluido attraverso la pompa stessa.

La membrana, inoltre, agisce da parete di separazione tra l'aria e il fluido pompato, offrendo la possibilità di gestire liquidi con vari livelli di viscosità e sostanze chimiche corrosive e particolarmente aggressive senza compromettere i componenti della pompa.

LE POMPE A MEMBRANA HANNO UN MOTORE?
Le pompe a membrana sono composte da due parti fondamentali: la trasmissione e l'unità di pompaggio. Questo tipo di pompa converte l'energia meccanica di un motore - elettrico, a scoppio o idraulico – nella pressione dinamica del fluido che viene pompato.

La trasmissione, quindi, trasferisce l'energia dal motore alla pompa, mentre l'unità di pompaggio trasforma l'energia meccanica in pressione.

È l'albero rotazionale della trasmissione a ricevere l'energia dal motore e a trasformare il movimento rotatorio in oscillatorio attraverso un sistema biella-manovella che collega albero e pistone.

...Continua

READ THE FULL ARTICLE ON:
https://blog.comet-spa.com/diaphragm-pumps/ten-questions-about-diaphragm-pumps

LEGGI L'ARTICOLO COMPLETO SU:
https://blog.comet-spa.com/pompe-a-membrana/dieci-domande-sulle-pompe-a-membrana

Medium pressure pumps
Pompe a media pressione

The **medium pressure diaphragm pumps** (about 30 bar) are mainly used for **spot spraying in greenhouses or small vineyards**.
The range of possible applications, both in agriculture and industry, need a **wide variety of actuators** so that f**lexibility** to customers' needs can be ensured. In the vast majority of cases, these pumps are paired with a motor (endothermic, electric, hydraulic or battery-powered) and connected to a tank to carry out **mobile operations via wheelbarrows or pickup trucks**.
Depending on the materials they are made of, these pumps can be used for various purposes in both the **agricultural** as well as in the **industrial sector** (disinfection, soft wash).
Among this group of pumps, the MP 55 deserves a special mention, being a pump made with **wet parts** entirely of plastic, which is designed for organic farming involving the use of Kaolin, a highly corrosive solution for the traditional materials.
MP 55 has been successfully field tested for more than 400 hours while maintaining consistent effectiveness.
Its variant made of **polypropylene**, i.e. the P 40/20, on the other hand, is the ideal solution for soft wash as it involves the use of sodium hypochlorite-based liquids.

*Le **pompe a membrana a media pressione** (circa 30 bar) sono principalmente utilizzate per i**rrorazione localizzata in serre o piccoli vigneti**.*
*La varietà di applicazioni possibili, sia in campo agricolo che industriale necessità di una **grande varietà di attuatori** così da poter garantire f**lessibilità** rispetto alle esigenze dei clienti. Nella grande maggioranza dei casi queste pompe sono abbinate ad un motore (endotermico, elettrico, idraulico o a batteria) e collegate ad una cisterna così da poter svolgere **operazioni in mobilità tramite carriole o pick-up**.*
*A seconda dei materiali di cui sono composte queste pompe possono essere utilizzate per vari scopi sia nel **settore agricolo** quanto nel **settore industriale** (disinfezione, softwash).*
*Tra questo gruppo di pompe una menzione speciale merita l'MP 55, una pompa realizzata con **wet parts** interamente in plastica, progettata per l'agricoltura biologica che prevede l'utilizzo di Caolino, una soluzione altamente corrosiva per i materiali tradizionali.*
L'MP 55 è stata testata positivamente sul campo per oltre 400 ore mantenendo un'efficacia costante.
*La sua variante in **polipropilene** P 40/20 è invece la soluzione ideale per il softwash che prevede l'utilizzo di liquidi a base di ipoclorito di sodio.*

MP 20 · MP 30

MEDIUM PRESSURE DIAPHRAGM PUMPS / *POMPE A MEMBRANA A MEDIA PRESSIONE*

HIGHLIGHTS

30 bar 435 p.s.i.	
22,4 - 32,0 l/min 5,9 - 8,5 US gpm	
550 rpm	
1,6 - 2,3 HP 1,2 - 1,7 kW	
Anodized Aluminium *Alluminio Anodizzato*	
NBR	Standard
DESMOPAN	On request
VITON	On request
Standard *Di serie*	

FEATURES

Configuration: 2 diaphragms in NBR (Desmopan® and Viton available on request). Parts in contact with spray liquid: anodized aluminium. Standard: pressure accumulator. On request: safety valve.

CARATTERISTICHE

Configurazione: 2 membrane in NBR (Desmopan® e Viton a richiesta). Parti a contatto con il liquido: alluminio anodizzato. Di serie: accumulatore di pressione. A richiesta: valvola di sicurezza.

BENEFITS

1. Good resistance to corrosion provided by liquid-contact components made from anodized aluminum.
2. Utmost versatility of application even onto small-sized machines due to their compactness.
3. Designed for spraying treatments in medium-sized crops, their application is onto mounted sprayers or wheel barrows, rototillers and motor-pump units.

BENEFICI

1. *Buona resistenza alla corrosione assicurata dalle parti a contatto con il liquido in alluminio anodizzato.*
2. *Estrema versatilità di applicazione anche su piccole macchine grazie alla loro compattezza.*
3. *Progettate per trattamenti di irrorazione in colture di medie dimensioni, possono essere montate su atomizzatori portati o carrellati, motocoltivatori e gruppi motopompa.*

APPLICATIONS · *APPLICAZIONI*

Spot spraying
Irrorazione localizzata

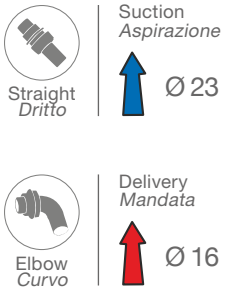

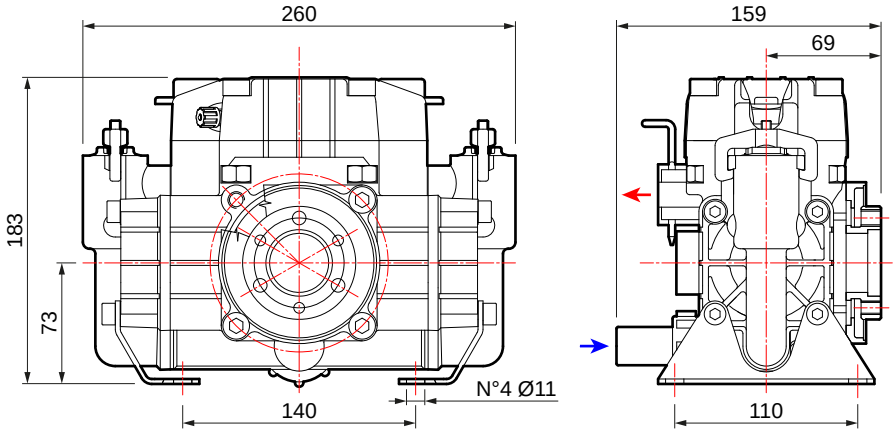

TECNICAL FEATURES · *CARATTERISTICHE TECNICHE*

MP 20	0 bar - 0 p.s.i				10 bar - 145 p.s.i				20 bar - 290 p.s.i				30 bar - 435 p.s.i					
RPM	l/min	U.S.g.p.m.	HP	kW	l/min	U.S.g.p.m.	HP	kW	l/min	U.S.g.p.m.	HP	kW	l/min	U.S.g.p.m.	HP	kW	kg	lb
400	16,5	4,4	0,1	0,1	14,2	3,8	0,4	0,3	14,1	3,7	0,8	0,6	14,0	3,7	1,1	0,8	6,6	14,6
450	18,0	4,8	0,2	0,1	16,1	4,3	0,5	0,4	16,0	4,2	0,9	0,7	15,9	4,2	1,3	1,0		
500	20,2	5,3	0,2	0,1	18,0	4,8	0,6	0,4	17,8	4,7	1,0	0,7	17,7	4,7	1,4	1,0		
550	22,4	5,9	0,2	0,1	19,9	5,3	0,6	0,4	19,6	5,2	1,1	0,8	19,5	5,2	1,6	1,2		

MP 30	0 bar - 0 p.s.i				10 bar - 145 p.s.i				20 bar - 290 p.s.i				30 bar - 435 p.s.i					
RPM	l/min	U.S.g.p.m.	HP	kW	l/min	U.S.g.p.m.	HP	kW	l/min	U.S.g.p.m.	HP	kW	l/min	U.S.g.p.m.	HP	kW	kg	lb
400	23,3	6,2	0,2	0,1	21,4	5,7	0,7	0,5	21,3	5,6	1,2	0,9	21,2	5,6	1,7	1,3	6,6	14,6
450	26,3	6,9	0,3	0,2	24,2	6,4	0,8	0,6	24,0	6,3	1,4	1,0	23,8	6,3	1,9	1,4		
500	29,3	7,7	0,3	0,2	26,9	7,1	0,8	0,6	26,6	7,0	1,5	1,1	26,4	7,0	2,1	1,5		
550	32,0	8,5	0,3	0,2	29,4	7,8	0,9	0,7	29,2	7,7	1,7	1,3	29,2	7,7	2,3	1,7		

AVAILABLE VERSIONS · *VERSIONI DISPONIBILI*

BLANK - 6 HOLES
CHIUSO - 6 FORI

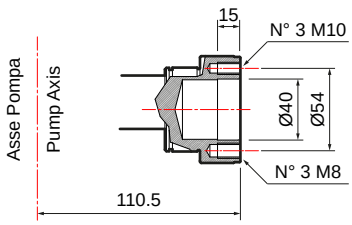

PUMPS AND IMPLEMENTS · *POMPA E APPLICAZIONI*

IMPLEMENTS · *APPLICAZIONI*	DRIVE-SHAFT TYPE · *TIPO DI ALBERO* Pump code · *Codice pompa*	IMPLEMENTS · *APPLICAZIONI*

A

BLANK - 6 HOLES
CHIUSO - 6 FORI

MP 20
30005-00002
with feet / *con piedi*

MP 30
30006-00004
with feet / *con piedi*

Gas engine gearboxes *Riduttori per motore a scoppio*	
Extension 3 (SAE J 609 a) R.R: 1 : 6,44 - 3600 rpm	**10001-04659**
Extension 3 (SAE J 609 a) R.R: 1 : 6,44 - 3600 rpm	**10001-04679**
Conical Shaft / *Albero Conico* R.R: 1 : 6,44 - 3600 rpm	**10001-04670**
Gearbox for electric motor *Riduttore per motore elettrico*	
Gr. 100-112 (Hz 50 - 2 poles / *poli*) R.R. 1 : 5,09 - 2800 rpm only for/*solo per* MP 30	**10001-04660**
Gr. 90 (Hz 50 - 2 poles / *poli*) R.R. 1 : 5,09 - 2800 rpm	**10001-04662**

Adapter 1" 3/8 M *Adattatore 1" 3/8 M*	
1" 3/8 M - 6 holes *1" 3/8 M - 6 fori*	**10001-04575**
Cylindric shaft adapter *Adattatore albero cilindrico*	
Ø 30 mm M - 6 holes *Ø 30 mm M - 6 fori*	**10001-04576**
1" M - 6 holes *1" M - 6 fori*	**10001-04582**
PTO 1" 3/8 quick coupler *Attacco rapido PTO 1" 3/8*	
1" 3/8 F	**10001-04561**
Hydraulic motor adapter *Adattatore per motore idraulico*	
Ø 1" cyl. shaft 6,35 mm key *Albero cilindrico Ø1" con linguetta 6,35 mm*	**10001-00518**
Ø 25 mm cyl. shaft 8 mm key *Albero cilindrico Ø 25 mm con linguetta 8 mm*	**10001-00530**
Pulley kit *Kit puleggia*	
2 grooves A Ø 172 *2 gole A Ø 172*	**10001-04542**
2 grooves A Ø 247 *2 gole A Ø 247*	**10001-13664**

Gearboxes / *Riduttori*. **Adapters / *Adattatori*.** **Pulleys / *Pulegge*.** **Overgearboxes / *Moltiplicatori*.** **Guards / *Protezioni*.**

PUMP-MOUNTED CONTROL UNITS · *GRUPPI DI COMANDI SU POMPA*

SIRIUS

	N. WAY *N. VIE*	PRESSURE *PRESSIONE* bar (p.s.i.)	PART NUMBER *CODICE*
	2	30 (435)	**42001-00059**
	3	30 (435)	**42001-00072**

REMOTE CONTROL UNITS · *GRUPPI DI COMANDI A DISTANZA*

(For more details see p. 236 · *Per maggiori dettagli vedi pag. 236)*

SIRIUS

	N. WAY *N. VIE*	PRESSURE *PRESSIONE* bar (p.s.i.)	PART NUMBER *CODICE*
	2	30 (435)	**42001-00062**
	3	30 (435)	**42001-00088**

REMOTE CONTROL KITS · *KIT COMANDO A DISTANZA*

	Elbow fittings (Rilsan) *Raccordi curvi (Rilsan)*		Straight fittings (Rilsan) *Raccordi dritti (Rilsan)*
	10001-04592		**10001-04591**

POLARIS

	N. WAY *N. VIE*	COUPLING *ATTACCO*	PRESSURE *PRESSIONE* bar (p.s.i.)	PART NUMBER *CODICE*
	3	3/4 gas	30 (435)	**42001-00316**

REMOTE CONTROL KITS · *KIT COMANDO A DISTANZA*

	Elbow fittings *Raccordi curvi*		Straight fittings *Raccordi dritti*
	10001-04634		**10001-04633**

SAFETY VALVES · *VALVOLE DI SICUREZZA*

Not included
Non inclusa

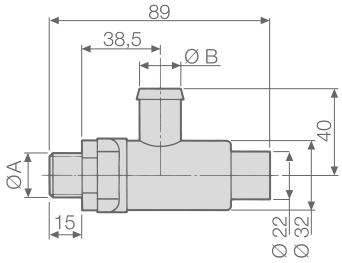

PUMPS *POMPE*	SAFETY VALVE KIT (valve included) *KIT VALVOLA DI SICUREZZA* *(valvola inclusa)*	SAFETY VALVE (for spare part use) *VALVOLA DI SICUREZZA* *(per uso ricambio)*	TECHNICAL FEATURES · *CARATTERISTICHE TECNICHE*			
			Ø A	Ø B mm (in)	PRESSURE *PRESSIONE* bar (p.s.i.)	Color *Colore*
MP 20	**00009-00117**	**10002-01445**	G 3/8	13 (0,51)	30 (435)	Blue - *Azzurro*
MP 30						

OTHER ACCESSORIES · *ALTRI ACCESSORI*

	Drive-shaft guard *Protezione cardano* **UNI EN ISO 4254**	PART NUMBER *CODICE* **10002-01783**
	Drive-shaft guard *Protezione cardano*	PART NUMBER *CODICE* **10002-01754**
	Feet kit for pump *Kit piedi pompa*	PART NUMBER *CODICE* **10001-00513**

GAS ENGINE MOTORPUMPS · *MOTOPOMPE MOTORE A SCOPPIO*

GAS ENGINE FEATURES ***CARATTERISTICHE MOTORE A SCOPPIO***					**SPRAYING UNITS** ***GRUPPI MOTOPOMPA***	
Brand *Marca*	Type *Modello*	Fuel *Alimentazione*	Net power *Potenza netta* HP (kW)	Drive *Tipo trasmissione*	**MP 20** **SIRIUS** 2 outlets / *2 vie*	**MP 30** **SIRIUS** 2 outlets / *2 vie*
B. & S.	**VANGUARD 200 St V** 4 stroke with base *4 tempi con base*	Gasoline *Benzina*	6,5 (4,8)	Gearbox *Riduttore*		**33001-00204**
	VANGUARD 200 St V 4 stroke without base *4 tempi senza base*	Gasoline *Benzina*	6,5 (4,8)	Gearbox *Riduttore*		**33001-00210**
HONDA	**GX 120** 4 stroke with base *4 tempi con base*	Gasoline *Benzina*	3,5 (2,6)	Gearbox *Riduttore*	**33001-00002**	**33001-00003**
	GX 120 4 stroke without base *4 tempi senza base*	Gasoline *Benzina*	3,5 (2,6)	Gearbox *Riduttore*		**33001-00192**
	GP 160 H 4 stroke with base *4 tempi con base*	Gasoline *Benzina*	4,8 (3,6)	Gearbox *Riduttore*	**33001-00159**	**33001-00160**
	GP 160 H 4 stroke without base *4 tempi senza base*	Gasoline *Benzina*	4,8 (3,6)	Gearbox *Riduttore*		**33001-00175**
LONCIN	**G 200 F** 4 stroke with base *4 tempi con base*	Gasoline *Benzina*	5,5 (4,1)	Gearbox *Riduttore*	**33001-00214**	**33001-00189**
	G 200 F 4 stroke without base *4 tempi senza base*	Gasoline *Benzina*	5,5 (4,1)	Gearbox *Riduttore*	**33001-00215**	**33001-00190**

ELECTROPUMPS · *MOTOPOMPE ELETTRICHE*

ELECTRIC MOTOR FEATURES *CARATTERISTICHE MOTORE ELETTRICO*					BASE MOUNTED SPRAYING UNITS *GRUPPI MOTOPOMPA SU BASE*	
Type *Modello*		Power *Potenza* HP (kW)	Drive *Tipo trasmissione*	Motor part number *Codice motore*	MP 20 SIRIUS 2 outlets / *2 vie*	MP 30 SIRIUS 2 outlets / *2 vie*
MEC 90	**V230** 2 poles single-phase *2 poli monofase*	2,0 (1,5)	Gearbox *Riduttore*	10002-01666	**33001-00058**	
	V400 * 2 poles three-phase *2 poli trifase*	3,0 (2,2)	Gearbox *Riduttore*	10002-01671		**33001-00059**
MEC 100	**V230** 2 poles single-phase *2 poli monofase*	3,0 (2,2)	Gearbox *Riduttore*	10002-01668		**33001-00060**

* Intermittent periodic duty S3 (IEC 60034-1) up to 75%. · *Servizio intermittente periodico S3 (IEC 60034-1) fino a 75%.*

MAINTENANCE SET · *KIT MANUTENZIONE*

SERIES *SERIE*	MODEL *MODELLO*	PART NUMBER *CODICE*	DIAPHRAGM TYPE *TIPOLOGIA MEMBRANA*
MP	20	**10001-01769**	NBR
	30		

DIAPHRAGMS · *MEMBRANE*

	MATERIAL · *MATERIALE*		
	NBR	D	V
Pump diaphragm *Membrana pompa*	**00006-00016**	**00006-00084**	**00006-00023**
Pressure dumper diaphragm *Membrana accumulatore di pressione*	**00006-00028**	**00006-00095**	**00006-00106** **00006-00109**

P 40/20 · MP 55

MEDIUM PRESSURE DIAPHRAGM PUMPS / *POMPE A MEMBRANA A MEDIA PRESSIONE*

HIGHLIGHTS

	20 - 30 bar 290 - 435 p.s.i.
	43,5 - 56,5 l/min 11,5 - 14,9 US gpm
	550 rpm
	2,3 - 4,6 HP 1,69 - 3,44 kW
	Polyamide (MP 55) *Poliammide (MP 55)* Polypropylene (P 40/20) *Polipropilene (P 40/20)* Stainless Steel *Acciaio Inox*
	NBR — Standard (MP 55) DESMOPAN — On request VITON — Standard (P 40/20)

FEATURES

Configuration (P 40/20): 3 diaphragms in Viton. Parts in contact with spray liquid: polypropylene. AISI 316-L stainless steel. AISI 304 stainless steel screws.
Configuration (MP 55): 3 diaphragms in NBR. Parts in contact with spray liquid: polyamide and stainless steel.

CARATTERISTICHE

Configurazione (P 40/20): 3 membrane in Viton. Parti a contatto con il liquido: polipropilene. Acciaio AISI 316-L. Viti acciaio inox AISI 304.
Configurazione (MP 55): 3 membrane in NBR. Parti a contatto con il liquido: poliammide e acciaio inox.

BENEFITS (P 40/20)

The P40 / 20 has been specifically designed for applications requiring maximum corrosion resistance. For this, all the parts in contact are in polypropylene and stainless steel.

BENEFICI (P 40/20)

La P40/20 è stata specificamente progettata per applicazioni che richiedono la massima resistenza alla corrosione. Per questo, tutte la parti a contatto sono in polipropilene e acciaio inox.

BENEFITS (MP 55)

The MP55 was created to meet the needs of organic farming ùand sustainable agricultural spraying, based on natural substances. The MP55 guarantees a pressure of 30 bar, and is therefore perfectly suitable for the treatment of vineyards, olive trees and fruit plants in general.

BENEFICI (MP 55)

La MP55 è stata realizzata per soddisfare le esigenze dell'agricoltura biologica e di una irrorazione agricola sostenibile, a base di sostanze naturali. La MP55 garantisce una pressione di 30 bar, ed è quindi perfettamente adatta al trattamento di vigneti, uliveti e frutteti in genere.

APPLICATIONS · *APPLICAZIONI*

Soft wash
Lavaggio facciate
P 40/20

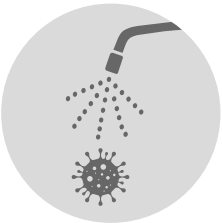

Disinfection
Disinfezione
P 40/20

Air blast sprayers
Atomizzatori
MP 55

Spot spraying
Irrorazione localizzata
MP 55

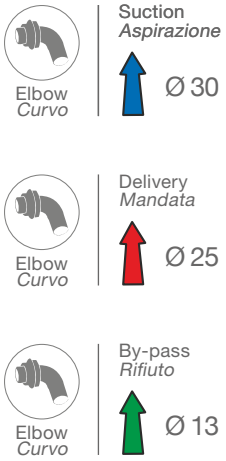

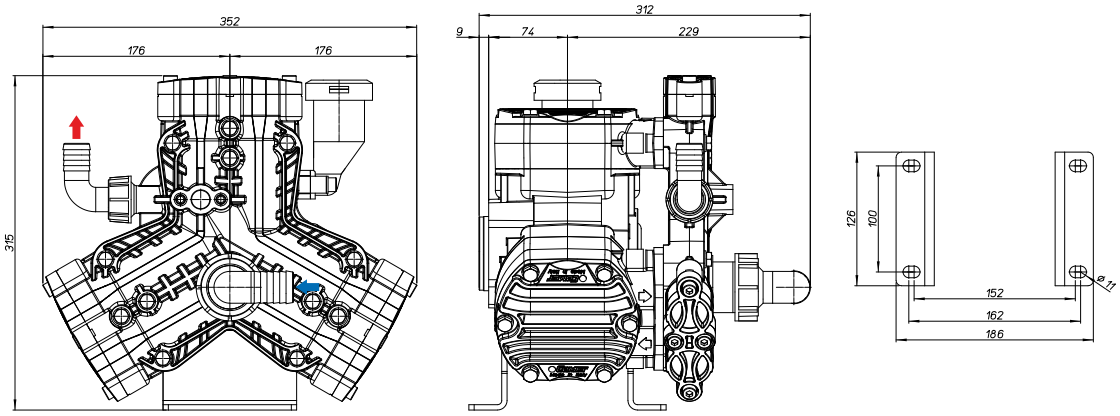

TECNICAL FEATURES · *CARATTERISTICHE TECNICHE*

P 40/20	0 bar - 0 p.s.i				5 bar - 72 p.s.i				10 bar - 145 p.s.i				15 bar - 217 p.s.i				20 bar - 290 p.s.i					
RPM	l/min	U.S.g.p.m.	HP	kW	l/min	U.S.g.p.m.	HP	kW	l/min	U.S.g.p.m.	HP	kW	l/min	U.S.g.p.m.	HP	kW	l/min	U.S.g.p.m.	HP	kW	kg	lb
400	31,8	8,4	0,09	0,07	31,2	8,2	0,6	0,24	30,8	8,1	0,8	0,6	29,9	7,9	1,1	0,8	24,4	7,8	1,5	1,1	13,7	30,2
450	36,0	9,5	0,10	0,07	35,7	9,4	0,6	0,44	34,7	9,2	1,0	0,74	33,8	8,9	1,3	0,96	33,0	8,7	1,6	1,18		
500	40,0	10,6	0,11	0,8	39,5	10,4	0,7	0,51	38,8	10,2	1,2	0,88	33,0	10,0	1,5	1,1	37,0	9,8	2,1	1,54		
550	43,5	11,5	0,12	0,9	43,0	11,4	0,8	0,59	42,5	11,2	1,3	0,96	41,0	10,8	1,7	1,25	41,5	11,0	2,3	1,69		

MP 55	0 bar - 0 p.s.i				5 bar - 72 p.s.i				10 bar - 145 p.s.i				15 bar - 217 p.s.i				20 bar - 290 p.s.i				30 bar - 435 p.s.i					
RPM	l/min	U.S.g.p.m.	HP	kW	l/min	U.S.g.p.m.	HP	kW	l/min	U.S.g.p.m.	HP	kW	l/min	U.S.g.p.m.	HP	kW	l/min	U.S.g.p.m.	HP	kW	l/min	U.S.g.p.m.	HP	kW	kg	lb
400	41,1	10,8	0,12	0,09	40,7	10,7	0,58	0,43	40,3	10,7	1,2	0,86	40,0	10,6	1,7	1,27	39,6	10,5	2,3	1,68	39,3	10,4	3,4	2,50	13,7	30,2
450	46,2	12,2	0,13	0,10	45,8	12,1	0,65	0,49	45,4	12,0	1,3	0,96	45,0	11,9	1,9	1,43	44,6	11,8	2,5	1,90	44,2	11,7	3,8	2,82		
500	51,4	13,6	0,15	0,11	50,9	13,4	0,73	0,54	50,4	13,3	1,4	1,07	50,0	13,2	2,1	1,59	49,5	13,1	2,8	2,11	49,1	13,0	4,2	3,13		
550	56,5	14,9	0,16	0,12	56,0	14,8	0,80	0,60	55,5	14,7	1,6	1,18	55,0	14,5	2,4	1,75	54,5	14,4	3,1	2,32	54,0	14,3	4,6	3,44		

AVAILABLE VERSIONS · *VERSIONI DISPONIBILI*

BLANK - 6 HOLES
CHIUSO - 6 FORI

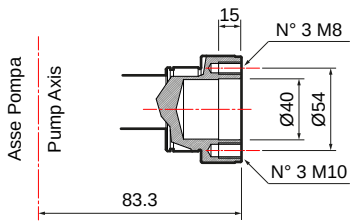

PUMPS AND IMPLEMENTS · *POMPA E APPLICAZIONI*

IMPLEMENTS · *APPLICAZIONI*	DRIVE-SHAFT TYPE · *TIPO DI ALBERO* Pump code · *Codice pompa*	IMPLEMENTS · *APPLICAZIONI*

A

BLANK - 6 HOLES
CHIUSO - 6 FORI

P 40/20
30073-00006
with feet / *con piedi*

* **MP 55**
30072-00004
with feet / *con piedi*

Adapter 1" 3/8 M *Adattatore 1" 3/8 M*	
1" 3/8 M - 6 holes *1" 3/8 M - 6 fori*	**10001-04575**
Cylindric shaft adapter *Adattatore albero cilindrico*	
Ø 30 mm M - 6 holes *Ø 30 mm M - 6 fori*	**10001-04576**
1" M - 6 holes *1" M - 6 fori*	**10001-04582**
Hydraulic motor adapter *Adattatore per motore idraulico*	
Ø 1" cyl. shaft 6,35 mm key *Albero cilindrico Ø1" con linguetta 6,35 mm*	**10001-00518**
Ø 25 mm cyl. shaft 8 mm key *Albero cilindrico Ø 25 mm con linguetta 8 mm*	**10001-00530**
Pulley kit *Kit puleggia*	
2 grooves A Ø 292 *2 gole A Ø 292*	**10001-04544**

A

BLANK - 6 HOLES
CHIUSO - 6 FORI

P 40/20
30073-00007
without feet / *senza piedi*

MP 55
30072-00005
without feet / *senza piedi*

Gas engine gearboxes *Riduttori per motore a scoppio*	
Extension 3 R.R: 1 : 6,44 - 3600 rpm	**10001-04659**
Extension 3 R.R: 1 : 6,44 - 3600 rpm	**10001-04679**
Gearbox for electric motor *Riduttore per motore elettrico*	
Gr. 100 (Hz 50 - 2 poles / *poli*) R.R. 1 : 5,09 - 2800 rpm	**10001-04660**
Gr. 90 (Hz 50 - 2 poles / *poli*) R.R. 1 : 5,09 - 2800 rpm	**10001-04662**

*With regulation valve included / *Con valvola di regolazione inclusa.*

Gearboxes / *Riduttori.* **Adapters / *Adattatori.*** **Pulleys / *Pulegge.*** **Overgearboxes / *Moltiplicatori.*** **Guards / *Protezioni.***

PUMP-MOUNTED CONTROL UNITS · *GRUPPI DI COMANDI SU POMPA*

GCP 20 (Only for / *Solo per* **P 40/20**)

	FLOW RATE *PORTATA* l/min	PRESSURE *PRESSIONE* bar (p.s.i.)	PART NUMBER *CODICE*
	40	20 (290)	**42001-00326**

GCP 30 (Only for / *Solo per* **MP 55**)

	FLOW RATE *PORTATA* l/min	PRESSURE *PRESSIONE* bar (p.s.i.)	PART NUMBER *CODICE*
	55	30 (435)	**42001-00327**

REMOTE CONTROL UNITS · *GRUPPI DI COMANDI A DISTANZA*

(For more details see p. 236 · *Per maggiori dettagli vedi pag. 236)*

GCP 3V (Only for / *Solo per* **MP 55**)

	N. WAY *N. VIE*	PRESSURE *PRESSIONE* bar (p.s.i.)	PART NUMBER *CODICE*
	3	30 (435)	**42001-00017**

REMOTE CONTROL KITS · *KIT COMANDO A DISTANZA*

	Elbow fittings (Rilsan) *Raccordi curvi (Rilsan)*		Straight fittings (Rilsan) *Raccordi dritti (Rilsan)*
	10001-04592		**10001-04591**

SAFETY VALVES · *VALVOLE DI SICUREZZA*

Not included
Non inclusa

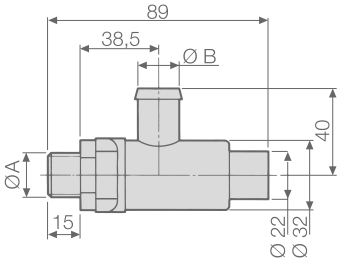

PUMPS *POMPE*	SAFETY VALVE KIT (valve included) *KIT VALVOLA DI SICUREZZA* *(valvola inclusa)*	SAFETY VALVE (for spare part use) *VALVOLA DI SICUREZZA* *(per uso ricambio)*	TECHNICAL FEATURES · *CARATTERISTICHE TECNICHE*			
			Ø A	Ø B mm (in)	PRESSURE *PRESSIONE* bar (p.s.i.)	Color *Colore*
MP 55	**10002-16308**	**10002-01445**	G 3/8	13 (0,51)	30 (435)	Blue - *Azzurro*

OTHER ACCESSORIES · *ALTRI ACCESSORI*

	Drive-shaft guard *Protezione cardano* **UNI EN ISO 4254**	PART NUMBER *CODICE* **10002-01783**
	Drive-shaft guard *Protezione cardano*	PART NUMBER *CODICE* **10002-01754**
	Feet kit for pump *Kit piedi pompa*	PART NUMBER *CODICE* **10001-13746**

GAS ENGINE MOTORPUMPS · *MOTOPOMPE MOTORE A SCOPPIO*

GAS ENGINE FEATURES ***CARATTERISTICHE MOTORE A SCOPPIO***					**SPRAYING UNITS** ***GRUPPI MOTOPOMPA***
Brand *Marca*	Type *Modello*	Fuel *Alimentazione*	Net power *Potenza netta* HP (kW)	Drive *Tipo trasmissione*	**P 40/20** **GCP 20** Acids version / *Versione acidi*
HONDA	**GX 120** 4 stroke with base *4 tempi con base*	Gasoline *Benzina*	3,5 (2,6)	Gearbox *Riduttore*	**33001-01240**
	GX 120 4 stroke without base *4 tempi senza base*	Gasoline *Benzina*	3,5 (2,6)	Gearbox *Riduttore*	**33001-01233**
	GP 160 H 4 stroke with base *4 tempi con base*	Gasoline *Benzina*	4,8 (3,6)	Gearbox *Riduttore*	**33001-01234**
	GP 160 H 4 stroke without base *4 tempi senza base*	Gasoline *Benzina*	4,8 (3,6)	Gearbox *Riduttore*	**33001-01235**
LONCIN	**G 200 F** 4 stroke with base *4 tempi con base*	Gasoline *Benzina*	5,5 (4,1)	Gearbox *Riduttore*	**33001-01237**
	G 200 F 4 stroke without base *4 tempi senza base*	Gasoline *Benzina*	5,5 (4,1)	Gearbox *Riduttore*	**33001-01239**

ELECTROPUMPS · *MOTOPOMPE ELETTRICHE*

ELECTRIC MOTOR FEATURES *CARATTERISTICHE MOTORE ELETTRICO*					BASE MOUNTED SPRAYING UNITS *GRUPPI MOTOPOMPA SU BASE*
Type *Modello*		Power *Potenza* HP (kW)	Drive *Tipo trasmissione*	Motor part number *Codice motore*	**P 40/20** **GCP 20** Acids version / *Versione acidi*
MEC 90	**V400** * 2 poles three-phase *2 poli trifase*	3,0 (2,2)	Gearbox *Riduttore*	10002-01671	**33001-01238** ACID
MEC 100	**V230** 2 poles single-phase *2 poli monofase*	3,0 (2,2)	Gearbox *Riduttore*	10002-01668	**33001-01236** ACID

* Intermittent periodic duty S3 (IEC 60034-1) up to 75%. · *Servizio intermittente periodico S3 (IEC 60034-1) fino a 75%.*

MAINTENANCE SET · *KIT MANUTENZIONE*

SERIES *SERIE*	MODEL *MODELLO*	PART NUMBER *CODICE*	DIAPHRAGM TYPE *TIPOLOGIA MEMBRANA*
P	40/20	**10001-02077**	VITON
MP	55	**10001-02081**	NBR

DIAPHRAGMS · *MEMBRANE*

	MATERIAL · *MATERIALE*		
	NBR	D	V
Pump diaphragm *Membrana pompa*	**00006-00069**	**00006-00079**	**00006-00078**

P 48

MEDIUM PRESSURE DIAPHRAGM PUMPS / *POMPE A MEMBRANA A MEDIA PRESSIONE*

HIGHLIGHTS

	30 bar 435 p.s.i.
	35,4 l/min 9,4 US gpm
	550 rpm
	1,6 HP 1,2 kW
	Plastic Coated Aluminium *Alluminio Plastificato*
	NBR Standard DESMOPAN On request VITON On request
	Standard *Di serie*

FEATURES

Configuration: 2 diaphragms in NBR (Desmopan® and Viton available on request). Parts in contact with spray liquid: plasticized aluminium. Standard: pressure accumulator. On request: safety valve.

CARATTERISTICHE

Configurazione: 2 membrane in NBR (Desmopan® e Viton a richiesta). Parti a contatto con il liquido: alluminio plastificato. Di serie: accumulatore di pressione. A richiesta: valvola di sicurezza.

BENEFITS

1. High resistance to corrosion provided by liquid-contact components made from plasticized aluminum.
2. Utmost versatility of application even onto small-sized machines due to their compactness.
3. Designed for spraying treatments in medium-sized crops, their application is onto mounted or trailed machines, rototillers and motor-pump units.

BENEFICI

1. *Alta resistenza alla corrosione assicurata dalle parti a contatto con il liquido in alluminio plastificato.*
2. *Estrema versatilità di applicazione anche su piccole macchine grazie alla loro compattezza.*
3. *Progettate per trattamenti di irrorazione in colture di medie dimensioni, possono essere montate su macchine portate o carrellate, motocoltivatori e gruppi motopompa.*

APPLICATIONS · *APPLICAZIONI*

Spot spraying
Irrorazione localizzata

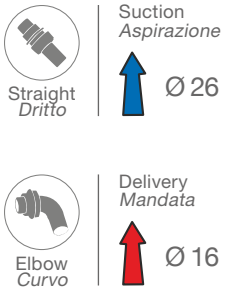

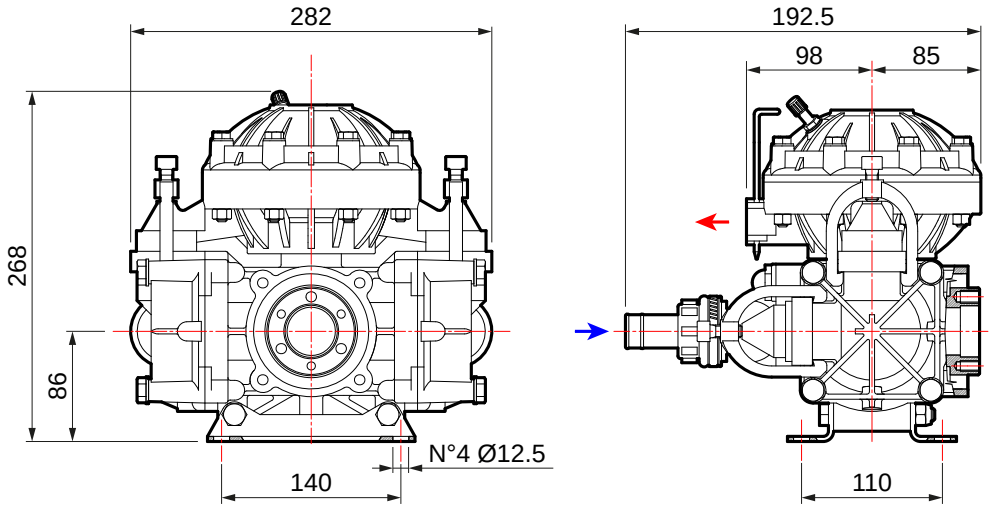

TECNICAL FEATURES · *CARATTERISTICHE TECNICHE*

P 48	0 bar - 0 p.s.i				10 bar - 145 p.s.i				20 bar - 290 p.s.i				30 bar - 435 p.s.i					
RPM	l/min	U.S.g.p.m.	HP	kW	l/min	U.S.g.p.m.	HP	kW	l/min	U.S.g.p.m.	HP	kW	l/min	U.S.g.p.m.	HP	kW	kg	lb
400	25,8	6,8	0,3	0,2	24,7	6,5	0,5	0,4	23,9	6,3	0,8	0,6	23,3	6,2	1,1	0,8	8,0	17,6
450	29,0	7,7	0,3	0,2	27,8	7,3	0,6	0,5	26,9	7,1	0,9	0,7	26,3	6,9	1,3	0,9		
500	32,2	8,5	0,4	0,3	31,0	8,2	0,7	0,5	30,0	7,9	1,0	0,8	28,5	7,5	1,4	1,1		
550	35,4	9,4	0,4	0,3	34,0	9,0	0,8	0,6	33,3	8,8	1,2	0,9	32,4	8,6	1,6	1,2		

AVAILABLE VERSIONS · *VERSIONI DISPONIBILI*

A BLANK - 6 HOLES
CHIUSO - 6 FORI

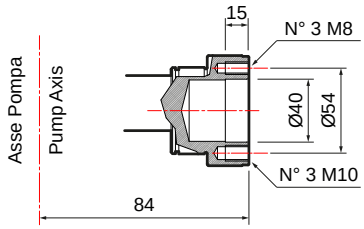

PUMPS AND IMPLEMENTS · *POMPA E APPLICAZIONI*

IMPLEMENTS · *APPLICAZIONI*	DRIVE-SHAFT TYPE · *TIPO DI ALBERO* Pump code · *Codice pompa*	IMPLEMENTS · *APPLICAZIONI*

A

BLANK - 6 HOLES
CHIUSO - 6 FORI

P 48
30001-00001
without feet / *senza piedi*

Gas engine gearboxes *Riduttori per motore a scoppio*	
Extension 3 (SAE J 609 a) R.R: 1 : 6,44 - 3600 rpm	**10001-04659**
Extension 4 (SAE J 609 a) R.R: 1 : 6,44 - 3600 rpm	**10001-04663**
Conical Shaft / *Albero Conico* R.R: 1 : 6,44 - 3600 rpm	**10001-04670**
Gearbox for electric motor *Riduttore per motore elettrico*	
Gr. 100-112 (Hz 50 - 2 poles / *poli*) R.R. 1 : 5,09 - 2800 rpm	**10001-04660**

Adapter 1" 3/8 M *Adattatore 1" 3/8 M*	
1" 3/8 M - 6 holes *1" 3/8 M - 6 fori*	**10001-04573**
Cylindric shaft adapter *Adattatore albero cilindrico*	
Ø 30 mm M - 6 holes *Ø 30 mm M - 6 fori*	**10001-04574**
PTO 1" 3/8 quick coupler *Attacco rapido PTO 1" 3/8*	
1" 3/8 F	**10001-04561**
Hydraulic motor adapter *Adattatore per motore idraulico*	
Ø 1" cyl. shaft 6,35 mm key *Albero cilindrico Ø1" con linguetta 6,35 mm*	**10001-00518**
Ø 25 mm cyl. shaft 8 mm key *Albero cilindrico Ø 25 mm con linguetta 8 mm*	**10001-00530**
Pulley kit *Kit puleggia*	
2 grooves A Ø 172 *2 gole A Ø 172*	**10001-04531**
2 grooves A Ø 247 *2 gole A Ø 247*	**10001-04529**
2 grooves A Ø 292 *2 gole A Ø 292*	**10001-04530**

Gearboxes / *Riduttori.* **Adapters / *Adattatori.*** **Pulleys / *Pulegge.*** **Overgearboxes / *Moltiplicatori.*** **Guards / *Protezioni.***

PUMP-MOUNTED CONTROL UNITS · *GRUPPI DI COMANDI SU POMPA*

SIRIUS

	N. WAY *N. VIE*	PRESSURE *PRESSIONE* bar (p.s.i.)	PART NUMBER *CODICE*
	2	30 (435)	**42001-00075**

GCP 3V

	N. WAY *N. VIE*	PRESSURE *PRESSIONE* bar (p.s.i.)	PART NUMBER *CODICE*
	3	30 (435)	**42001-00012**

REMOTE CONTROL UNITS · *GRUPPI DI COMANDI A DISTANZA*

(For more details see p. 236 · *Per maggiori dettagli vedi pag. 236)*

SIRIUS

	N. WAY *N. VIE*	PRESSURE *PRESSIONE* bar (p.s.i.)	PART NUMBER *CODICE*
	2	30 (435)	**42001-00076**
	3	30 (435)	**42001-00089**

REMOTE CONTROL KITS · *KIT COMANDO A DISTANZA*

	Elbow fittings (Rilsan) *Raccordi curvi (Rilsan)*		Straight fittings (Rilsan) *Raccordi dritti (Rilsan)*
	10001-04592		**10001-04591**

POLARIS

	N. WAY *N. VIE*	COUPLING *ATTACCO*	PRESSURE *PRESSIONE* bar (p.s.i.)	PART NUMBER *CODICE*
	3	3/4 gas	30 (435)	**42001-00316**

REMOTE CONTROL KITS · *KIT COMANDO A DISTANZA*

	Elbow fittings *Raccordi curvi*		Straight fittings *Raccordi dritti*
	10001-04634		**10001-04633**

GCP 3V

	N. WAY *N. VIE*	PRESSURE *PRESSIONE* bar (p.s.i.)	PART NUMBER *CODICE*
	3	30 (435)	**42001-00017**

REMOTE CONTROL KITS · *KIT COMANDO A DISTANZA*

	Elbow fittings (Rilsan) *Raccordi curvi (Rilsan)*		Straight fittings (Rilsan) *Raccordi dritti (Rilsan)*
	10001-04592		**10001-04591**

SAFETY VALVES · *VALVOLE DI SICUREZZA*

Not included
Non inclusa

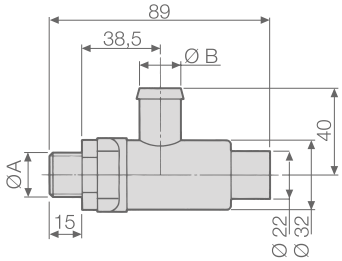

PUMPS *POMPE*	SAFETY VALVE KIT (valve included) *KIT VALVOLA DI SICUREZZA (valvola inclusa)*	SAFETY VALVE (for spare part use) *VALVOLA DI SICUREZZA (per uso ricambio)*	TECHNICAL FEATURES · *CARATTERISTICHE TECNICHE*			
			Ø A	Ø B mm (in)	PRESSURE *PRESSIONE* bar (p.s.i.)	Color *Colore*
P 48	**00009-00117**	**10002-01445**	G 3/8	13 (0,51)	30 (435)	Blue - *Azzurro*

OTHER ACCESSORIES · *ALTRI ACCESSORI*

	Drive-shaft guard *Protezione cardano* **UNI EN ISO 4254**	PART NUMBER *CODICE* **10002-01783**
	Drive-shaft guard *Protezione cardano*	PART NUMBER *CODICE* **10002-01754**
	Feet kit for pump *Kit piedi pompa*	PART NUMBER *CODICE* **10001-00512**

GAS ENGINE MOTORPUMPS · *MOTOPOMPE MOTORE A SCOPPIO*

GAS ENGINE FEATURES ***CARATTERISTICHE MOTORE A SCOPPIO***					**SPRAYING UNITS** ***GRUPPI MOTOPOMPA***
Brand *Marca*	Type *Modello*	Fuel *Alimentazione*	Net power *Potenza netta* HP (kW)	Drive *Tipo trasmissione*	**P 48** **G.C.P** 3 outlets / *3 vie*
B. & S.	**VANGUARD 200 St V** 4 stroke with base *4 tempi con base*	Gasoline *Benzina*	6,5 (4,8)	Gearbox *Riduttore*	**33001-00205**
HONDA	**GX 160** 4 stroke with base *4 tempi con base*	Gasoline *Benzina*	4,8 (3,6)	Gearbox *Riduttore*	**33001-00006**
	GP 160 H 4 stroke with base *4 tempi con base*	Gasoline *Benzina*	4,8 (3,6)	Gearbox *Riduttore*	**33001-00161**
LONCIN	**G 200 F** 4 stroke with base *4 tempi con base*	Gasoline *Benzina*	5,5 (4,1)	Gearbox *Riduttore*	**33001-00191**

ELECTROPUMPS · *MOTOPOMPE ELETTRICHE*

ELECTRIC MOTOR FEATURES *CARATTERISTICHE MOTORE ELETTRICO*					BASE MOUNTED SPRAYING UNITS *GRUPPI MOTOPOMPA SU BASE*
Type *Modello*		Power *Potenza* HP (kW)	Drive *Tipo trasmissione*	Motor part number *Codice motore*	**P 48** **G.C.P** 3 outlets / *3 vie*
MEC 100	**V400** * 2 poles three-phase *2 poli trifase*	5,5 (4,0)	Gearbox *Riduttore*	10002-01670	**33001-00062**

* Intermittent periodic duty S3 (IEC 60034-1) up to 75%. · *Servizio intermittente periodico S3 (IEC 60034-1) fino a 75%.*

MAINTENANCE SET · *KIT MANUTENZIONE*

SERIES *SERIE*	MODEL *MODELLO*	PART NUMBER *CODICE*	DIAPHRAGM TYPE *TIPOLOGIA MEMBRANA*
P	48	**10001-01705**	NBR

DIAPHRAGMS · *MEMBRANE*

	MATERIAL · *MATERIALE*		
	NBR	D	V
Pump diaphragm *Membrana pompa*	**00006-00002**	**00006-00051**	**00006-00027**
Inlet diaphragm *Membrana aspirazione*	**00006-00012**	-	**00006-00033**
Pressure dumper diaphragm *Membrana accumulatore di pressione*	**00006-00031**	-	**00006-00105** **00006-00108**

High pressure pumps
Pompe ad alta pressione

High pressure pumps are those pumps between 30 and 50 bar.
Their main application in agriculture is undoubtedly on the **air blast sprayers** for the treatment of vineyards, orchards and olive groves.
In **high pressure pumps** the poor space available on air blast sprayers requires they be made with a **design as compact as possible**.
They also need to be **ultra-resistant**, that is, they must be able to w**ithstand high axial and radial loads** (cardan shaft thrusts) and transmit maximum power to the turbine. This is why the transmission components and pump supports must ensure maximum strength and resistance to stress.
The use of **very aggressive chemicals** requires for the parts in contact with the liquid (cylinder heads and manifolds) to use anodized aluminum or, even better, brass, a material that can **withstand abrasion and chemical corrosion better than any other**.
With its APS and IDS series Comet has been for more than 50 years the global benchmark for **sprayer pumps** thanks to their incredible strength, quality of materials, effectiveness and durability of its products.
It is because of all these features that every second manufacturer today as much as 50 years ago chooses a Comet pump.
In addition to the agricultural industry, this type of pump is also one of the most viable alternatives in the **construction of firefighting modules**; in fact, because of their cost and ease of maintenance they are preferred to centrifugal pumps, which continue to be the most widely used product in this sector, particularly for application on small units.

Per pompe ad alta pressione *si intendono quelle pompe tra i 30 e i 50 bar.*
L'applicazione dominante in campo agricolo per questa tipologia di pompe è senza dubbio l'utilizzo sugli ***atomizzatori*** *per il trattamento di vigneti, frutteti e uliveti.*
Nelle ***pompe ad alta pressione*** *la scarsità di spazio disponibile sugli atomizzatori rende indispensabile che le pompe siano realizzate con un* ***design il più possibile compatto****.*
Occorre inoltre che siano ***iper-resistenti****, siano cioè in grado di s****opportare elevati carichi assiali e radiali*** *(spinte cardaniche) ed abbiano la possibilità di trasmettere la massima potenza alla turbina.*
Per questo occorre che gli organi di trasmissione e i supporti della pompa garantiscano la massima solidità e resistenza alle sollecitazioni.
L'impiego di ***prodotti chimici estremamente aggressivi*** *rende necessario per le parti a contatto con il liquido (testate e collettori) l'utilizzo dell'alluminio anodizzato o ancor meglio dell'ottone, materiale che più di ogni altro è in grado di* ***resistere all'abrasione e alla corrosione chimica****.*
*Comet da oltre 50 anni con le sue serie APS e IDS rappresenta il punto di riferimento mondiale per p****ompa da atomizzatore*** *grazie all'incredibile resistenza, qualità dei materiali, efficacia e durata nel tempo dei suoi prodotti.*
È grazie a tutti questi requisiti che un costruttore su due oggi come 50 anni fa è portato a scegliere una pompa Comet.
Oltre al settore agricolo questa tipologia di pompe è anche una delle più valide alternative nella ***costruzione di moduli antincendio****, infatti per costi e facilità di manutenzione vengono preferite alle pompe centrifughe che in questo settore continuano ad essere il prodotto più utilizzato, in particolare per l'applicazione su piccole unità.*

APS SERIES

APS 31-41 | APS 51 | APS 61-71 | APS 96 | APS 101-121 | APS 145 | APS 141-166

The global benchmark for spraying pumps

The APS series is the international byword for high-pressure spraying pumps.

This exceptional reputation has been achieved by Comet through decades of technological improvements, in order to meet the most demanding needs of customers looking for a pump that is simple to use, reliable and heavy-duty.

APS is the answer to professional treatments in orchard, vineyards, citrus, fruits and olive crops and it is by-far superior to competition in terms of large range, robustness and durability.

Il punto di riferimento mondiale per le pompe da atomizzatore

La serie APS è il punto di riferimento internazionale per le pompe da atomizzatore ad alta pressione.

Un prestigio eccezionale raggiunto da Comet attraverso decenni di perfezionamenti tecnologici, al fine di soddisfare le richieste sempre più esigenti di clienti che cercano una pompa semplice da usare, affidabile e resistente.

La serie APS è la risposta ai trattamenti professionali nei frutteti, vigneti, agrumeti, frutteti e uliveti ed è di gran lunga superiore ai prodotti della concorrenza in termini di ampiezza di gamma, robustezza e durata.

TECNICAL DETAILS · *DETTAGLI TECNICI*

APS 31	APS 41	APS 51	APS 61	APS 71	APS 96	APS 101	APS 121	APS 145	APS 141	APS 166
3 Diaphragms/ *Membrane*	3 Diaphragms/ *Membrane*	3 Diaphragms/ *Membrane*	3 Diaphragms/ *Membrane*	3 Diaphragms/ *Membrane*	4 Diaphragms/ *Membrane*	3 Diaphragms/ *Membrane*	3 Diaphragms/ *Membrane*	4 Diaphragms/ *Membrane*	5 Diaphragms/ *Membrane*	5 Diaphragms/ *Membrane*
550 rpm	550 rpm	550 rpm	550 rpm	550 rpm	550 rpm	550 rpm	550 rpm	550 rpm	550 rpm	550 rpm
28 l/min 7,4 US gpm	41 l/min 10,8 US gpm	53,9 l/min 14,2 US gpm	65,9 l/min 17,4 US gpm	71,3 l/min 18,8 US gpm	94 l/min 24,8 US gpm	100 l/min 26,4 US gpm	120 l/min 31,7 US gpm	149 l/min 39,2 US gpm	145 l/min 38,3 US gpm	169 l/min 44,6 US gpm
40 Bar 580 P.s.i.	40 Bar 580 P.s.i.	40 Bar 580 P.s.i.	40 Bar 580 P.s.i.	50 Bar 725 P.s.i.	50 Bar 725 P.s.i.	50 Bar 725 P.s.i.	50 Bar 725 P.s.i.	50 Bar 725 P.s.i.	50 Bar 725 P.s.i.	50 Bar 725 P.s.i.
2,7 CV	4,1 CV	5,2 CV	8,0 CV	9,1 CV	11,7 CV	12,3 CV	14,5 CV	18 CV	17,8 CV	20,5 CV
10 kg 22 lb	10 kg 22 lb	16,4 kg 36,2 lb	18,4 kg 40,6 lb	18,4 kg 40,6 lb	22,5 kg 49,6 lb	38 kg 83,8 lb	38 kg 83,8 lb	46 kg 101 lb	56 kg 123,5 lb	56 kg 123,5 lb

APS SERIES

HIGHLIGHTS

A OUTSTANDING TECHNOLOGY
The perfect bore/stroke ratio of APS is capable to minimize diaphragm stress, thus ensuring **low maintenance, extreme longevity, noiseless operating and superb priming capacity**.

B OVERSIZED COMPONENTS
APS are generally **much heavier than the competition** in terms of weight. This is due to the **over dimensioned parts**, as like as bearings (**1**), forge-reinforced shafts (**2**), holding brackets (**3**), etc, that provide unique robustness, resistance to thrusts and unrivaled longevity.

C COMPACTNESS
In order to match with the scarcity of room available on orchard sprayers, APS are distinguished by a compact (and very elegant) design.

D VERSATILITY
Shaft plugs available in 1" 3/8 splined M (**2**) or F (**4**), and several further versions (**5**) (**6**) compatible with the most common power-transmission drives. Availability of special valves for calcium carbonate.

HIGHLIGHTS

ECCELLENZA TECNOLOGICA
*Il perfetto rapporto corsa/alesaggio della serie APS è in grado di ridurre al minimo le sollecitazioni a carico delle membrane, assicurando in tal modo **bassa manutenzione, massima durata nel tempo, funzionamento silenzioso ed ineguagliabile capacità di adescamento**.*

SOVRADIMENSIONAMENTO DEI COMPONENTI
*Le pompe della serie APS sono generalmente **molto più pesanti di quelle della concorrenza**. Ciò è dovuto ai **componenti sovradimensionati**, quali cuscinetti (**1**), alberi stampati rinforzati (**2**), staffe di supporto (**3**), ecc, capaci di assicurare una robustezza unica, resistenza alle spinte e impareggiabile durata nel tempo.*

COMPATTEZZA
Per adeguarsi alla scarsità di spazio disponibile sugli atomizzatori da frutteto, le pompe APS si caratterizzano per un design compatto (e molto elegante).

VERSATILITÀ
*Coperchi presa di forza disponibili in versione scanalata 1" 3/8 M (**2**) o F (**4**), e in diverse altre versioni (**5**) (**6**) compatibili con i più diffusi azionamenti per la trasmissione di potenza.*
Disponibilità di valvole speciali per carbonato di calcio.

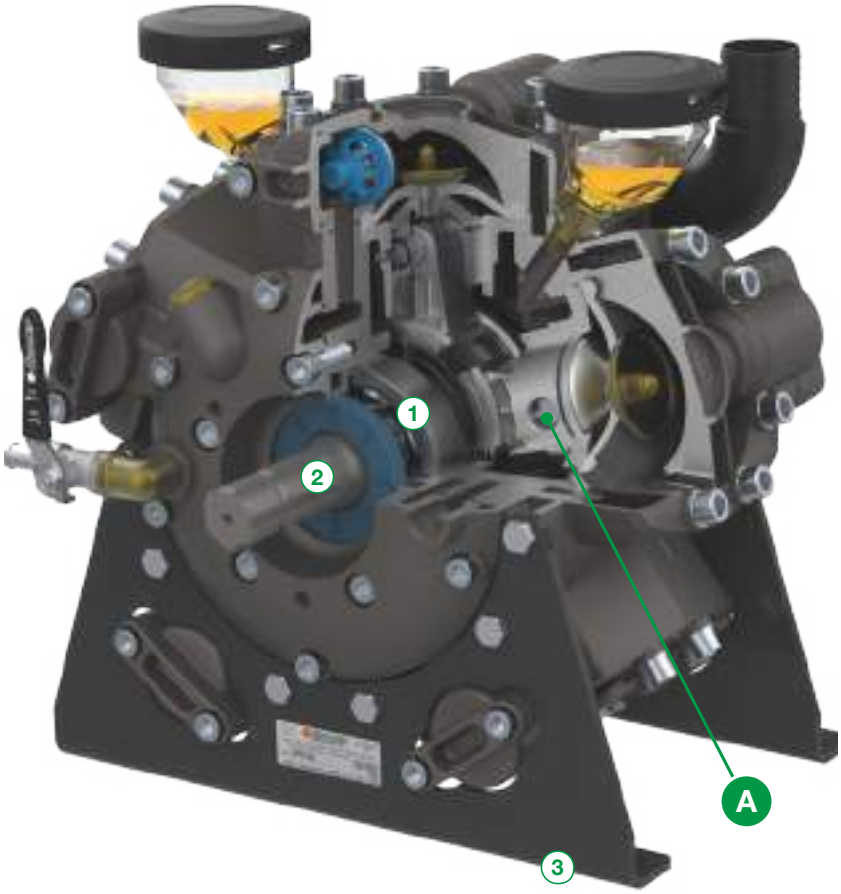

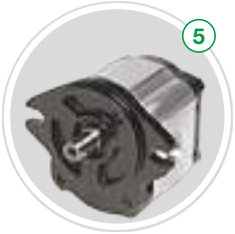

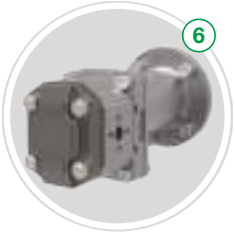

APS 31 · APS 41

HIGH PRESSURE DIAPHRAGM PUMPS / *POMPE A MEMBRANA AD ALTA PRESSIONE*

HIGHLIGHTS

40 bar 580 p.s.i.	
28 - 41 l/min 7,4 - 10,8 US gpm	
550 rpm	
2,7 - 4,1 HP 2,0 - 3,0 kW	
Anodized Aluminium *Alluminio Anodizzato*	
NBR	Standard
DESMOPAN	On request
VITON	On request

FEATURES

Configuration: 3 diaphragms in NBR (Desmopan® and Viton available on request). Parts in contact with spray liquid: anodized aluminium. On request: safety valve. Suction-delivery valves all positioned on delivery side. Cataphoresis treatment on motorpump versions.

CARATTERISTICHE

Configurazione: 3 membrane in NBR (Desmopan® e Viton a richiesta). Parti a contatto con il liquido: alluminio anodizzato. A richiesta: valvola di sicurezza. Valvole aspirazione-mandata disposte tutte sul lato mandata. Trattamento di cataforesi nelle versioni per motopompa.

BENEFITS

1. Perfect bore/stroke ratio capable to minimize diaphragm stress.
2. Oversized components that provide unique robustness, resistance to thrusts and unrivaled longevity.
3. Extremely compact in order to match with the scarcity of room available on orchard sprayers.

BENEFICI

1. *Perfetto rapporto corsa/alesaggio in grado di ridurre al minimo le sollecitazioni a carico delle membrane.*
2. *Componenti sovradimensionati per assicurare robustezza unica, resistenza alle spinte e durata nel tempo.*
3. *Estremamente compatte per adeguarsi alla scarsità di spazio disponibile sugli atomizzatori da frutteto.*

APPLICATIONS · *APPLICAZIONI*

Spot spraying
Irrorazione localizzata

Firefighting
Antincendio

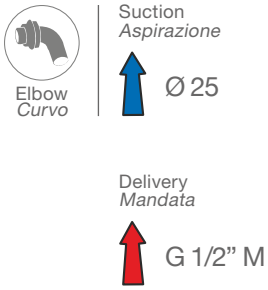

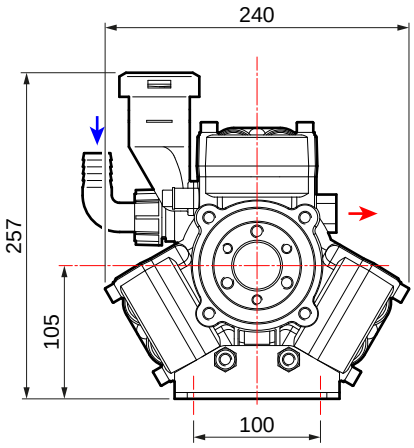

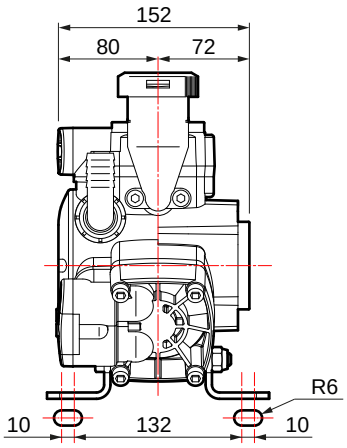

TECNICAL FEATURES · *CARATTERISTICHE TECNICHE*

APS 31	0 bar - 0 p.s.i				20 bar - 290 p.s.i				30 bar - 435 p.s.i				40 bar - 580 p.s.i					
RPM	l/min	U.S.g.p.m.	HP	kW	l/min	U.S.g.p.m.	HP	kW	l/min	U.S.g.p.m.	HP	kW	l/min	U.S.g.p.m.	HP	kW	kg	lb
400	20	5,4	0,3	0,2	20	5,2	1,0	0,8	19	5,0	1,5	1,1	18	4,8	1,9	1,4	10	22
450	23	6,1	0,3	0,2	22	5,8	1,2	0,9	21	5,6	1,7	1,3	20	5,4	2,2	1,6		
500	25	6,7	0,4	0,3	25	6,5	1,3	1,0	24	6,2	1,9	1,4	23	6,0	2,4	1,8		
550	28	7,4	0,4	0,3	27	7,1	1,4	1,1	26	6,9	2,1	1,5	25	6,6	2,7	2,0		

APS 41	0 bar - 0 p.s.i				20 bar - 290 p.s.i				30 bar - 435 p.s.i				40 bar - 580 p.s.i					
RPM	l/min	U.S.g.p.m.	HP	kW	l/min	U.S.g.p.m.	HP	kW	l/min	U.S.g.p.m.	HP	kW	l/min	U.S.g.p.m.	HP	kW	kg	lb
400	30	7,9	0,3	0,2	29	7,7	1,6	1,1	28	7,5	2,3	1,7	28	7,3	2,9	2,2	10	22
450	34	8,9	0,3	0,2	33	8,6	1,7	1,3	32	8,4	2,6	1,9	31	8,2	3,3	2,4		
500	37	9,8	0,4	0,3	36	9,6	1,9	1,4	35	9,4	2,8	2,1	35	9,1	3,7	2,7		
550	41	10,8	0,4	0,3	40	10,6	2,1	1,6	39	10,3	3,1	2,3	38	10,0	4,1	3,0		

AVAILABLE VERSIONS · *VERSIONI DISPONIBILI*

A BLANK - 6 HOLES
CHIUSO - 6 FORI

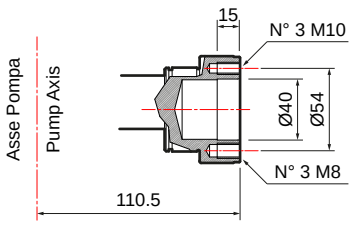

B Ø 20 - 6 HOLES
Ø 20 - 6 FORI

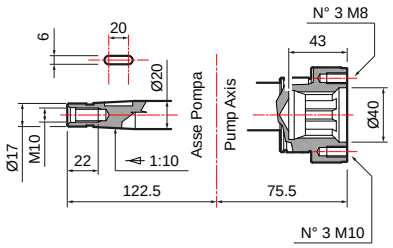

PUMPS AND IMPLEMENTS · *POMPA E APPLICAZIONI*

IMPLEMENTS · *APPLICAZIONI*	DRIVE-SHAFT TYPE · *TIPO DI ALBERO* Pump code · *Codice pompa*	IMPLEMENTS · *APPLICAZIONI*

A
BLANK - 6 HOLES
CHIUSO - 6 FORI

APS 31
30033-00017
without feet / *senza piedi*

APS 41
30032-00003
without feet / *senza piedi*

Torque arm and chain quick coupling *Attacco rapido traversa catena*	
1" 3/8 F	**10001-04561**

Gas engine gearboxes *Riduttori per motore a scoppio*	
Extension 3 (SAE J 609 a) R.R: 1 : 6,44 - 3600 rpm	**10001-04659**
Extension 3 (SAE J 609 a) R.R: 1 : 6,44 - 3600 rpm	**10001-04679**
Extension 4 (SAE J 609 a) R.R: 1 : 6,44 - 3600 rpm only for/*solo per* APS 41	**10001-04663**
Conical Shaft / *Albero Conico* R.R: 1 : 6,44 - 3600 rpm	**10001-04670**

A C
BLANK - 6 HOLES
CHIUSO - 6 FORI

APS 31
30033-00009
without feet / *senza piedi*

APS 41
30032-00032
without feet / *senza piedi*

Gearbox for electric motor *Riduttore per motore elettrico*	
Gr. 100-112 (Hz 50 - 2 poles / *poli*) R.R. 1 : 5,09 - 2800 rpm	**10001-04660**
Gr. 90 (Hz 50 - 2 poles / *poli*) R.R. 1 : 5,09 - 2800 rpm only for/*solo per* APS 31	**10001-04662**

A
BLANK - 6 HOLES
CHIUSO - 6 FORI

APS 31
30033-00001
with feet / *con piedi*

APS 41
30032-00001
with feet / *con piedi*

Adapter 1" 3/8 M *Adattatore 1" 3/8 M*	
1" 3/8 M - 6 holes *1" 3/8 M - 6 fori*	**10001-04575**
Cylindric shaft adapter *Adattatore albero cilindrico*	
Ø 30 mm M - 6 holes *Ø 30 mm M - 6 fori*	**10001-04576**
1" M - 6 holes *1" M - 6 fori*	**10001-04582**
Hydraulic motor adapter *Adattatore per motore idraulico*	
Ø 1" cyl. shaft 6,35 mm key *Albero cilindrico Ø 1" con linguetta 6,35 mm*	**10001-00518**
Ø 25 mm cyl. shaft 8 mm key *Albero cilindrico Ø 25 mm con linguetta 8 mm*	**10001-00530**
Pulley kit *Kit puleggia*	
2 grooves A Ø 172 *2 gole A Ø 172*	**10001-04542**
2 grooves A Ø 247 *2 gole A Ø 247*	**10001-13664**

Adapter on conical through shaft *Adattatore su albero passante conico*	
1" 3/8 M - Ø 20	**10001-04584**

B
Ø 20 - 6 HOLES
Ø 20 - 6 FORI

APS 41
30032-00002
with feet / *con piedi*

Overgear adapters *Applicazioni pompa a moltiplicatori*	
BIMA - CAR 3 1" 3/8 For center distance of 160x75 *Applicaz. su fori interasse 160x75*	**10001-00646**
Protective cap 6 holes *Tappo protettivo 6 fori*	**10002-01744**

Gearboxes / *Riduttori.* **Adapters / *Adattatori.*** **Pulleys / *Pulegge.*** **Overgearboxes / *Moltiplicatori.*** **Guards / *Protezioni.***

PUMP-MOUNTED CONTROL UNITS · *GRUPPI DI COMANDI SU POMPA*

GCP 2V

	N. WAY *N. VIE*	PRESSURE *PRESSIONE* bar (p.s.i.)	PART NUMBER *CODICE*
	2	40 (580)	**42001-00056**

GEMINI

	N. WAY *N. VIE*	PRESSURE *PRESSIONE* bar (p.s.i.)	PART NUMBER *CODICE*
	2	40 (580)	**42001-00119**

REMOTE CONTROL UNITS · *GRUPPI DI COMANDI A DISTANZA*

(For more details see p. 236 · *Per maggiori dettagli vedi pag. 236)*

SIRIUS

	N. WAY *N. VIE*	PRESSURE *PRESSIONE* bar (p.s.i.)	PART NUMBER *CODICE*
	2	40 (580)	**42001-00159**
	3	40 (580)	**42001-00103**

REMOTE CONTROL KITS · *KIT COMANDO A DISTANZA*

	Elbow fittings (Rilsan) *Raccordi curvi (Rilsan)*		Straight fittings (Rilsan) *Raccordi dritti (Rilsan)*
	10001-04592		**10001-04591**

POLARIS

	N. WAY *N. VIE*	COUPLING *ATTACCO*	PRESSURE *PRESSIONE* bar (p.s.i.)	PART NUMBER *CODICE*
	2	1/2 gas	40 (580)	**42001-00318**
	3	1/2 gas	40 (580)	**42001-00320**

GCP 3V

	PRESSURE *PRESSIONE* bar (p.s.i.)	PART NUMBER *CODICE*
	40 (580)	**42001-00019**

REMOTE CONTROL KITS · *KIT COMANDO A DISTANZA*

	Straight fittings G 1/2" *Raccordi dritti G 1/2"*
	10001-04635

SAFETY VALVES · *VALVOLE DI SICUREZZA*

Not included
Non inclusa

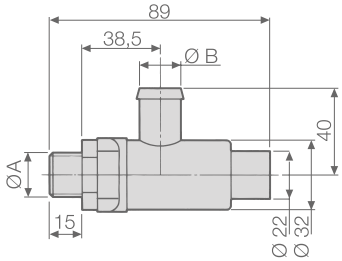

PUMPS *POMPE*	SAFETY VALVE KIT (valve included) *KIT VALVOLA DI SICUREZZA (valvola inclusa)*	SAFETY VALVE (for spare part use) *VALVOLA DI SICUREZZA (per uso ricambio)*	TECHNICAL FEATURES · *CARATTERISTICHE TECNICHE*			
			Ø A	Ø B mm (in)	PRESSURE *PRESSIONE* bar (p.s.i.)	Color *Colore*
APS 31	G 1/2" (Delivery/*Mandata*) - **00009-00843**	**10002-01446**	G 3/8	13 (0,51)	40 (580)	Orange - *Arancio*
APS 41	G 3/4" (Delivery/*Mandata*) - **00009-00844**					

OTHER ACCESSORIES · *ALTRI ACCESSORI*

		PART NUMBER *CODICE*
	Feet kit for pump *Kit piedi pompa*	**10001-00537**

GAS ENGINE MOTORPUMPS · *MOTOPOMPE MOTORE A SCOPPIO*

GAS ENGINE FEATURES ***CARATTERISTICHE MOTORE A SCOPPIO***					**SPRAYING UNITS** ***GRUPPI MOTOPOMPA***	
Brand *Marca*	Type *Modello*	Fuel *Alimentazione*	Net power *Potenza netta* HP (kW)	Drive *Tipo trasmissione*	**APS 31** **GEMINI** 2 outlets / *2 vie*	**APS 41** **GEMINI** 2 outlets / *2 vie*
HONDA	**GX 120** 4 stroke with base *4 tempi con base*	Gasoline *Benzina*	3,5 (2,6)	Gearbox *Riduttore*	**33001-00047** (30 bar)	
	GX 160 4 stroke with base *4 tempi con base*	Gasoline *Benzina*	4,8 (3,6)	Gearbox *Riduttore*		**33001-00113**
	GX 160 4 stroke without base electric start *4 tempi senza base avviamento elettrico*	Gasoline *Benzina*	4,8 (3,6)	Gearbox *Riduttore*		**33001-00075**
	GP 160 H 4 stroke with base *4 tempi con base*	Gasoline *Benzina*	4,8 (3,6)	Gearbox *Riduttore*		**33001-00164**
	GP 160 H 4 stroke without base *4 tempi senza base*	Gasoline *Benzina*	4,8 (3,6)	Gearbox *Riduttore*	**33001-00163**	**33001-00165**
LONCIN	**G 200 F** 4 stroke with base *4 tempi con base*	Gasoline *Benzina*	5,5 (4,1)	Gearbox *Riduttore*	**33001-00178**	**33001-00180**
	G 200 F 4 stroke without base *4 tempi senza base*	Gasoline *Benzina*	5,5 (4,1)	Gearbox *Riduttore*	**33001-00179**	**33001-00181**

ELECTROPUMPS · *MOTOPOMPE ELETTRICHE*

ELECTRIC MOTOR FEATURES *CARATTERISTICHE MOTORE ELETTRICO*					BASE MOUNTED SPRAYING UNITS *GRUPPI MOTOPOMPA SU BASE*	
Type *Modello*		Power *Potenza* HP (kW)	Drive *Tipo trasmissione*	Motor part number *Codice motore*	**APS 31** **GEMINI** 2 outlets / *2 vie*	**APS 41** **GEMINI** 2 outlets / *2 vie*
MEC 90	**V230** * 2 poles single-phase *2 poli monofase*	2,0 (1,5)	Gearbox *Riduttore*	10002-01666	**33001-00063** (30 bar)	
MEC 100	**V230** * 2 poles single-phase *2 poli monofase*	3,0 (2,2)	Gearbox *Riduttore*	10002-01668		**33001-00066** (30 bar)
	V400 * 2 poles three-phase *2 poli trifase*	4,0 (3,0)	Gearbox *Riduttore*	10002-01670		**33001-00067**

* Intermittent periodic duty S3 (IEC 60034-1) up to 75%. · *Servizio intermittente periodico S3 (IEC 60034-1) fino a 75%.*

MAINTENANCE SET · *KIT MANUTENZIONE*

SERIES *SERIE*	MODEL *MODELLO*	PART NUMBER *CODICE*	DIAPHRAGM TYPE *TIPOLOGIA MEMBRANA*
APS	31	**10001-01919**	NBR
	41		

DIAPHRAGMS · *MEMBRANE*

	MATERIAL · *MATERIALE*		
	NBR	D	V
Pump diaphragm *Membrana pompa*	**00006-00016**	**00006-00084**	**00006-00023**

APS 51

HIGH PRESSURE DIAPHRAGM PUMPS / *POMPE A MEMBRANA AD ALTA PRESSIONE*

HIGHLIGHTS

40 bar 580 p.s.i.	
53,9 l/min 14,2 US gpm	
550 rpm	
5,2 HP 3,8 kW	
Anodized Aluminium *Alluminio Anodizzato*	
NBR DESMOPAN VITON	Standard On request On request
On request *A richiesta*	

FEATURES

Configuration: 3 diaphragms in NBR (Desmopan® and Viton available on request). Parts in contact with spray liquid: anodized aluminium. Standard: safety valve. On request: pressure accumulator. Cataphoresis treatment on motorpump versions.

CARATTERISTICHE

Configurazione: 3 membrane in NBR (Desmopan® e Viton a richiesta). Parti a contatto con il liquido: alluminio anodizzato. Di serie: valvola di sicurezza. A richiesta: accumulatore di pressione. Trattamento di cataforesi nelle versioni per motopompa.

BENEFITS

1. Perfect bore/stroke ratio capable to minimize diaphragm stress.
2. Oversized components that provide unique robustness, resistance to thrusts and unrivaled longevity.
3. Extremely compact in order to match with the scarcity of room available on orchard sprayers.
4. Availability of special valves for calcium carbonate.

BENEFICI

1. *Perfetto rapporto corsa/alesaggio in grado di ridurre al minimo le sollecitazioni a carico delle membrane.*
2. *Componenti sovradimensionati per assicurare robustezza unica, resistenza alle spinte e durata nel tempo.*
3. *Estremamente compatte per adeguarsi alla scarsità di spazio disponibile sugli atomizzatori da frutteto.*
4. *Disponibilità di valvole speciali per carbonato di calcio.*

APPLICATIONS · *APPLICAZIONI*

Spot spraying
Irrorazione localizzata

Firefighting
Antincendio

Elbow
Curvo

Suction
Aspirazione

Ø 35

Delivery
Mandata

1 x Ø 10
1 x G 3/4" F

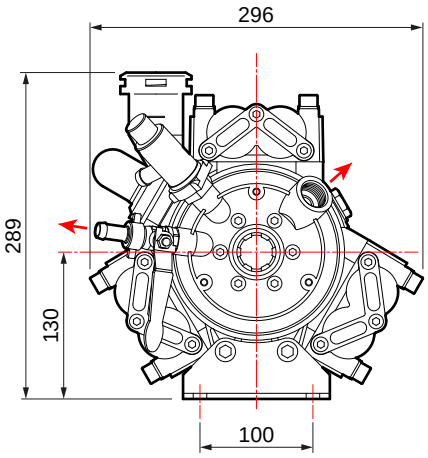

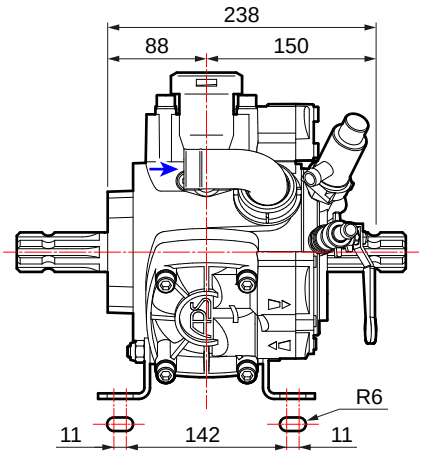

TECNICAL FEATURES · *CARATTERISTICHE TECNICHE*

APS 51	0 bar - 0 p.s.i				20 bar - 290 p.s.i				30 bar - 435 p.s.i				40 bar - 580 p.s.i					
RPM	l/min	U.S.g.p.m.	HP	kW	l/min	U.S.g.p.m.	HP	kW	l/min	U.S.g.p.m.	HP	kW	l/min	U.S.g.p.m.	HP	kW	kg	lb
400	39,5	10,4	0,4	0,3	38,6	10,2	2,2	1,6	38,2	10,1	3,1	2,3	36,5	9,6	3,8	2,8		
450	44,4	11,7	0,5	0,4	43,4	11,5	2,5	1,8	43,0	11,4	3,4	2,5	41,1	10,9	4,2	3,1	16,4	36,2
500	49,0	12,9	0,5	0,4	47,7	12,6	2,7	2,0	47,1	12,4	3,8	2,8	46,1	12,2	4,8	3,5		
550	53,9	14,2	0,6	0,4	52,4	13,8	3,0	2,2	51,8	13,7	4,2	3,1	50,7	13,4	5,2	3,8		

AVAILABLE VERSIONS · *VERSIONI DISPONIBILI*

A 6 HOLES - BLANK
6 FORI - CHIUSO

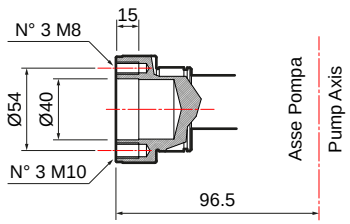

B 1" 3/8 F - 1" 3/8 M

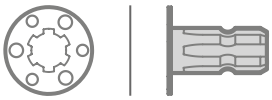

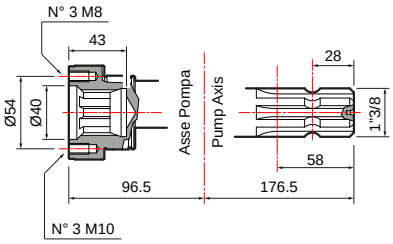

C 1" 3/8 M - 1" 3/8 M

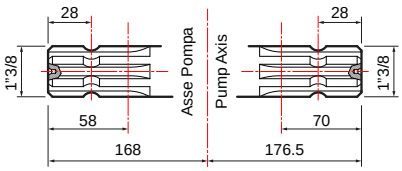

PUMPS AND IMPLEMENTS · *POMPA E APPLICAZIONI*

IMPLEMENTS · *APPLICAZIONI*	DRIVE-SHAFT TYPE · *TIPO DI ALBERO* Pump code · *Codice pompa*	IMPLEMENTS · *APPLICAZIONI*

Gas engine gearboxes *Riduttori per motore a scoppio*	
Extension 3 (SAE J 609 a) R.R: 1 : 6,44 - 3600 rpm	**10001-04659**
Extension 4 (SAE J 609 a) R.R: 1 : 6,44 - 3600 rpm	**10001-04663**
Conical Shaft / *Albero Conico* R.R: 1 : 6,44 - 3600 rpm	**10001-04670**
Gearbox for electric motor *Riduttore per motore elettrico*	
Gr. 100-112 (Hz 50 - 2 poles / *poli*) R.R. 1 : 5,09 - 2800 rpm	**10001-04661**

A C

BLANK - 6 HOLES
CHIUSO - 6 FORI

APS 51
30012-00038
without feet / *senza piedi*

PTO 1" 3/8 quick coupler *Attacco rapido PTO 1" 3/8*	
1" 3/8 F	**10001-04561**

A

BLANK - 6 HOLES
CHIUSO - 6 FORI

APS 51
30012-00011
without feet / *senza piedi*

Adapter 1" 3/8 M *Adattatore 1" 3/8 M*	
1" 3/8 M - 6 holes *1" 3/8 M - 6 fori*	**10001-04575**
Cylindric shaft adapter *Adattatore albero cilindrico*	
Ø 30 mm M - 6 holes *Ø 30 mm M - 6 fori*	**10001-04576**
1" M - 6 holes *1" M - 6 fori*	**10001-04582**
Hydraulic motor adapter *Adattatore per motore idraulico*	
Ø 1" cyl. shaft 6,35 mm key *Albero cilindrico Ø1" con linguetta 6,35 mm*	**10001-00518**
Ø 25 mm cyl. shaft 8 mm key *Albero cilindrico Ø 25 mm con linguetta 8 mm*	**10001-00530**
Pulley kit *Kit puleggia*	
2 grooves A Ø 247 *2 gole A Ø 247*	**10001-13666**
3 grooves A Ø 300 *3 gole A Ø 300*	**10001-04559**
3 grooves A Ø 350 *3 gole A Ø 350*	**10001-04540**

A

6 HOLES - BLANK
6 FORI - CHIUSO

APS 51
30012-00010
with feet / *con piedi*

Gearboxes / *Riduttori.* **Adapters / *Adattatori.*** **Pulleys / *Pulegge.*** **Overgearboxes / *Moltiplicatori.*** **Guards / *Protezioni.***

PUMPS AND IMPLEMENTS · *POMPA E APPLICAZIONI*

IMPLEMENTS · *APPLICAZIONI*	DRIVE-SHAFT TYPE · *TIPO DI ALBERO* Pump code · *Codice pompa*	IMPLEMENTS · *APPLICAZIONI*

Adapter 1" 3/8 M *Adattatore 1" 3/8 M*	
1" 3/8 M - 6 holes *1" 3/8 M - 6 fori*	**10001-04575**
Cylindric shaft adapter *Adattatore albero cilindrico*	
Ø 30 mm M - 6 holes *Ø 30 mm M - 6 fori*	**10001-04576**
1" M - 6 holes *1" M - 6 fori*	**10001-04582**
PTO 1" 3/8 quick coupler *Attacco rapido PTO 1" 3/8*	
1" 3/8 F	**10001-04561**
Hydraulic motor adapter *Adattatore per motore idraulico*	
Ø 1" cyl. shaft 6,35 mm key *Albero cilindrico Ø1" con linguetta 6,35 mm*	**10001-00518**
Ø 25 mm cyl. shaft 8 mm key *Albero cilindrico Ø 25 mm con linguetta 8 mm*	**10001-00530**
Pulley kit *Kit puleggia*	
2 grooves A Ø 247 *2 gole A Ø 247*	**10001-13666**
3 grooves A Ø 300 *3 gole A Ø 300*	**10001-04559**
3 grooves A Ø 350 *3 gole A Ø 350*	**10001-04540**
Protective cap 6 holes *Tappo protettivo 6 fori*	**10002-01774**

B

1" 3/8 F - 1" 3/8 M

APS 51
30012-00009
with feet / *con piedi*

Drive-shaft guard *Protezione cardano* **UNI EN ISO 4254**	**10002-01776**
Drive-shaft guard *Protezione cardano*	**10002-01744**

Overgear adapters *Applicazioni pompa a moltiplicatori*	
COMER - D7, D 21, D 27	**10001-00644**
BIMA - M 30, M 47, M 60, MSB	
BIMA - CAR 3 1" 3/8 For center distance of 160x75 *Applicaz. su fori interasse 160x75*	**10001-00646**
FIENI - V1	**10001-00651**

C

1" 3/8 M - 1" 3/8 M

APS 51
30012-00008
with feet / *con piedi*

Drive-shaft guard *Protezione cardano*	**10002-01744**

Gearboxes / *Riduttori.* **Adapters / *Adattatori.*** **Pulleys / *Pulegge.*** **Overgearboxes / *Moltiplicatori.*** **Guards / *Protezioni.***

PUMP-MOUNTED CONTROL UNITS · *GRUPPI DI COMANDI SU POMPA*

SIRIUS

	N. WAY *N. VIE*	PRESSURE *PRESSIONE* bar (p.s.i.)	COMPATIBLE VERSIONS *VERSIONI COMPATIBILI*	PART NUMBER *CODICE*	On pump hose tail kit *Kit raccordo su pompa* (Necessary/*Obbligatoro*)
	2	40 (580)	**A**	**42001-00060**	**00009-00565**
	3	40 (580)	**A**	**42001-00073**	

GCP 3V

	N. WAY *N. VIE*	PRESSURE *PRESSIONE* bar (p.s.i.)	COMPATIBLE VERSIONS *VERSIONI COMPATIBILI*	PART NUMBER *CODICE*	On pump hose tail kit *Kit raccordo su pompa*
	3	40 (580)	**B - C**	**42001-00019**	**00009-00902**
	3	40 (580)	**A**	**42001-00010**	**00009-00565**

Can also be used remotely with the following remote control kits · *Utilizzabile anche da remoto con i seguenti kit comando a distanza*

REMOTE CONTROL KITS · KIT COMANDO A DISTANZA (Only for / *Solo per* **42001-00019**)

	Elbow fittings (Rilsan/Brass) *Raccordi curvi (Rilsan/Ottone)*		Elbow fittings G1/2" *Raccordi curvi G1/2"*		Elbow fittings G3/4" *Raccordi curvi G3/4"*		Elbow fittings with self locking devices G1/2" *Raccordi curvi con autobloccanti G1/2"*
	10001-04617		**10001-04622**		**10001-04626**		**10001-04620**

REMOTE CONTROL UNITS · *GRUPPI DI COMANDI A DISTANZA*

(For more details see p. 236 · *Per maggiori dettagli vedi pag. 236*)

SIRIUS

	N. WAY *N. VIE*	PRESSURE *PRESSIONE* bar (p.s.i.)	PART NUMBER *CODICE*
	2	40 (580)	**42001-00159**
	3	40 (580)	**42001-00103**

REMOTE CONTROL KITS · *KIT COMANDO A DISTANZA*

	Elbow fittings (Rilsan) *Raccordi curvi (Rilsan)*		Straight fittings (Rilsan) *Raccordi dritti (Rilsan)*
	10001-04592		**10001-04591**

POLARIS

	N. WAY *N. VIE*	COUPLING *ATTACCO*	PRESSURE *PRESSIONE* bar (p.s.i.)	PART NUMBER *CODICE*
	2	1/2 gas	40 (580)	**42001-00318**
	3	1/2 gas	40 (580)	**42001-00320**

REMOTE CONTROL KITS · *KIT COMANDO A DISTANZA*

	Elbow fittings *Raccordi curvi*		Straight fittings *Raccordi dritti*
	00009-01764		**00009-01318**

HPR 2

	N. WAY *N. VIE*	PRESSURE *PRESSIONE* bar (p.s.i.)	PART NUMBER *CODICE*	Stellite valve version *Versione con valvola in stellite*	Hose tail kit *Kit raccordi porta gomma*	
	3	40 (580)	**42001-00117**	**On request / Su richiesta**	Ø 8x10 (n. 3 pcs/*pz*)	**00009-00996**

REMOTE CONTROL KITS · *KIT COMANDO A DISTANZA*

	Elbow fittings *Raccordi curvi*		Elbow fittings with self locking devices *Raccordi curvi con autobloccanti*
	00009-00877		**10001-04618**

VR 40

	PRESSURE *PRESSIONE* bar (p.s.i.)	Without pressure gauge *Senza manometro*	With pressure gauge *Con manometro*
	40 (580)	**42001-00051**	**42001-00036**

SAFETY VALVES · *VALVOLE DI SICUREZZA*

Standard included
Inclusa di serie

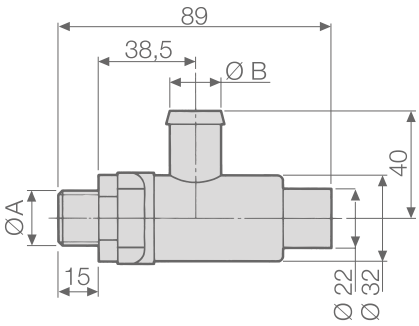

PUMPS *POMPE*	PART NUMBER *CODICE*	TECHNICAL FEATURES · *CARATTERISTICHE TECNICHE*			
		Ø A	Ø B mm (in)	PRESSURE *PRESSIONE* bar (p.s.i.)	Color *Colore*
APS 51	**10002-01446**	G 3/8	13 (0,51)	40 (580)	Orange - *Arancio*

OTHER ACCESSORIES · *ALTRI ACCESSORI*

	Pressure damper kit *Kit accumulatore pressione*	PART NUMBER *CODICE*
		10002-01618

GAS ENGINE MOTORPUMPS · *MOTOPOMPE MOTORE A SCOPPIO*

GAS ENGINE FEATURES *CARATTERISTICHE MOTORE A SCOPPIO*					SPRAYING UNITS *GRUPPI MOTOPOMPA*
Brand *Marca*	Type *Modello*	Fuel *Alimentazione*	Net power *Potenza netta* HP (kW)	Drive *Tipo trasmissione*	**APS 51** G.C.P 3 outlets / *3 vie*
HONDA	**GP 200 H** 4 stroke with base *4 tempi con base*	Gasoline *Benzina*	5,5 (4,1)	Gearbox *Riduttore*	**33001-00166**
	GX 200 4 stroke with base *4 tempi con base*	Gasoline *Benzina*	5,5 (4,1)	Gearbox *Riduttore*	**33001-00082**
	GX 200 * 4 stroke with base electric start *4 tempi con base avviamento elettrico*	Gasoline *Benzina*	5,5 (4,1)	Gearbox *Riduttore*	**33001-00102**
	GX 270 4 stroke with base *4 tempi con base*	Gasoline *Benzina*	8,0 (6,0)	Gearbox *Riduttore*	**33001-00007**
	GX 270 * 4 stroke with base electric start *4 tempi con base avviamento elettrico*	Gasoline *Benzina*	8,0 (6,0)	Gearbox *Riduttore*	**33001-00052**
KOHLER	**CH 270** 4 stroke with base *4 tempi con base*	Gasoline *Benzina*	6,0 (4,5)	Gearbox *Riduttore*	**33001-00121**
YANMAR	**L70 N** 4 stroke *4 tempi*	Gasoil *Diesel*	6,7 (5,0)	Gearbox *Riduttore*	**33001-00106**
LONCIN	**G 200 F** 4 stroke with base *4 tempi con base*	Gasoline *Benzina*	5,5 (4,1)	Gearbox *Riduttore*	**33001-00142**

* Battery and battery holder not included. · *Batteria e supporto batteria non inclusi.*

ELECTROPUMPS · *MOTOPOMPE ELETTRICHE*

ELECTRIC MOTOR FEATURES *CARATTERISTICHE MOTORE ELETTRICO*					BASE MOUNTED SPRAYING UNITS *GRUPPI MOTOPOMPA SU BASE*
Type *Modello*		Power *Potenza* HP (kW)	Drive *Tipo trasmissione*	Motor part number *Codice motore*	**APS 51** G.C.P 3 outlets / *3 vie*
MEC 100	**V400** * 2 poles three-phase *2 poli trifase*	5,5 (4,1)	Gearbox *Riduttore*	10002-01670	**33001-00068**

* Intermittent periodic duty S3 (IEC 60034-1) up to 75%. · *Servizio intermittente periodico S3 (IEC 60034-1) fino a 75%.*

MAINTENANCE SET · *KIT MANUTENZIONE*

SERIES *SERIE*	MODEL *MODELLO*	PART NUMBER *CODICE*	DIAPHRAGM TYPE *TIPOLOGIA MEMBRANA*
APS	51	**10001-01773**	NBR

DIAPHRAGMS · *MEMBRANE*

	MATERIAL · *MATERIALE*		
	NBR	D	V
Pump diaphragm *Membrana pompa*	**00006-00069**	**00006-00079**	**00006-00078**

APS 61 · APS 71

HIGH PRESSURE DIAPHRAGM PUMPS / *POMPE A MEMBRANA AD ALTA PRESSIONE*

HIGHLIGHTS

40 - 50 bar 580 - 725 p.s.i.	
65,9 - 71,3 l/min 17,4 - 18,8 US gpm	
550 rpm	
6,4 - 9,1 HP 4,7 - 6,7 kW	
Anodized Aluminium *Alluminio Anodizzato*	
NBR DESMOPAN VITON	Standard On request On request
Standard *Di serie*	

FEATURES

Configuration: 3 diaphragms in NBR (Desmopan® and Viton available on request). Parts in contact with spray liquid: anodized aluminium. Standard: pressure accumulator and safety valve.

CARATTERISTICHE

Configurazione: 3 membrane in NBR (Desmopan® e Viton a richiesta). Parti a contatto con il liquido: alluminio anodizzato. Di serie: accumulatore di pressione e valvola di sicurezza.

BENEFITS

1. Perfect bore/stroke ratio capable to minimize diaphragm stress.
2. Oversized components that provide unique robustness, resistance to thrusts and unrivaled longevity.
3. Extremely compact in order to match with the scarcity of room available on orchard sprayers.
4. Availability of special valves for calcium carbonate.

BENEFICI

1. *Perfetto rapporto corsa/alesaggio in grado di ridurre al minimo le sollecitazioni a carico delle membrane.*
2. *Componenti sovradimensionati per assicurare robustezza unica, resistenza alle spinte e durata nel tempo.*
3. *Estremamente compatte per adeguarsi alla scarsità di spazio disponibile sugli atomizzatori da frutteto.*
4. *Disponibilità di valvole speciali per carbonato di calcio.*

APPLICATIONS · *APPLICAZIONI*

Air blast sprayers
Atomizzatori

Spot spraying
Irrorazione localizzata

Firefighting
Antincendio

Elbow
Curvo

Suction
Aspirazione

Ø 35

Delivery
Mandata

1 x Ø 10
1 x G 3/4" F

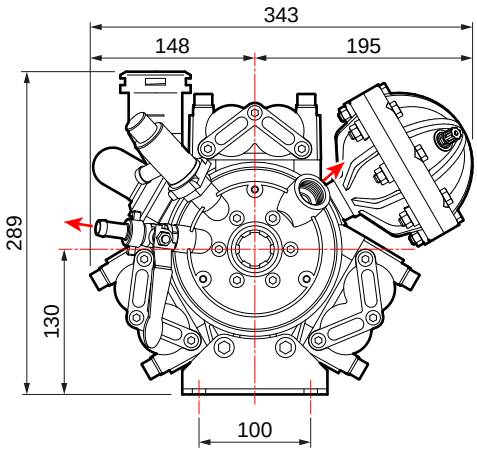

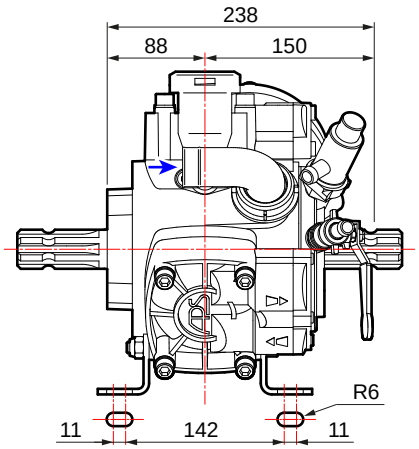

TECNICAL FEATURES · *CARATTERISTICHE TECNICHE*

APS 61	0 bar - 0 p.s.i				20 bar - 290 p.s.i				30 bar - 435 p.s.i				40 bar - 580 p.s.i					
RPM	l/min	U.S.g.p.m.	HP	kW	l/min	U.S.g.p.m.	HP	kW	l/min	U.S.g.p.m.	HP	kW	l/min	U.S.g.p.m.	HP	kW	kg	lb
400	49,4	13,1	0,5	0,4	47,7	12,6	2,7	2,0	47,4	12,5	3,8	2,8	44,6	11,8	4,6	3,4	18,4	40,6
450	55,6	14,7	0,6	0,4	53,0	14,0	3,0	2,2	52,8	13,9	4,2	3,1	50,2	13,3	5,2	3,8		
500	59,9	15,8	0,6	0,4	58,3	15,4	3,3	2,4	58,0	15,3	4,6	3,4	56,6	15,0	5,8	4,3		
550	65,9	17,4	0,7	0,5	64,2	17,0	3,6	2,6	63,8	16,9	5,1	3,8	62,3	16,5	6,4	4,7		

APS 71	0 bar - 0 p.s.i				20 bar - 290 p.s.i				30 bar - 435 p.s.i				40 bar - 580 p.s.i				50 bar - 725 p.s.i					
RPM	l/min	U.S.g.p.m.	HP	kW	l/min	U.S.g.p.m.	HP	kW	l/min	U.S.g.p.m.	HP	kW	l/min	U.S.g.p.m.	HP	kW	l/min	U.S.g.p.m.	HP	kW	kg	lb
400	53,0	14,0	0,5	0,4	51,7	13,7	2,9	2,1	50,8	13,4	4,0	2,9	50,4	13,3	5,2	3,8	50,0	13,2	6,5	4,8	18,4	40,6
450	59,2	15,6	0,6	0,5	57,8	15,3	3,3	2,4	56,8	15,0	4,6	3,4	56,3	14,9	5,9	4,4	55,8	14,7	7,3	5,4		
500	65,0	17,2	0,8	0,6	63,5	16,8	3,7	2,7	62,4	16,5	5,2	3,8	61,8	16,3	6,7	4,9	61,3	16,2	8,3	6,1		
550	71,3	18,8	0,9	0,7	69,6	18,4	4,1	3,0	68,4	18,1	5,7	4,2	67,8	17,9	7,3	5,4	67,2	17,8	9,1	6,7		

AVAILABLE VERSIONS · *VERSIONI DISPONIBILI*

A 6 HOLES - BLANK
6 FORI - CHIUSO

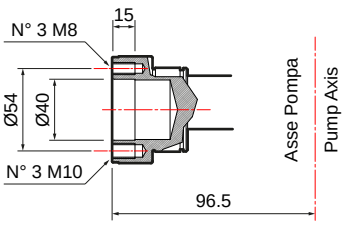

B 1" 3/8 F - 1" 3/8 M

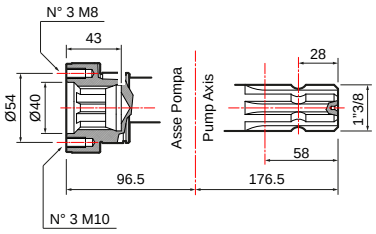

C 1" 3/8 M - 1" 3/8 M

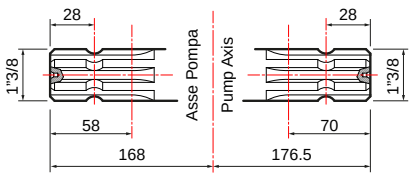

PUMPS AND IMPLEMENTS · *POMPA E APPLICAZIONI*

IMPLEMENTS · *APPLICAZIONI*	DRIVE-SHAFT TYPE · *TIPO DI ALBERO* Pump code · *Codice pompa*	IMPLEMENTS · *APPLICAZIONI*

Gas engine gearboxes *Riduttori per motore a scoppio*	
Extension 4 (SAE J 609 a) R.R: 1 : 6,44 - 3600 rpm	**10001-04663**
Gearbox for electric motor *Riduttore per motore elettrico*	
Gr. 100-112 (Hz 50 - 2 poles / *poli*) R.R. 1 : 5,09 - 2800 rpm	**10001-04661**

Adapter 1" 3/8 M *Adattatore 1" 3/8 M*	
1" 3/8 M - 6 holes *1" 3/8 M - 6 fori*	**10001-04575**
Cylindric shaft adapter *Adattatore albero cilindrico*	
Ø 30 mm M - 6 holes *Ø 30 mm M - 6 fori*	**10001-04576**
1" M - 6 holes *1" M - 6 fori*	**10001-04582**
PTO 1" 3/8 quick coupler *Attacco rapido PTO 1" 3/8*	
1" 3/8 F	**10001-04561**
Hydraulic motor adapter *Adattatore per motore idraulico*	
Ø 1" cyl. shaft 6,35 mm key *Albero cilindrico Ø1" con linguetta 6,35 mm*	**10001-00518**
Ø 25 mm cyl. shaft 8 mm key *Albero cilindrico Ø 25 mm con linguetta 8 mm*	**10001-00530**
Pulley kit *Kit puleggia*	
3 grooves A Ø 300 *3 gole A Ø 300*	**10001-04559**
3 grooves A Ø 350 *3 gole A Ø 350*	**10001-04540**

Overgear adapters *Applicazioni pompa a moltiplicatori*	
COMER - D7, D 21, D 27	**10001-00644**
BIMA - M 30, M 47, M 60, MSB	
BIMA - CAR 3 1" 3/8 For center distance of 160x75 *Applicaz. su fori interasse 160x75*	**10001-00646**
FIENI - V1	**10001-00651**
Protective cap 6 holes *Tappo protettivo 6 fori*	**10002-01774**

Drive-shaft guard *Protezione cardano*	**10002-01744**

A
6 HOLES - BLANK
6 FORI - CHIUSO

APS 61
30013-00004
with feet / *con piedi*

APS 71
30014-00010
with feet / *con piedi*

B
1" 3/8 F - 1" 3/8 M

APS 61
30013-00003
with feet / *con piedi*

APS 71
30014-00008
with feet / *con piedi*

C
1" 3/8 M - 1" 3/8 M

APS 61
30013-00002
with feet / *con piedi*

APS 71
30014-00009
with feet / *con piedi*

Drive-shaft guard *Protezione cardano* **UNI EN ISO 4254**	**10002-01776**
Drive-shaft guard *Protezione cardano*	**10002-01744**

Gearboxes / *Riduttori*. **Adapters / *Adattatori*.** **Pulleys / *Pulegge*.** **Overgearboxes / *Moltiplicatori*.** **Guards / *Protezioni*.**

PUMP-MOUNTED CONTROL UNITS · *GRUPPI DI COMANDI SU POMPA*

GCP 3V

	N. WAY *N. VIE*	PRESSURE *PRESSIONE* bar (p.s.i.)	PART NUMBER *CODICE*	On pump hose tail kit *Kit raccordo su pompa* (Necessary/*Obbligatoro)*
	3	40 (580)	**42001-00019**	**00009-00902**
	3	50 (725)	**42001-00112**	

Can also be used remotely with the following remote control kits · *Utilizzabile anche da remoto con i seguenti kit comando a distanza*

REMOTE CONTROL KITS · *KIT COMANDO A DISTANZA*

	Elbow fittings (Rilsan/Brass) *Raccordi curvi (Rilsan/Ottone)* only for/*solo per* APS 61		Elbow fittings G1/2" *Raccordi curvi G1/2"*		Elbow fittings G3/4" *Raccordi curvi G3/4"*		Elbow fittings with self locking devices G1/2" *Raccordi curvi con autobloccanti G1/2"*
	10001-04617		**10001-04622**		**10001-04626**		**10001-04620**

REMOTE CONTROL UNITS · *GRUPPI DI COMANDI A DISTANZA*

(For more details see p. 236 · *Per maggiori dettagli vedi pag. 236)*

HPR 2

	N. WAY *N. VIE*	PRESSURE *PRESSIONE* bar (p.s.i.)	PART NUMBER *CODICE*	Stellite valve version *Versione con valvola in stellite*	Hose tail kit *Kit raccordi porta gomma*	
	3	40 (580)	**42001-00117**	**ON REQUEST**	Ø 8x10 (n. 3 pcs/*pz*)	**00009-00996**
	3	50 (725)	**42001-00115**	**42001-00184**		

REMOTE CONTROL KITS · *KIT COMANDO A DISTANZA*

	Elbow fittings *Raccordi curvi*		Elbow fittings with self locking devices *Raccordi curvi con autobloccanti*
	00009-00877		**10001-04618**

VR 40

	PRESSURE *PRESSIONE* bar (p.s.i.)	With pressure gauge *Con manometro*	Without pressure gauge *Senza manometro*
	40 (580)	**42001-00051**	**42001-00036**

ARGO SERIES (Only for / *Solo per* APS 71)

ARGO

	PRESSURE *PRESSIONE* bar (p.s.i.)	Without pressure gauge *Senza manometro*	With pressure gauge *Con manometro*
	50 (725)	**42001-00307**	**42001-00308**

ARGO HD

	PRESSURE *PRESSIONE* bar (p.s.i.)	Without pressure gauge *Senza manometro*	With pressure gauge *Con manometro*
	50 (725)	**42001-00305**	**42001-00306**

ARGO C

	PRESSURE *PRESSIONE* bar (p.s.i.)	Without pressure gauge *Senza manometro*	With pressure gauge *Con manometro*
	50 (725)	**42001-00311**	**42001-00312**

ARGO HDC

	PRESSURE *PRESSIONE* bar (p.s.i.)	Without pressure gauge *Senza manometro*	With pressure gauge *Con manometro*
	50 (725)	**42001-00309**	**42001-00310**

REMOTE CONTROL KITS · *KIT COMANDO A DISTANZA*

	Remote control adaptor kit *Kit piastra fissaggio a distanza*		Elbow fittings *Raccordi curvi*		Elbow fittings with self locking devices *Raccordi curvi con autobloccanti*
	00071-01795		**00009-00877**		**10001-04618**

SAFETY VALVES · *VALVOLE DI SICUREZZA*

Standard included
Inclusa di serie

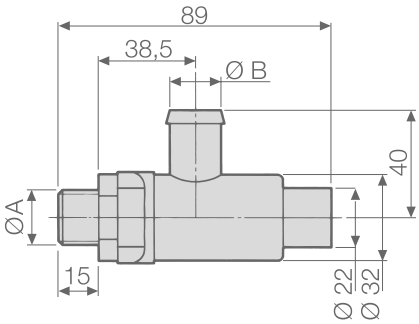

PUMPS *POMPE*	PART NUMBER *CODICE*	TECHNICAL FEATURES · *CARATTERISTICHE TECNICHE*			
		Ø A	Ø B mm (in)	PRESSURE *PRESSIONE* bar (p.s.i.)	Color *Colore*
APS 61	**10002-01446**	G 3/8	13 (0,51)	40 (580)	Orange - *Arancio*
APS 71	**10002-01451**	G 3/8	13 (0,51)	50 (725)	Red - *Rosso*

GAS ENGINE MOTORPUMPS · *MOTOPOMPE MOTORE A SCOPPIO*

GAS ENGINE FEATURES *CARATTERISTICHE MOTORE A SCOPPIO*					**SPRAYING UNITS** *GRUPPI MOTOPOMPA*	
Brand *Marca*	Type *Modello*	Fuel *Alimentazione*	Net power *Potenza netta* HP (kW)	Drive *Tipo trasmissione*	**APS 61** G.C.P 3 outlets / *3 vie*	**APS 71** G.C.P 3 outlets / *3 vie*
HONDA	**GX 270** 4 stroke with base *4 tempi con base*	Gasoline *Benzina*	8,0 (6,0)	Gearbox *Riduttore*	**33001-00008**	**33001-00009** (40 bar)
	GX 270 * 4 stroke with base electric start *4 tempi con base avviamento elettrico*	Gasoline *Benzina*	8,0 (6,0)	Gearbox *Riduttore*		**33001-00049** (40 bar)
KOHLER	**CH 395** 4 stroke with base *4 tempi con base*	Gasoline *Benzina*	8,5 (6,3)	Gearbox *Riduttore*	**33001-00122**	**33001-00123** (40 bar)
YANMAR	**L100 AE** * 4 stroke electric start *4 tempi avviamento elettrico*	Gasoil *Diesel*	10,0 (7,5)	Gearbox *Riduttore*		**33001-00107** (40 bar)

* Battery and battery holder not included. · *Batteria e supporto batteria non inclusi.*

ELECTROPUMPS · *MOTOPOMPE ELETTRICHE*

ELECTRIC MOTOR FEATURES *CARATTERISTICHE MOTORE ELETTRICO*					**BASE MOUNTED SPRAYING UNITS** *GRUPPI MOTOPOMPA SU BASE*	
Type *Modello*		Power *Potenza* HP (kW)	Drive *Tipo trasmissione*	Motor part number *Codice motore*	**APS 61** G.C.P 3 outlets / *3 vie*	**APS 71** G.C.P 3 outlets / *3 vie*
MEC 112	**V400** * 2 poles three-phase *2 poli trifase*	7,5 (5,5)	Gearbox *Riduttore*	10002-01669	**33001-00069**	**33001-00070** (40 bar)

* Intermittent periodic duty S3 (IEC 60034-1) up to 75%. · *Servizio intermittente periodico S3 (IEC 60034-1) fino a 75%.*

MAINTENANCE SET · *KIT MANUTENZIONE*

SERIES *SERIE*	MODEL *MODELLO*	PART NUMBER *CODICE*	DIAPHRAGM TYPE *TIPOLOGIA MEMBRANA*
APS	61	**10001-01774**	NBR
	71		

DIAPHRAGMS · *MEMBRANE*

	MATERIAL · *MATERIALE*		
	NBR	D	V
Pump diaphragm *Membrana pompa*	**00006-00069**	**00006-00079**	**00006-00078**
Pressure dumper diaphragm *Membrana accumulatore di pressione*	**00006-00029**	**00006-00058**	**00006-00104** **00006-00107**

COMET BLOG: Growing Knowledge
BLOG COMET: Coltivare la Conoscenza

Calcium carbonate APS pumps

Shading greenhouses is essential in those countries where high temperatures are reached, particularly during the summer season.
For this reason, a type of product called "shade" is used which protects greenhouse crops from excessive irradiation. In fact, this application used on multiple greenhouses or in tunnels, thanks to its high shielding and heat-reflecting capacity, allows you to **shade and cool the environment inside the greenhouse**.
The most used shading products are liquid or powder products based on Calcium Carbonate, in fact this material, applied directly on the roof of greenhouses, in addition to having a strong covering power, is not harmful to the environment as it does not contain polluting substances and It has the peculiarity of being self-degrading, that is, it proceeds with slow and natural degradation.
This application is very widespread in Spain, where high temperatures combined with very restrictive laws regarding the use of toxic and environmentally harmful substances require the use of a natural shade that is at the same time extremely effective.
Comet, given the growing demand of the Spanish market, has designed a new series of high pressure pumps dedicated to shading inside greenhouses, using calcium carbonate-based products.
The valves in this range have been modified using the best quality hardened steels to resist the abrasive power of calcium carbonate.
In addition to the complete pump, is also available the **valve kit** to transform a standard pump into a calcium carbonate pump.

APS per carbonato di calcio

L'ombreggiamento delle serre è fondamentale in quei Paesi dove si raggiungono alte temperature, in particolare durante la stagione estiva.
*Per questo motivo viene utilizzato un tipo di prodotto chiamato "ombreggiante" che protegge le colture in serra dall'irradiazione eccessiva. Infatti questa applicazione utilizzata su serre multiple o in tunnel, grazie alla sua alta capacità schermante e termoriflettente consente di **ombreggiare e raffrescare l'ambiente interno alla serra**.*
Gli ombreggianti utilizzati maggiormente sono prodotti liquidi o in polvere a base di Carbonato di Calcio, infatti questo materiale, applicato direttamente sul tetto delle serre, oltre ad avere un forte potere coprente, non è dannoso per l'ambiente in quanto non contiene sostanze inquinanti e ha la peculiarità di essere autodegradante, cioè procede a lenta e naturale degradazione naturale.
Questa applicazione è molto diffusa in Spagna, dove le alte temperature unite a leggi molto restrittive circa l'uso di sostanze tossiche e dannose per l'ambiente impongono l'utilizzo di un ombreggiante naturale che sia al contempo estremamente efficace.
Comet, data la crescente richiesta del mercato spagnolo, ha progettato una nuova serie di pompe ad alta pressione dedicate all'ombreggiamento all'interno delle serre, utilizzando prodotti a base di carbonato di calcio.
Le valvole di questa gamma sono state modificate utilizzando gli acciai temperati della migliore qualità per resistere al potere abrasivo del carbonato di calcio.
***Oltre alla pompa completa** è disponibile anche il **kit valvole** per trasformare una pompa standard in una pompa per carbonato di calcio.*

Calcium carb. pumps
Pompe per carbonato di calcio

APS 51 BE
Cod. 30012-00045

APS 61 BE
Cod. 30013-00015

APS 71 BE
Cod. 30014-00055

Calcium carb. valve set (6 pcs)
Kit valvole carbonato di calcio (6 pezzi)
Cod. 10001-11571

APS 96

HIGH PRESSURE DIAPHRAGM PUMPS / *POMPE A MEMBRANA AD ALTA PRESSIONE*

HIGHLIGHTS

50 bar 725 p.s.i.	
94 l/min 24,8 US gpm	
550 rpm	
11,7 HP 8,6 kW	
Anodized Aluminium *Alluminio Anodizzato*	
NBR DESMOPAN VITON	Standard On request On request
Standard *Di serie*	

FEATURES

Configuration: 4 diaphragms in NBR (Desmopan® and Viton available on request). Parts in contact with spray liquid: anodized aluminium. Standard: pressure accumulator and safety valve.

CARATTERISTICHE

Configurazione: 4 membrane in NBR (Desmopan® e Viton a richiesta). Parti a contatto con il liquido: alluminio anodizzato. Di serie: accumulatore di pressione e valvola di sicurezza.

BENEFITS

1. Perfect bore/stroke ratio capable to minimize diaphragm stress.
2. Oversized components that provide unique robustness, resistance to thrusts and unrivaled longevity.
3. Extremely compact in order to match with the scarcity of room available on orchard sprayers.
4. Availability of special valves for calcium carbonate.

BENEFICI

1. *Perfetto rapporto corsa/alesaggio in grado di ridurre al minimo le sollecitazioni a carico delle membrane.*
2. *Componenti sovradimensionati per assicurare robustezza unica, resistenza alle spinte e durata nel tempo.*
3. *Estremamente compatte per adeguarsi alla scarsità di spazio disponibile sugli atomizzatori da frutteto.*
4. *Disponibilità di valvole speciali per carbonato di calcio.*

APPLICATIONS · *APPLICAZIONI*

Air blast sprayers
Atomizzatori

Firefighting
Antincendio

Elbow
Curvo

Suction
Aspirazione

Ø 40

Delivery
Mandata

1 x Ø 10
1 x G 3/4" F

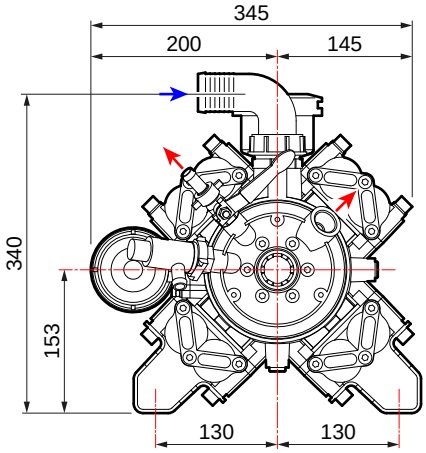

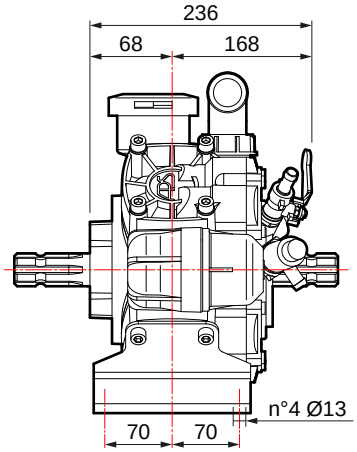

TECNICAL FEATURES · *CARATTERISTICHE TECNICHE*

APS 96	0 bar - 0 p.s.i				20 bar - 290 p.s.i				30 bar - 435 p.s.i				40 bar - 580 p.s.i				50 bar - 725 p.s.i					
RPM	l/min	U.S.g.p.m.	HP	kW	l/min	U.S.g.p.m.	HP	kW	l/min	U.S.g.p.m.	HP	kW	l/min	U.S.g.p.m.	HP	kW	l/min	U.S.g.p.m.	HP	kW	kg	lb
400	74	19,5	0,7	0,5	68	18,0	3,7	2,8	67	17,7	5,3	3,9	66	17,4	6,8	5,0	65	17,2	8,5	6,3		
450	83	21,9	1,0	0,7	77	20,3	4,3	3,1	75	19,8	6,0	4,4	74	19,5	7,7	5,7	73	19,3	9,5	7,0	22,5	49,6
500	89	23,5	1,2	0,9	85	22,5	4,8	3,6	83	21,9	6,8	5,0	81	21,4	8,7	6,4	80	21,1	10,6	7,8		
550	94	24,8	1,5	1,1	91	24,0	5,3	3,9	90	23,8	7,5	5,5	89	23,5	9,5	7,0	88	23,2	11,7	8,6		

AVAILABLE VERSIONS · *VERSIONI DISPONIBILI*

A 1" 3/8 F - 1" 3/8 M

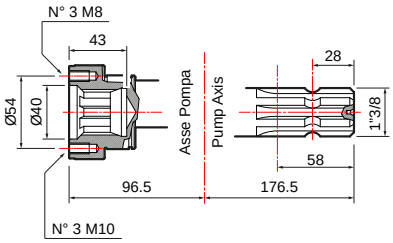

B 1" 3/8 M - 1" 3/8 M

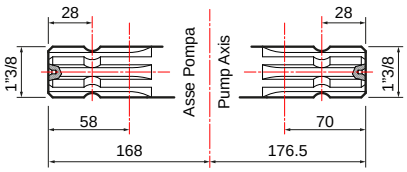

PUMPS AND IMPLEMENTS · *POMPA E APPLICAZIONI*

IMPLEMENTS · *APPLICAZIONI*	DRIVE-SHAFT TYPE · *TIPO DI ALBERO* Pump code · *Codice pompa*	IMPLEMENTS · *APPLICAZIONI*

Adapter 1" 3/8 M *Adattatore 1" 3/8 M*	
1" 3/8 M - 6 holes *1" 3/8 M - 6 fori*	**10001-04575**
Cylindric shaft adapter *Adattatore albero cilindrico*	
Ø 30 mm M - 6 holes *Ø 30 mm M - 6 fori*	**10001-04576**
1" M - 6 holes *1" M - 6 fori*	**10001-04582**
PTO 1" 3/8 quick coupler *Attacco rapido PTO 1" 3/8*	
1" 3/8 F	**10001-04561**
Hydraulic motor adapter *Adattatore per motore idraulico*	
Ø 1" cyl. shaft 6,35 mm key *Albero cilindrico Ø1" con linguetta 6,35 mm*	**10001-00518**
Ø 25 mm cyl. shaft 8 mm key *Albero cilindrico Ø 25 mm con linguetta 8 mm*	**10001-00530**
Pulley kit *Kit puleggia*	
3 grooves A Ø 300 *3 gole A Ø 300*	**10001-04559**
3 grooves B Ø 290 *3 gole B Ø 290*	**10001-04535**
3 grooves A Ø 350 *3 gole A Ø 350*	**10001-04540**
Protective cap 6 holes *Tappo protettivo 6 fori*	**10002-01774**

Overgear adapters *Applicazioni pompa a moltiplicatori*	
COMER - D7, D 21, D 27	**10001-00644**
BIMA - M 30, M 47, M 60, MSB	
BIMA - CAR 3 1" 3/8 For center distance of 160x75 *Applicaz. su fori interasse 160x75*	**10001-00646**
FIENI - V1	**10001-00651**

Drive-shaft guard *Protezione cardano*	**10002-01744**

A

1" 3/8 F - 1" 3/8 M

APS 96
30015-00008
with feet / *con piedi*

B

1" 3/8 M - 1" 3/8 M

APS 96
30015-00007
with feet / *con piedi*

Drive-shaft guard *Protezione cardano* **UNI EN ISO 4254**	**10002-01776**
Drive-shaft guard *Protezione cardano*	**10002-01744**

Gearboxes / *Riduttori*. Adapters / *Adattatori*. Pulleys / *Pulegge*. Overgearboxes / *Moltiplicatori*. Guards / *Protezioni*.

PUMP-MOUNTED CONTROL UNITS · *GRUPPI DI COMANDI SU POMPA*

GCP 3V

	N. WAY *N. VIE*	PRESSURE *PRESSIONE* bar (p.s.i.)	PART NUMBER *CODICE*	On pump hose tail kit *Kit raccordo su pompa* (Necessary/*Obbligatoro)*
	3	50 (725)	**42001-00112**	**00009-00902**

Can also be used remotely with the following remote control kits · *Utilizzabile anche da remoto con i seguenti kit comando a distanza*

REMOTE CONTROL KITS · *KIT COMANDO A DISTANZA*

	Elbow fittings G1/2" *Raccordi curvi G1/2"*		Elbow fittings G3/4" *Raccordi curvi G3/4"*		Elbow fittings with self locking devices G1/2" *Raccordi curvi con autobloccanti G1/2"*
	10001-04622		**10001-04626**		**10001-04620**

REMOTE CONTROL UNITS · *GRUPPI DI COMANDI A DISTANZA*

(For more details see p. 236 · *Per maggiori dettagli vedi pag. 236)*

HPR 2

	N. WAY *N. VIE*	PRESSURE *PRESSIONE* bar (p.s.i.)	PART NUMBER *CODICE*	Stellite valve version *Versione con valvola in stellite*	Hose tail kit *Kit raccordi porta gomma*	
	3	50 (725)	**42001-00115**	**42001-00184**	Ø 8x10 (n. 3 pcs/*pz)*	**00009-00996**

REMOTE CONTROL KITS · *KIT COMANDO A DISTANZA*

	Elbow fittings *Raccordi curvi*		Elbow fittings with self locking devices *Raccordi curvi con autobloccanti*
	00009-00877		**10001-04618**

ARGO SERIES

ARGO

	PRESSURE *PRESSIONE* bar (p.s.i.)	Without pressure gauge *Senza manometro*	With pressure gauge *Con manometro*
	50 (725)	**42001-00307**	**42001-00308**

ARGO HD

	PRESSURE *PRESSIONE* bar (p.s.i.)	Without pressure gauge *Senza manometro*	With pressure gauge *Con manometro*
	50 (725)	**42001-00305**	**42001-00306**

ARGO C

	PRESSURE *PRESSIONE* bar (p.s.i.)	Without pressure gauge *Senza manometro*	With pressure gauge *Con manometro*
	50 (725)	**42001-00311**	**42001-00312**

ARGO HDC

	PRESSURE *PRESSIONE* bar (p.s.i.)	Without pressure gauge *Senza manometro*	With pressure gauge *Con manometro*
	50 (725)	**42001-00309**	**42001-00310**

REMOTE CONTROL KITS · *KIT COMANDO A DISTANZA*

	Remote control adaptor kit *Kit piastra fissaggio a distanza*		Elbow fittings *Raccordi curvi*		Elbow fittings with self locking devices *Raccordi curvi con autobloccanti*
	00071-01795		**00009-00877**		**10001-04618**

SAFETY VALVES · *VALVOLE DI SICUREZZA*

Standard included
Inclusa di serie

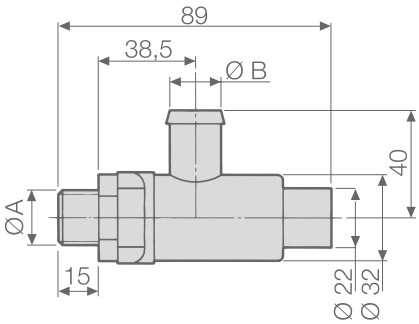

PUMPS *POMPE*	PART NUMBER *CODICE*	TECHNICAL FEATURES · *CARATTERISTICHE TECNICHE*			
		Ø A	Ø B mm (in)	PRESSURE *PRESSIONE* bar (p.s.i.)	Color *Colore*
APS 96	**10002-01451**	G 3/8	13 (0,51)	50 (725)	Red - *Rosso*

OTHER ACCESSORIES · *ALTRI ACCESSORI*

		PART NUMBER *CODICE*
	Calcium carb. valve set (6 pcs) *Kit valvole carbonato di calcio (6 pezzi)*	**10001-11571**

GAS ENGINE MOTORPUMPS · *MOTOPOMPE MOTORE A SCOPPIO*

GAS ENGINE FEATURES ***CARATTERISTICHE MOTORE A SCOPPIO***					**SPRAYING UNITS** ***GRUPPI MOTOPOMPA***
Brand *Marca*	Type *Modello*	Fuel *Alimentazione*	Net power *Potenza netta* HP (kW)	Drive *Tipo trasmissione*	**APS 96** **G.C.P** 3 outlets / *3 vie*
HONDA	**GX 270** 4 stroke with base *4 tempi con base*	Gasoline *Benzina*	8,0 (6,0)	Gearbox *Riduttore*	**33001-00263** (30 bar)

MAINTENANCE SET · *KIT MANUTENZIONE*

SERIES *SERIE*	MODEL *MODELLO*	PART NUMBER *CODICE*	DIAPHRAGM TYPE *TIPOLOGIA MEMBRANA*
APS	96	**10001-01776**	NBR

DIAPHRAGMS · *MEMBRANE*

	MATERIAL · *MATERIALE*		
	NBR	D	V
Pump diaphragm *Membrana pompa*	**00006-00069**	**00006-00079**	**00006-00078**
Pressure accumulator diaphragm *Membrana accumulatore pressione*	**00006-00076**	-	**00006-00083**

COMET BLOG: Growing Knowledge
BLOG COMET: Coltivare la Conoscenza

How to avoid the torque peaks in the sprayer's transmission?

Diaphragm pumps are capable to act as power-transmission units.
In particular, they can serve as a drive of the fan on the air-blast sprayers.

In this application, the power is supplied by the tractor's PTO and transferred to the fan via a series of multiple drives including the pump.

Each element of the above chain drives the next one, thus generating multiple inertias, which require rather significant torque to overcome them, particularly during the start or stop stages.

No need to say that Comet pumps are designed to stand torque peaks in any spraying condition.
Nevertheless, extreme overloads could arise in case of anomalies, i. e.:

- overspeed at the start
- mechanical flooding

These events must be prevented by adopting appropriate measures, as they could cause severe damage.

The best solution to overloads troubles is installing a torque limiter (e.g. a clutch) in between the drives.

The torque limiter interrupts power transmission whenever torque exceeds the set value, thus preventing peaks and consequent failures.

...Continue

Come evitare picchi di coppia nella trasmissione degli atomizzatori

Le pompe a membrana sono in grado di fungere da unità di trasmissione di potenza.
In particolare, possono fungere da azionamento della ventola sugli atomizzatori a getto d'aria.

In questa particolare applicazione, la potenza viene fornita dalla presa di forza del trattore e trasferita alla ventola tramite una serie di parti che vengono azionate, inclusa la pompa.

Ciascun elemento di questa catena comanda il successivo, generando così inerzie multiple, che richiedono coppie piuttosto significative per superarle, in particolare durante le fasi di avviamento o arresto.

Non c'è bisogno di dire che le pompe Comet sono progettate per resistere ai picchi di coppia in qualsiasi condizione di spruzzatura. Tuttavia, in caso di anomalie potrebbero verificarsi sovraccarichi estremi, ad esempio:

- *velocità eccessiva all'inizio*
- *allagamento meccanico*

Tali eventi devono essere prevenuti adottando misure idonee, in quanto potrebbero causare gravi danni.

La migliore soluzione ai problemi di sovraccarico è l'installazione di un limitatore di coppia (ad esempio una frizione) tra i vari elementi azionati.

Il limitatore interrompe la trasmissione di potenza ogni volta che la coppia supera il valore impostato, prevenendo così picchi e conseguenti guasti.

...Continua

READ THE FULL ARTICLE ON:
https://blog.comet-spa.com/diaphragm-pumps/low-pressure-pumps-for-road-de-icing

LEGGI L'ARTICOLO COMPLETO SU:
https://blog.comet-spa.com/pompe-a-membrana/le-pompe-a-bassa-pressione-per-il-de-icing-stradale

APS 101-121 • APS 101 S - 121 S

HIGH PRESSURE DIAPHRAGM PUMPS / *POMPE A MEMBRANA AD ALTA PRESSIONE*

HIGHLIGHTS

50 bar 725 p.s.i.	
100 - 120 l/min 26,4 - 31,7 US gpm	
550 rpm	
12,3 - 14,5 HP 9,1 - 10,7 kW	
Anodized Aluminium *Alluminio Anodizzato*	
NBR DESMOPAN VITON	Standard On request On request
Standard *Di serie*	

FEATURES

Configuration: 3 diaphragms in NBR (Desmopan® and Viton available on request). Parts in contact with spray liquid: anodized aluminium. Standard: pressure accumulator and safety valve.

CARATTERISTICHE

Configurazione: 3 membrane in NBR (Desmopan® e Viton a richiesta). Parti a contatto con il liquido: alluminio anodizzato. Di serie: accumulatore di pressione e valvola di sicurezza.

BENEFITS

1. Perfect bore/stroke ratio capable to minimize diaphragm stress.
2. Oversized components that provide unique robustness, resistance to thrusts and unrivaled longevity.
3. Extremely compact in order to match with the scarcity of room available on orchard sprayers.
4. S versions with oversized mounting brackets.

BENEFICI

1. *Perfetto rapporto corsa/alesaggio in grado di ridurre al minimo le sollecitazioni a carico delle membrane.*
2. *Componenti sovradimensionati per assicurare robustezza unica, resistenza alle spinte e durata nel tempo.*
3. *Estremamente compatte per adeguarsi alla scarsità di spazio disponibile sugli atomizzatori da frutteto.*
4. *Versioni S con* staffe di fissaggio sovradimensionate.

APPLICATIONS · *APPLICAZIONI*

Air blast sprayers
Atomizzatori

Firefighting
Antincendio

APS 101 · APS 121

Elbow
Curvo

Suction
Aspirazione

Ø 40

Delivery
Mandata

2 x Ø 13
1 x G 3/4" F

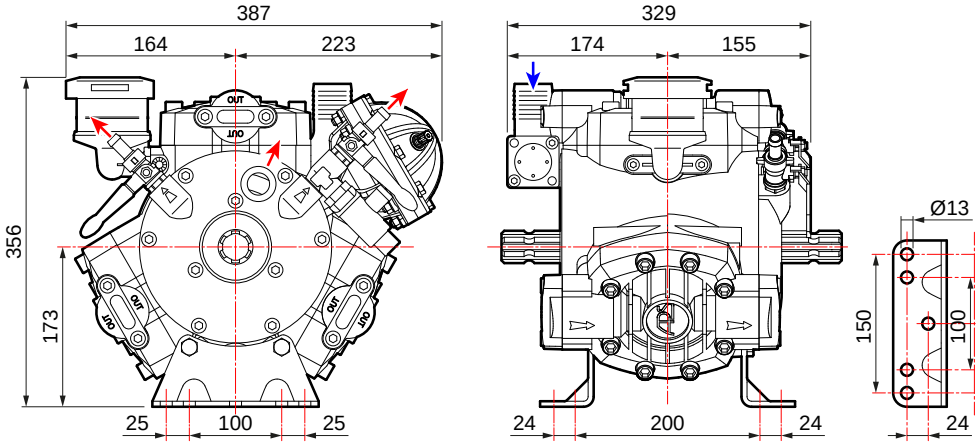

APS 101 S · APS 121 S

Elbow
Curvo

Suction
Aspirazione

Ø 40

Delivery
Mandata

2 x Ø 13
1 x G 3/4" F

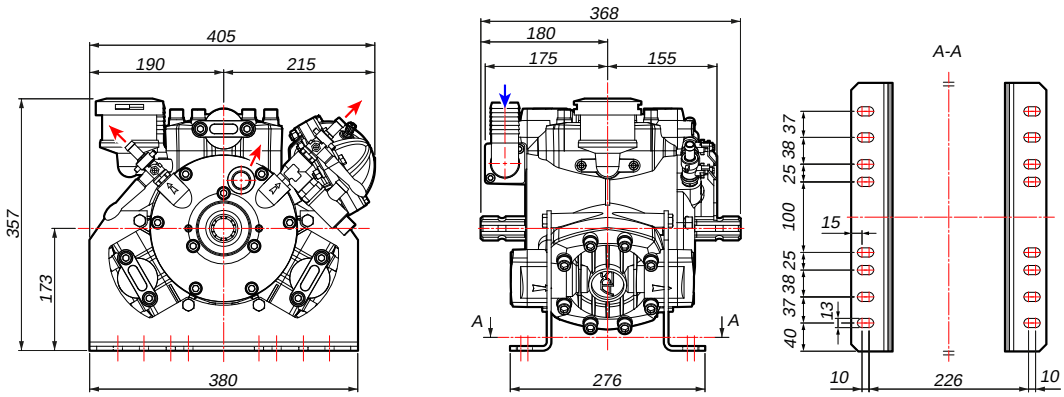

TECNICAL FEATURES · *CARATTERISTICHE TECNICHE*

APS 101	0 bar - 0 p.s.i				20 bar - 290 p.s.i				30 bar - 435 p.s.i				40 bar - 580 p.s.i				50 bar - 725 p.s.i					
RPM	l/min	U.S.g.p.m.	HP	kW	l/min	U.S.g.p.m.	HP	kW	l/min	U.S.g.p.m.	HP	kW	l/min	U.S.g.p.m.	HP	kW	l/min	U.S.g.p.m.	HP	kW	kg	lb
400	73	19,2	0,8	0,6	71	18,6	4,1	3,0	70	18,4	5,9	4,3	70	18,5	7,4	5,4	70	18,4	9,0	6,6	38	83,8
450	82	21,6	0,9	0,7	79	21,0	4,7	3,5	80	21,1	6,6	4,9	79	20,7	8,4	6,2	79	20,9	10,1	7,4		
500	91	24,0	1,0	0,7	88	23,3	5,1	3,8	87	22,9	7,1	5,2	84	22,3	9,2	6,8	86	22,8	11,2	8,2		
550	100	26,4	1,1	0,8	97	25,6	5,6	4,1	95	25,1	7,9	5,8	94	24,8	10,0	7,4	94	24,8	12,3	9,1		

APS 121	0 bar - 0 p.s.i				20 bar - 290 p.s.i				30 bar - 435 p.s.i				40 bar - 580 p.s.i				50 bar - 725 p.s.i					
RPM	l/min	U.S.g.p.m.	HP	kW	l/min	U.S.g.p.m.	HP	kW	l/min	U.S.g.p.m.	HP	kW	l/min	U.S.g.p.m.	HP	kW	l/min	U.S.g.p.m.	HP	kW	kg	lb
400	87	23,0	0,9	0,7	85	22,5	4,8	3,5	84	22,2	6,8	5,0	84	22,2	8,6	6,3	84	22,2	10,6	7,8	38	83,8
450	98	25,9	1,0	0,7	96	25,4	5,4	4,0	95	25,1	7,6	5,6	94	24,8	9,7	7,1	94	24,8	11,9	8,8		
500	109	28,8	1,1	0,8	106	28,0	6,0	4,4	105	27,7	8,5	6,3	105	27,7	10,8	7,9	105	27,7	13,2	9,7		
550	120	31,7	1,2	0,9	117	30,9	6,6	4,9	116	30,6	9,3	6,8	115	30,4	11,9	8,8	115	30,4	14,5	10,7		

AVAILABLE VERSIONS · *VERSIONI DISPONIBILI*

A 1” 3/8 M - 1” 3/8 M

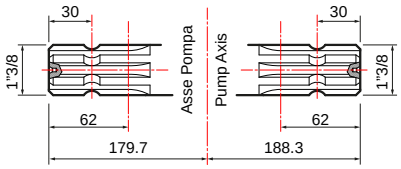

B 1” 3/8 F - 1” 3/8 M

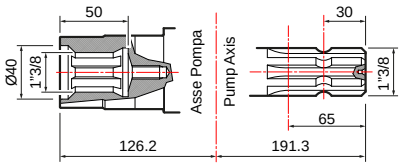

PUMPS AND IMPLEMENTS · *POMPA E APPLICAZIONI*

IMPLEMENTS · *APPLICAZIONI*	DRIVE-SHAFT TYPE · *TIPO DI ALBERO* Pump code · *Codice pompa*	IMPLEMENTS · *APPLICAZIONI*

A 1” 3/8 M - 1” 3/8 M

APS 101
30016-00003
with feet / *con piedi*

APS 121
30017-00004
with feet / *con piedi*

APS 101 S
30016-00004
with special feet / *con piedi speciali*

APS 121 S
30017-00007
with special feet / *con piedi speciali*

Hydraulic motor adapter *Adattatore per motore idraulico*	
Ø 25 mm cyl. shaft 8 mm key *Albero cilindrico Ø 25 mm con linguetta 8 mm*	**10001-0 0611**
Ø 32 mm cyl. shaft 10 mm key *Albero cilindrico Ø 32 mm con linguetta 10 mm*	**10001-00612**
Splined shaft cap *Tappo albero M*	**10002-01773**

Drive-shaft guard *Protezione cardano* **UNI EN ISO 4254**	**10002-01778**
Drive-shaft guard *Protezione cardano*	**10002-01750**
Splined shaft cap *Tappo albero M*	**10002-01773**

B 1” 3/8 F - 1” 3/8 M

APS 121
30017-00005
with feet / *con piedi*

Pulley kit *Kit puleggia*	
3 grooves B Ø 292 *3 gole B Ø 292*	**10001-04547**
3 grooves A Ø 350 *3 gole A Ø 350*	**10001-04545**
Overgear adapters *Applicazioni pompa a moltiplicatori*	
COMER - D7, D 21, D 27	**10001-00645**
BIMA - M 30, M 47, M 60, MSB	

Gearboxes / *Riduttori.* **Adapters / *Adattatori.*** **Pulleys / *Pulegge.*** **Overgearboxes / *Moltiplicatori.*** **Guards / *Protezioni.***

PUMP-MOUNTED CONTROL UNITS · *GRUPPI DI COMANDI SU POMPA*

GCP 3V (Only for / *Solo per* **APS 101 - APS 101 S**)

	N. WAY *N. VIE*	PRESSURE *PRESSIONE* bar (p.s.i.)	PART NUMBER *CODICE*	On pump hose tail kit *Kit raccordo su pompa* (Necessary/*Obbligatoro)*
	3	50 (725)	**42001-00111**	**00009-00902**

REMOTE CONTROL UNITS · *GRUPPI DI COMANDI A DISTANZA*

(For more details see p. 236 · *Per maggiori dettagli vedi pag. 236)*

GCP 3V (Only for / *Solo per* **APS 101 - APS 101 S**)

	N. WAY *N. VIE*	PRESSURE *PRESSIONE* bar (p.s.i.)	PART NUMBER *CODICE*
	3	50 (725)	**42001-00112**

REMOTE CONTROL KITS · *KIT COMANDO A DISTANZA*

	Elbow fittings G3/4" *Raccordi curvi G3/4"*
	10001-04626

HPR 2

	N. WAY *N. VIE*	PRESSURE *PRESSIONE* bar (p.s.i.)	PART NUMBER *CODICE*	Stellite valve version *Versione con valvola in stellite*	Hose tail kit *Kit raccordi porta gomma*	
	3	50 (725)	**42001-00115**	**42001-00184**	Ø 8x10 (n. 3 pcs/*pz)*	**00009-00996**

REMOTE CONTROL KITS · *KIT COMANDO A DISTANZA*

	Elbow fittings *Raccordi curvi*		Elbow fittings with self locking devices *Raccordi curvi con autobloccanti*
	00009-00877		**10001-04618**

ARGO SERIES

ARGO

	PRESSURE *PRESSIONE* bar (p.s.i.)	Without pressure gauge *Senza manometro*	With pressure gauge *Con manometro*
	50 (725)	**42001-00307**	**42001-00308**

ARGO HD

	PRESSURE *PRESSIONE* bar (p.s.i.)	Without pressure gauge *Senza manometro*	With pressure gauge *Con manometro*
	50 (725)	**42001-00305**	**42001-00306**

ARGO C

	PRESSURE *PRESSIONE* bar (p.s.i.)	Without pressure gauge *Senza manometro*	With pressure gauge *Con manometro*
	50 (725)	**42001-00311**	**42001-00312**

ARGO HDC

	PRESSURE *PRESSIONE* bar (p.s.i.)	Without pressure gauge *Senza manometro*	With pressure gauge *Con manometro*
	50 (725)	**42001-00309**	**42001-00310**

REMOTE CONTROL KITS · *KIT COMANDO A DISTANZA*

	Remote control adaptor kit *Kit piastra fissaggio a distanza*		Elbow fittings *Raccordi curvi*		Elbow fittings with self locking devices *Raccordi curvi con autobloccanti*
	00071-01795		**00009-00877**		**10001-04618**

SAFETY VALVES · *VALVOLE DI SICUREZZA*

Standard included
Inclusa di serie

PUMPS *POMPE*	PART NUMBER *CODICE*	TECHNICAL FEATURES · *CARATTERISTICHE TECNICHE*			
		Ø A	Ø B mm (in)	PRESSURE *PRESSIONE* bar (p.s.i.)	Color *Colore*
APS 101	**10002-01441**	G 1/2	19 (0,75)	50 (725)	Red - *Rosso*
APS 121					
APS 101 S					
APS 121 S					

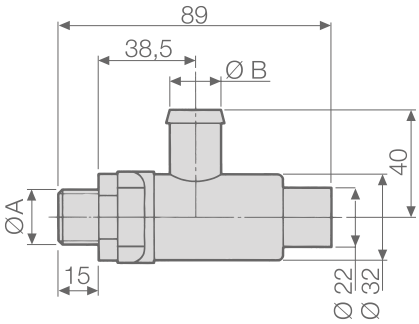

MAINTENANCE SET · *KIT MANUTENZIONE*

SERIES *SERIE*	MODEL *MODELLO*	PART NUMBER *CODICE*	DIAPHRAGM TYPE *TIPOLOGIA MEMBRANA*
APS	101	**10001-01864**	NBR
	121		
	101 S		
	121 S		

DIAPHRAGMS · *MEMBRANE*

	MATERIAL · *MATERIALE*		
	NBR	D	V
Pump diaphragm *Membrana pompa*	**00006-00007**	**00006-00050**	**00006-00085**
Pressure accumulator diaphragm *Membrana accumulatore pressione*	**00006-00029**	**00006-00058**	**00006-00104** **00006-00107**

COMET BLOG: Growing Knowledge
BLOG COMET: Coltivare la Conoscenza

Trends: the technological development of sprayers in the mediterranean basin

In recent years we have witnessed a tendency towards the oversizing of the atomizers used in the Mediterranean basin, consequently also the technical characteristics of the diaphragm pumps to be mounted on these machines have evolved.

In recent years, the size of sprayers has grown significantly, both in terms of tank capacity and increase in sprayed volumes (l/h).

This has been possible thanks to the use of latest generation turbines which are decidedly larger than in the recent past and have a very high power requirement (kW - HP).

This tendency to oversize atomizers has affected the entire Mediterranean basin, from the boundless olive plantations of Jaén in Andalusia, to the citrus groves of Valencia, passing through the vineyards of Trentino and Tuscany, as far as the olive groves of Kalamata in Greece.

The explanation for this development is linked to the average increase in plots of land and the growing number of contractors in the plant protection treatment sector. European regulations require special certifications (the so-called "license") to be able to carry out treatments on a large scale, so farmers increasingly tend to contract out spraying to professionals, equipped with the latest generation machines, larger in size and extremely high performance.

The impact of a large mist sprayer on the diaphragm pump is not secondary, since the latter receives energy from the tractor's power take-off (via the cardan shaft) and transfers it to the turbine (via multiplier).

...Continue

Trends: lo sviluppo tecnologico degli atomizzatori nel bacino del mediterraneo

Negli ultimi anni abbiamo assistito ad una tendenza verso il sovradimensionamento degli atomizzatori che ha toccato tutto il bacino del Mediterraneo, conseguentemente anche le caratteristiche tecniche delle pompe a membrana da montare su queste macchine si sono evolute.

Negli ultimi anni la dimensione degli atomizzatori ha subito una crescita molto significativa, sia in termini di capacità delle cisterne, che di aumento dei volumi irrorati (l/h).

Ciò è stato possibile grazie all'utilizzo di turbine di ultima generazione decisamente più grandi rispetto al recente passato, che hanno un fabbisogno di potenza (kW – HP) molto elevato.

Questa tendenza al sovradimensionamento degli atomizzatori ha toccato tutto il bacino del Mediterraneo, dalle sconfinate piantagioni di ulivo di Jaén in Andalusia, agli agrumeti di Valencia, passando per i vigneti di Trentino e Toscana, fino agli oliveti di Kalamata in Grecia.

La spiegazione di questo sviluppo è legata all'aumento medio degli appezzamenti e al numero crescente di conto-terzisti nel settore trattamenti fitosanitari. Le normative europee esigono infatti certificazioni speciali (il cosiddetto "patentino") per poter effettuare trattamenti su larga scala, per cui gli agricoltori tendono sempre più frequentemente ad appaltare l'irrorazione a professionisti, dotati di macchine di ultima generazione, di dimensioni maggiorate ed estremamente preformanti.

L'impatto di un atomizzatore di grandi dimensioni sulla pompa a membrana non è secondario, dato che quest'ultima riceve l'energia dalla presa di forza del trattore (tramite l'albero cardanico) per trasferirla alla turbina (via moltiplicatore).

...Continua

READ THE FULL ARTICLE ON:
https://blog.comet-spa.com/diaphragm-pumps/the-technological-development-of-sprayers-in-the-mediterranean-basin

LEGGI L'ARTICOLO COMPLETO SU:
https://blog.comet-spa.com/pompe-a-membrana/lo-sviluppo-tecnologico-degli-atomizzatori-nel-bacino-del-mediterraneo

APS 145

HIGH PRESSURE DIAPHRAGM PUMPS / *POMPE A MEMBRANA AD ALTA PRESSIONE*

HIGHLIGHTS

50 bar 725 p.s.i.	
149 l/min 39,2 US gpm	
550 rpm	
18,0 HP 13,2 kW	
Anodized Aluminium *Alluminio Anodizzato*	
NBR DESMOPAN VITON	Standard On request On request
Standard *Di serie*	

FEATURES

Configuration: 4 diaphragms in NBR (Desmopan® and Viton available on request). Parts in contact with spray liquid: anodized aluminium. Standard: pressure accumulator and safety valve.

CARATTERISTICHE

Configurazione: 4 membrane in NBR (Desmopan® e Viton a richiesta). Parti a contatto con il liquido: alluminio anodizzato. Di serie: accumulatore di pressione e valvola di sicurezza.

BENEFITS

1. Perfect bore/stroke ratio capable to minimize diaphragm stress.
2. Oversized components that provide unique robustness, resistance to thrusts and unrivaled longevity.
3. Extremely compact in order to match with the scarcity of room available on orchard sprayers.

BENEFICI

1. *Perfetto rapporto corsa/alesaggio in grado di ridurre al minimo le sollecitazioni a carico delle membrane.*
2. *Componenti sovradimensionati per assicurare robustezza unica, resistenza alle spinte e durata nel tempo.*
3. *Estremamente compatte per adeguarsi alla scarsità di spazio disponibile sugli atomizzatori da frutteto.*

APPLICATIONS · *APPLICAZIONI*

Air blast sprayers
Atomizzatori

Firefighting
Antincendio

Elbow
Curvo

Suction
Aspirazione

Ø 45

Delivery
Mandata

2 x Ø 13
1 x G 3/4" F

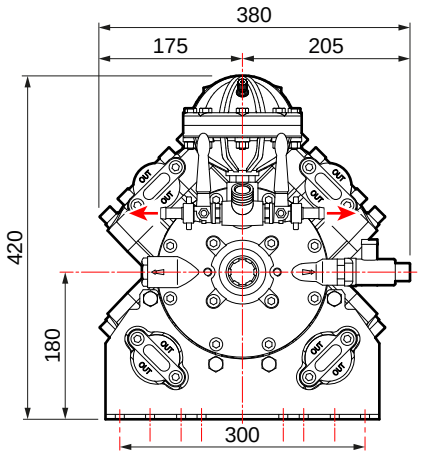

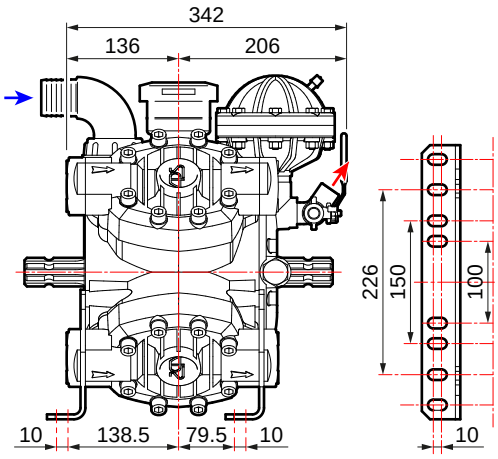

TECNICAL FEATURES · *CARATTERISTICHE TECNICHE*

APS 145	0 bar - 0 p.s.i				20 bar - 290 p.s.i				30 bar - 435 p.s.i				40 bar - 580 p.s.i				50 bar - 725 p.s.i					
RPM	l/min	U.S.g.p.m.	HP	kW	l/min	U.S.g.p.m.	HP	kW	l/min	U.S.g.p.m.	HP	kW	l/min	U.S.g.p.m.	HP	kW	l/min	U.S.g.p.m.	HP	kW	kg	lb
400	112	29,6	1,1	0,8	109	28,8	6,7	4,9	108	28,5	8,7	6,4	107	28,2	11,0	8,1	106	27,9	13,4	9,9		
450	125	33,0	1,3	1,0	122	32,3	6,9	5,1	121	32,0	9,7	7,1	120	31,8	12,4	9,1	119	31,5	15,0	11,0	46	101
500	138	36,5	1,4	1,0	135	35,7	7,6	5,6	134	35,4	10,8	7,9	133	35,1	13,7	10,1	132	34,8	16,6	12,2		
550	149	39,2	1,5	1,1	145	38,4	8,2	6,0	144	38,1	11,6	8,5	143	37,7	14,7	10,8	142	37,5	18,0	13,2		

AVAILABLE VERSIONS · *VERSIONI DISPONIBILI*

A 1" 3/8 M - 1" 3/8 M

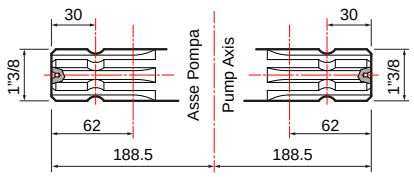

B 1" 3/8 F - 1" 3/8 M

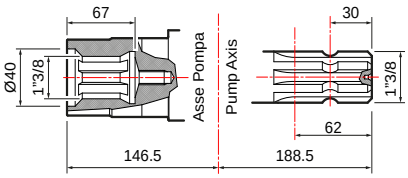

PUMPS AND IMPLEMENTS · *POMPA E APPLICAZIONI*

IMPLEMENTS · *APPLICAZIONI*	DRIVE-SHAFT TYPE · *TIPO DI ALBERO* Pump code · *Codice pompa*	IMPLEMENTS · *APPLICAZIONI*

Hydraulic motor adapter *Adattatore per motore idraulico*	
Ø 32 mm cyl. shaft 10 mm key *Albero cilindrico Ø 32 mm con linguetta 10 mm*	**10001-00593**
Drive-shaft guard *Protezione cardano*	**10002-01769**
Splined shaft cap *Tappo albero M*	**10002-01785**

A

1” 3/8 M - 1” 3/8 M

APS 145
30026-00001
with feet / *con piedi*

* **APS 145**
30026-00004
with feet / *con piedi*

Drive-shaft guard *Protezione cardano* **UNI EN ISO 4254**	**10002-01779**
Drive-shaft guard *Protezione cardano*	**10002-01750**

B

1” 3/8 F - 1” 3/8 M

APS 145
30026-00002
with feet / *con piedi*

Pulley kit *Kit puleggia*	
3 grooves A Ø 300 *3 gole A Ø 300*	**10001-07774**
3 grooves A Ø 350 *3 gole A Ø 350*	**10001-04554**
3 grooves B Ø 300 *3 gole B Ø 300*	**10001-13088**
Overgear adapters *Applicazioni pompa a moltiplicatori*	
COMER - D7, D 21, D 27	**10001-00648**
BIMA - M 30, M 47, M 60, MSB	

*With regulation valve included / *Con valvola di regolazione inclusa.*

Gearboxes / *Riduttori.* **Adapters / *Adattatori.*** **Pulleys / *Pulegge.*** **Overgearboxes / *Moltiplicatori.*** **Guards / *Protezioni.***

PUMP-MOUNTED CONTROL UNITS · *GRUPPI DI COMANDI SU POMPA*

VRS

	N. WAY *N. VIE*	HOSE TAIL *RACCORDO PORTAGOMMA* Ø	DELIVERY *MANDATA*	PART NUMBER *CODICE*
	1	24	Straight - *Dritto*	**10002-00926**
	1	23	Elbow - *Curvo*	**10002-01092**

REMOTE CONTROL UNITS · *GRUPPI DI COMANDI A DISTANZA*

(For more details see p. 236 · *Per maggiori dettagli vedi pag. 236)*

HPR 2

	N. WAY *N. VIE*	PRESSURE *PRESSIONE* bar (p.s.i.)	PART NUMBER *CODICE*	Stellite valve version *Versione con valvola in stellite*	Hose tail kit *Kit raccordi porta gomma*	
	3	50 (725)	**42001-00115**	**42001-00184**	Ø 8x10 (n. 3 pcs/*pz*)	**00009-00996**

ARGO SERIES

ARGO

	PRESSURE *PRESSIONE* bar (p.s.i.)	Without pressure gauge *Senza manometro*	With pressure gauge *Con manometro*
	50 (725)	**42001-00307**	**42001-00308**

ARGO HD

	PRESSURE *PRESSIONE* bar (p.s.i.)	Without pressure gauge *Senza manometro*	With pressure gauge *Con manometro*
	50 (725)	**42001-00305**	**42001-00306**

ARGO C

	PRESSURE *PRESSIONE* bar (p.s.i.)	Without pressure gauge *Senza manometro*	With pressure gauge *Con manometro*
	50 (725)	**42001-00311**	**42001-00312**

ARGO HDC

	PRESSURE *PRESSIONE* bar (p.s.i.)	Without pressure gauge *Senza manometro*	With pressure gauge *Con manometro*
	50 (725)	**42001-00309**	**42001-00310**

REMOTE CONTROL KITS · *KIT COMANDO A DISTANZA*

	Remote control adaptor kit *Kit piastra fissaggio a distanza*		Elbow fittings with self locking devices *Raccordi curvi con autobloccanti*
	00071-01795		**10001-04618**

SAFETY VALVES · *VALVOLE DI SICUREZZA*

Standard included
Inclusa di serie

PUMPS *POMPE*	PART NUMBER *CODICE*	TECHNICAL FEATURES · *CARATTERISTICHE TECNICHE*			
		Ø A	Ø B mm (in)	PRESSURE *PRESSIONE* bar (p.s.i.)	Color *Colore*
APS 145	**10002-01441**	G 1/2	19 (0,75)	50 (725)	Red - *Rosso*

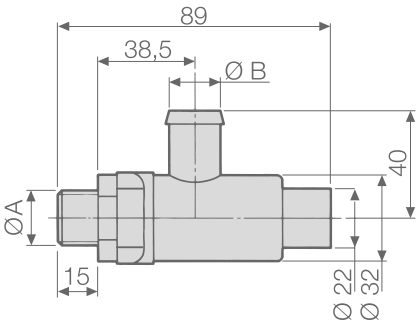

MAINTENANCE SET · *KIT MANUTENZIONE*

SERIES *SERIE*	MODEL *MODELLO*	PART NUMBER *CODICE*	DIAPHRAGM TYPE *TIPOLOGIA MEMBRANA*
APS	145	**10001-01864**	NBR

DIAPHRAGMS · *MEMBRANE*

	MATERIAL · *MATERIALE*		
	NBR	D	V
Pump diaphragm *Membrana pompa*	**00006-00007**	**00006-00050**	**00006-00085**
Pressure accumulator diaphragm *Membrana accumulatore pressione*	**00006-00029**	**00006-00058**	**00006-00104** **00006-00107**

COMET BLOG: Growing Knowledge
BLOG COMET: Coltivare la Conoscenza

Which pump to use for the treatment of orchards and vineyards

The plant protection treatment against parasites and pathologies in canopy orchards, such as vineyards, cherries, apples, pears, plums and olives, is generally carried out by means of an agricultural atomizer that sprays the anti-parasite/water mixture and directs it to the crop to be treated.

Spraying is a very delicate treatment mainly because of the drift phenomenon, i.e. the amount of product that does not affect the plant but is dispersed in the environment.

THE DRIFT PHENOMENON

Drift originates essentially from the need to bring the phytoiatric mixture on the apical part of the plants by spraying these from the bottom upwards. This way, inevitably, a greater or lesser quantity of liquid goes beyond the top of the plants and is dispersed in the air.

The problem is really evident in vineyard or orchard treatments, where the amount of liquid retained by the plants rarely reaches 50%, while it often happens that only 15-30% of the amount distributed reaches the crop.
This event is particularly serious when it's close to other crops or, even worse, close to homes.

The formation of drift depends on the emission by the machines of a cloud of very fine droplets which, once released into the atmosphere, due to their limited rate of fall, are subject to being carried by the wind at distances which can reach hundreds of meters away from the emission point.
This implies the need to avoid the production of too fine droplets, but without exceeding in the opposite direction with too big droplets because, the volume being equal, larger droplets are less easily carried by the wind, but they cover a smaller surface.

...Continue

Quale pompa usare per il trattamento di frutteti e vigneti

Il trattamento fitosanitario contro parassiti e patologie nei frutteti a chioma, come vite, ciliegio, melo, pero, pruno e olivo, viene generalmente effettuato tramite un atomizzatore agricolo che nebulizza la miscela antiparassitaria in acqua e la indirizza sulla coltura da trattare.

L'irrorazione è un trattamento molto delicato soprattutto a causa del fenomeno della deriva, cioè quella quantità di prodotto che non colpisce la pianta, ma viene dispersa nell'ambiente.

IL FENOMENO DELLA DERIVA

La deriva trae origine sostanzialmente dalla necessità di portare la miscela fitoiatrica sulla parte apicale della vegetazione irrorando le piante dal basso verso l'alto. In questo modo, inevitabilmente, una quantità più o meno elevata di liquido oltrepassa la sommità della vegetazione finendo dispersa nell'aria.

Il problema risulta davvero evidente nei trattamenti su vigneto o frutteto, dove la quota di liquido trattenuto dalla vegetazione raramente raggiunge il 50%, mentre spesso avviene che solo il 15-30% di quanto distribuito raggiunga la coltura.
Questo evento è particolarmente grave quando si è vicini ad altre culture o, peggio ancora, vicino ad abitazioni.

La formazione della deriva dipende dall'emissione da parte delle macchine di una nube di goccioline molto fini che, una volta rilasciate nell'atmosfera, a causa della loro limitata velocità di caduta, sono soggette ad essere trasportate dal vento a distanze che possono raggiungere centinaia di metri dal punto di emissione.
Ciò comporta la necessità di evitare la produzione di gocce troppo fini, ma senza eccedere nella direzione opposta con gocce troppo grandi perchè, a parità di volume, gocce più grandi sono meno facilmente trasportate dal vento, però coprono una superficie minore.

...Continua

READ THE FULL ARTICLE ON:
https://blog.comet-spa.com/diaphragm-pumps/which-pump-to-use-for-the-treatment-of-orchards-and-vineyards

LEGGI L'ARTICOLO COMPLETO SU:
https://blog.comet-spa.com/pompe-a-membrana/quale-pompa-usare-per-il-trattamento-di-frutteti-e-vigneti

APS 141 · APS 166

HIGH PRESSURE DIAPHRAGM PUMPS / *POMPE A MEMBRANA AD ALTA PRESSIONE*

HIGHLIGHTS

50 bar 725 p.s.i.	
145 - 169 l/min 38,3 - 44,6 US gpm	
550 rpm	
17,8 - 20,5 HP 13,1 - 15,1 kW	
Anodized Aluminium *Alluminio Anodizzato*	
NBR	Standard
DESMOPAN	On request
VITON	On request
On request *A richiesta*	

FEATURES

Configuration: 5 diaphragms in NBR (Desmopan® and Viton available on request). Parts in contact with spray liquid: anodized aluminium. Standard: safety valve. On request: pressure accumulator.

CARATTERISTICHE

Configurazione: 5 membrane in NBR (Desmopan® e Viton a richiesta). Parti a contatto con il liquido: alluminio anodizzato. Di serie: valvola di sicurezza. A richiesta: accumulatore di pressione.

BENEFITS

1. Perfect bore/stroke ratio capable to minimize diaphragm stress.
2. Oversized components that provide unique robustness, resistance to thrusts and unrivaled longevity.
3. Extremely compact in order to match with the scarcity of room available on orchard sprayers.

BENEFICI

1. *Perfetto rapporto corsa/alesaggio in grado di ridurre al minimo le sollecitazioni a carico delle membrane.*
2. *Componenti sovradimensionati per assicurare robustezza unica, resistenza alle spinte e durata nel tempo.*
3. *Estremamente compatte per adeguarsi alla scarsità di spazio disponibile sugli atomizzatori da frutteto.*

APPLICATIONS · *APPLICAZIONI*

Air blast sprayers
Atomizzatori

Firefighting
Antincendio

Elbow
Curvo

Suction
Aspirazione

Ø 45

Delivery
Mandata

2 x Ø 10
1 x G 3/4" F

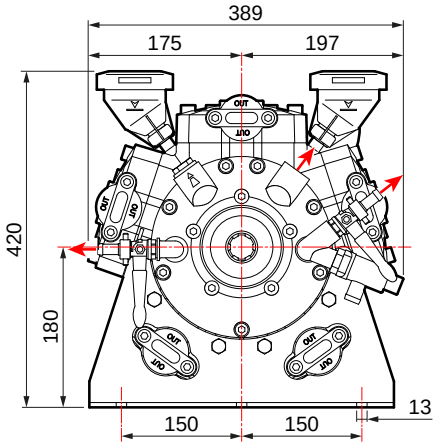

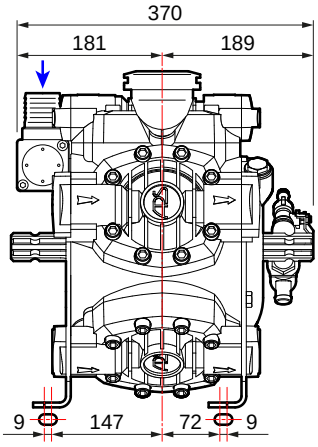

TECNICAL FEATURES · *CARATTERISTICHE TECNICHE*

APS 141	0 bar - 0 p.s.i				20 bar - 290 p.s.i				30 bar - 435 p.s.i				40 bar - 580 p.s.i				50 bar - 725 p.s.i					
RPM	l/min	U.S.g.p.m.	HP	kW	l/min	U.S.g.p.m.	HP	kW	l/min	U.S.g.p.m.	HP	kW	l/min	U.S.g.p.m.	HP	kW	l/min	U.S.g.p.m.	HP	kW	kg	lb
400	109	28,8	1,1	0,8	106	28,0	6,0	4,4	104	27,5	8,3	6,1	103	27,2	10,6	7,8	102	26,9	12,9	9,5	56	123,5
450	122	32,2	1,3	1,1	118	31,2	6,7	4,9	117	30,9	9,4	6,9	116	30,6	12,0	8,8	115	30,4	14,5	10,7		
500	132	34,9	1,4	1,0	129	34,1	7,3	5,4	129	34,1	10,3	7,6	128	33,8	13,2	9,7	128	33,8	16,2	11,9		
550	145	38,3	1,5	1,1	142	37,5	8,1	6,0	142	37,5	11,4	8,4	141	37,2	14,6	10,7	141	37,2	17,8	13,1		

APS 166	0 bar - 0 p.s.i				20 bar - 290 p.s.i				30 bar - 435 p.s.i				40 bar - 580 p.s.i				50 bar - 725 p.s.i					
RPM	l/min	U.S.g.p.m.	HP	kW	l/min	U.S.g.p.m.	HP	kW	l/min	U.S.g.p.m.	HP	kW	l/min	U.S.g.p.m.	HP	kW	l/min	U.S.g.p.m.	HP	kW	kg	lb
400	126	33,3	1,3	1,0	123	32,5	7,0	5,2	121	32,0	9,7	7,1	121	32,0	12,5	9,2	120	31,7	15,1	11,1	56	123,5
450	142	37,5	1,5	1,1	139	36,7	7,9	5,8	137	36,2	11,0	8,1	136	35,9	14,0	10,3	135	35,7	17,0	12,5		
500	154	40,7	1,6	1,2	151	39,9	8,6	6,3	150	39,6	12,0	8,8	150	39,6	15,5	11,4	148	39,1	18,7	13,8		
550	169	44,6	1,8	1,3	166	43,9	9,4	6,9	164	43,3	13,1	9,6	163	43,1	16,8	12,4	163	43,1	20,5	15,1		

AVAILABLE VERSIONS · *VERSIONI DISPONIBILI*

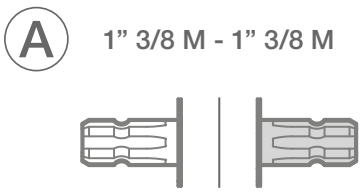

1" 3/8 M - 1" 3/8 M

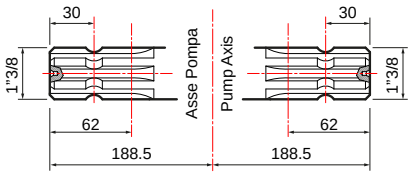

PUMPS AND IMPLEMENTS · *POMPA E APPLICAZIONI*

IMPLEMENTS · *APPLICAZIONI*	DRIVE-SHAFT TYPE · *TIPO DI ALBERO* Pump code · *Codice pompa*	IMPLEMENTS · *APPLICAZIONI*

Hydraulic motor adapter *Adattatore per motore idraulico*	
Ø 32 mm cyl. shaft 10 mm key *Albero cilindrico Ø 32 mm con linguetta 10 mm*	**10001-00593**
Splined shaft cap *Tappo albero M*	**00042-00214**

Drive-shaft guard *Protezione cardano* **UNI EN ISO 4254**	**10002-01779**

A

1” 3/8 M - 1” 3/8 M

APS 141
30018-00002
with feet / *con piedi*

APS 166
30019-00004
with feet / *con piedi*

REMOTE CONTROL UNITS · *GRUPPI DI COMANDI A DISTANZA*

(For more details see p. 236 · *Per maggiori dettagli vedi pag. 236)*

HPR 2

	N. WAY *N. VIE*	PRESSURE *PRESSIONE* bar (p.s.i.)	PART NUMBER *CODICE*	Stellite valve version *Versione con valvola in stellite*	Hose tail kit *Kit raccordi porta gomma*	
	3	50 (725)	**42001-00115**	**42001-00184**	Ø 8x10 (n. 3 pcs/*pz*)	**00009-00996**

REMOTE CONTROL KITS · *KIT COMANDO A DISTANZA*

	Elbow fittings *Raccordi curvi*		Elbow fittings with self locking devices *Raccordi curvi con autobloccanti*
	00009-00877		**10001-04618**

ARGO SERIES

ARGO

	PRESSURE *PRESSIONE* bar (p.s.i.)	Without pressure gauge *Senza manometro*	With pressure gauge *Con manometro*
	50 (725)	**42001-00307**	**42001-00308**

ARGO HD

	PRESSURE *PRESSIONE* bar (p.s.i.)	Without pressure gauge *Senza manometro*	With pressure gauge *Con manometro*
	50 (725)	**42001-00305**	**42001-00306**

ARGO C

	PRESSURE *PRESSIONE* bar (p.s.i.)	Without pressure gauge *Senza manometro*	With pressure gauge *Con manometro*
	50 (725)	**42001-00311**	**42001-00312**

ARGO HDC

	PRESSURE *PRESSIONE* bar (p.s.i.)	Without pressure gauge *Senza manometro*	With pressure gauge *Con manometro*
	50 (725)	**42001-00309**	**42001-00310**

REMOTE CONTROL KITS · *KIT COMANDO A DISTANZA*

	Remote control adaptor kit *Kit piastra fissaggio a distanza*		Elbow fittings *Raccordi curvi*		Elbow fittings with self locking devices *Raccordi curvi con autobloccanti*
	00071-01795		**00009-00877**		**10001-04618**

SAFETY VALVES · *VALVOLE DI SICUREZZA*

Standard included
Inclusa di serie

PUMPS *POMPE*	PART NUMBER *CODICE*	TECHNICAL FEATURES · *CARATTERISTICHE TECNICHE*			
		Ø A	Ø B mm (in)	PRESSURE *PRESSIONE* bar (p.s.i.)	Color *Colore*
APS 141	**10002-01441**	G 1/2	19 (0,75)	50 (725)	Red - *Rosso*
APS 166					

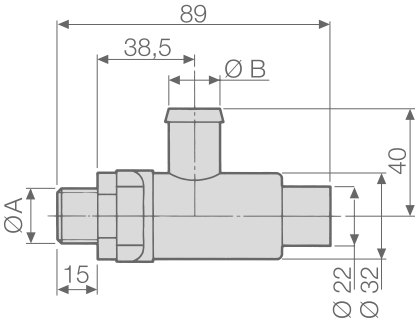

OTHER ACCESSORIES · *ALTRI ACCESSORI*

	Pressure damper kit *Kit accumulatore pressione*	PART NUMBER *CODICE* **10002-01624**

MAINTENANCE SET · *KIT MANUTENZIONE*

SERIES *SERIE*	MODEL *MODELLO*	PART NUMBER *CODICE*	DIAPHRAGM TYPE *TIPOLOGIA MEMBRANA*
APS	141	**10001-01780**	NBR
	166		

DIAPHRAGMS · *MEMBRANE*

	MATERIAL · *MATERIALE*		
	NBR	D	V
Pump diaphragm *Membrana pompa*	**00006-00007**	**00006-00050**	**00006-00085**

COMET BLOG: Growing Knowledge
BLOG COMET: Coltivare la Conoscenza

How to choose the high pressure diaphragm pump best suited to your air-blast sprayer

The diaphragm pump for air-blast sprayers is the cornerstone element of the air-blast sprayer, the beating heart of the machine, and as such it must be considered. The main feature which distinguishes the diaphragm pump from other types of positive displacement pumps is the fact that they have an elastic separation element between the mechanical components and the processed liquid circuit.

To correctly choose a diaphragm pump, the type of treatment and its main characteristics must be taken into account:

- flow rate,
- pressure,
- chemical characteristics.

FLOW RATE

By means of a simple formula (see calculation of the application requirement) it is possible to identify the flow rate of the diaphragm pump on the basis of the litres/hectare to be sprayed on the land.
It will always be necessary to add an 20-25% margin of tolerance to the result obtained to compensate for the drop in flow rate generated by hydraulic circuit.

PRESSURE

The pressure of the air-blast sprayer is usually around 30/40 bar, hence the reason that specific pumps exist like the Comet APS and Comet IDS able to withstand such pressures.

Over the last decade, including because of a growing respect for the environment, work pressures have been reduced so as to eliminate pointless waste and dispersion of plant protection products onto surrounding land. Hence pumps with lower pressures can be used such as the Comet BPS.

...Continue

Come scegliere la pompa a membrana più adatta al tuo atomizzatore

La pompa a membrana per atomizzatori è l'elemento cardine dell'atomizzatore, il cuore pulsante della macchina e come tale va considerato. La caratteristica principale che contraddistingue la pompa a membrana dagli altri tipi di pompe volumetriche alternative è quella di avere un elemento elastico di separazione tra i componenti meccanici e il circuito del liquido processato.

Per scegliere correttamente una pompa a membrana occorre tenere conto del tipo di trattamento che si intende effettuare e delle sue caratteristiche principali:

- *portata,*
- *pressione,*
- *caratteristiche chimiche.*

PORTATA

Attraverso una semplice formula (vedi calcolo del requisito di applicazione) è possibile individuare la portata della pompa a membrana in base ai litri/ettari che si intendono irrorare sul terreno.
Bisognerà sempre aggiungere, al risultato ottenuto, il 20-25% di margine ulteriore di tolleranza per sopperire alla caduta di portata generata da qualsiasi circuito idraulico.

PRESSIONE

Generalmente la pressione di un atomizzatore si aggira tra i 30 e i 40 bar, motivo per cui esistono pompe specifiche come le Comet APS e Comet IDS che resistono a queste pressioni.

Nell'ultimo decennio, anche in funzione di una maggiore sensibilità ecologica, le pressioni di lavoro si sono ridotte al fine di evitare inutili sprechi e dispersioni di fitofarmaci nei terreni circostanti. Per tale motivo possono essere utilizzate anche pompe con pressioni inferiori tipo le Comet BPS.

...Continua

READ THE FULL ARTICLE ON:
https://blog.comet-spa.com/diaphragm-pumps/how-to-choose-the-high-pressure-diaphragm-pump-best-suited-to-your-air-blast-sprayer

LEGGI L'ARTICOLO COMPLETO SU:
https://blog.comet-spa.com/pompe-a-membrana/come-scegliere-la-pompa-a-membrana-più-adatta-al-tuo-atomizzatore

IDS SERIES

IDS 960

IDS 1000

IDS 1400

IDS 1201-1401

IDS 1501-1701-2001

IDS 2200-2600

The indestructible Comet High-Pressure brass pumps

The IDS series is Comet's top-of-the-range, and it is world-known for its unmatched reputation in the field of brass pumps.

IDS pumps have been engineered for heavy-duty applications in orchards, vineyard and olive crops and are capable to adapt to the harshest conditions in dry, dusty and over-heated environments (i.e. tropical or sub tropical climax. IDS are also provided with a compact and impeccable design.

Le indistruttibili pompe in ottone Comet ad Alta Pressione

La serie IDS è il top di gamma di Comet, famosa in tutto il mondo per il suo ineguagliabile prestigio nel campo delle pompe in ottone.

Le pompe IDS sono state progettate per impieghi gravosi nei frutteti, vigneti e uliveti, e sono in grado di adattarsi alle condizioni più difficili in ambienti asciutti, polverosi e surriscaldati (es. climi tropicali o subtropicali). Le pompe IDS sono inoltre dotate di un design compatto e impeccabile.

TECNICAL DETAILS · *DETTAGLI TECNICI*

IDS 960	IDS 1000	IDS 1400	IDS 1201	IDS 1401	IDS 1501	IDS 1701	IDS 2001	IDS 2200	IDS 2600
4 Diaphragms/ *Membrane*	3 Diaphragms/ *Membrane*	4 Diaphragms/ *Membrane*	3 Diaphragms/ *Membrane*	3 Diaphragms/ *Membrane*	4 Diaphragms/ *Membrane*	4 Diaphragms/ *Membrane*	4 Diaphragms/ *Membrane*	6 Diaphragms/ *Membrane*	6 Diaphragms/ *Membrane*
550 rpm	550 rpm	550 rpm	550 rpm	550 rpm	550 rpm	550 rpm	550 rpm	550 rpm	550 rpm
94 l/min 24,7 US gpm	101 l/min 26,7 US gpm	142 l/min 37,5 US gpm	124 l/min 32,8 US gpm	137 l/min 36,2 US gpm	149 l/min 39,4 US gpm	166 l/min 43,9 US gpm	185 l/min 48,9 US gpm	216 l/min 57,1 US gpm	259 l/min 68,4 US gpm
50 Bar 725 P.s.i.	50 Bar 725 P.s.i.	50 Bar 725 P.s.i.	50 Bar 725 P.s.i.	50 Bar 725 P.s.i.	50 Bar 725 P.s.i.	50 Bar 725 P.s.i.	50 Bar 725 P.s.i.	50 Bar 725 P.s.i.	50 Bar 725 P.s.i.
11,5 CV	12,5 CV	17 CV	15,5 CV	16,6 CV	18,4 CV	19,9 CV	22,4 CV	26,2 CV	32,1 CV
30,3 kg 66,6 lb	42 kg 93 lb	58 kg 128 lb	53 kg 116,6 lb	53 kg 116,6 lb	60 kg 132 lb	60 kg 132 lb	60 kg 132 lb	76 kg 168 lb	76 kg 168 lb

IDS SERIES

HIGHLIGHTS

A UNRIVALED DURABILITY

Oversized moving parts (bearings (**1**), pistons (**2**), shaft (**3**) etc…) and holding brackets (**4**) **overcome the heaviest requirements** of power transmission, torque, axial thrust and misalignments, thus making IDS a substantially **indestructible** unit.
The special **HD-line**, recently launched, is a further step in this purse to excellence and offers **premium-brand bearings** together with **over-thick brackets**.

B EXTREME RESISTANCE

All wet parts are brass-made, allowing unique **abrasion resistance** and **chemical compatibility**.

C EASY MAINTENANCE

The presence of **outer manifolds** makes valves immediately accessible to the operator, allowing **simple and rapid service** operations.

D STATE-OF–THE-ART TECHNOLOGY

IDS are been engineered with an **optimal bore-stroke ratio**, in order to minimize diaphragm stress and ensure incomparable **longevity** to all consumables (i. e.: check-valves and diaphragms their self).

HIGHLIGHTS

DURATA INEGUAGLIABILE

*Parti mobili sovradimensionate (cuscinetti (**1**), pistoni (**2**), albero (**3**) ecc...) e staffe di supporto (**4**) **adempiono ai requisiti più severi** di trasmissione di potenza, coppia, spinta assiale e disallineamenti, facendo della serie IDS un'unità sostanzialmente **indistruttibile**.*
*La speciale **linea HD,** da poco immessa sul mercato, è un ulteriore passo avanti verso la ricerca dell'eccellenza. Monta **cuscinetti di marca premium** insieme a **staffe di supporto ultra spesse**.*

ESTREMA RESISTENZA

*Tutti i componenti a contatto con i fluidi sono realizzati in ottone, per ottenere la massima **resistenza all'abrasione** e **compatibilità chimica**.*

FACILE MANUTENZIONE

*La presenza di collettori esterni rende le valvole immediatamente accessibili all'operatore, consentendo operazioni di **assistenza semplici e veloci**.*

TECNOLOGIA ALL'AVANGUARDIA

*Le pompe della serie IDS sono state progettate con un **ottimo rapporto corsa/alesaggio**, al fine di ridurre al minimo le sollecitazioni a carico delle membrane e garantire una **durata incomparabile** di tutti i materiali di consumo (es.: valvole di non ritorno e membrane).*

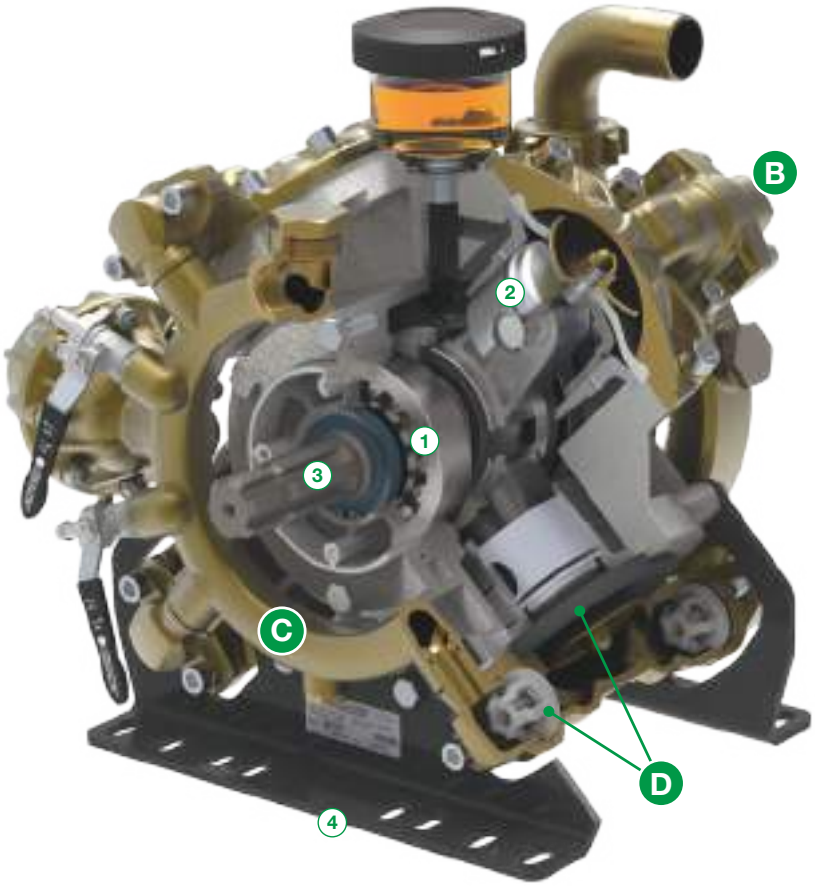

HD LINE

IDS 960

HIGH PRESSURE DIAPHRAGM PUMPS / *POMPE A MEMBRANA AD ALTA PRESSIONE*

HIGHLIGHTS

50 bar 725 p.s.i.	
94 l/min 24,7 US gpm	
550 rpm	
11,5 HP 8,5 kW	
Brass *Ottone*	
NBR DESMOPAN VITON	Standard On request On request
Standard *Di serie*	

FEATURES

Configuration: 4 diaphragms in NBR (Desmopan® and Viton available on request). Parts in contact with spray liquid: brass. Standard: pressure accumulator and safety valve.

CARATTERISTICHE

Configurazione: 4 membrane in NBR (Desmopan® e Viton a richiesta). Parti a contatto con il liquido: ottone. Di serie: accumulatore di pressione e valvola di sicurezza.

BENEFITS

1. Oversized moving parts and holding brackets overcome the heaviest requirements, ensuring maximum durability.
2. All parts are brass-made for unique abasion resistance and chemical compatibility.
3. Valves immediately accessible to the operator, allowing simple and rapid service operations.
4. Perfect bore/stroke ratio capable to minimize diaphragm stress.

BENEFICI

1. *Le parti mobili sovradimensionate e le robuste staffe di supporto adempiono a requisiti più severi, garantendo la massima resistenza.*
2. *Componenti realizzati in ottone per la massima resistenza all'abrasione e compatibilità chimica.*
3. *Valvole immediatamente accessibili all'operatore, consentendo operazioni di assistenza semplici e veloci.*
4. *Perfetto rapporto corsa/alesaggio in grado di ridurre al minimo le sollecitazioni a carico delle membrane.*

APPLICATIONS · *APPLICAZIONI*

Air blast sprayers
Atomizzatori

Elbow
Curvo

Suction
Aspirazione

Ø 40

Delivery
Mandata

2 x Ø 10
1 x G 3/4" F

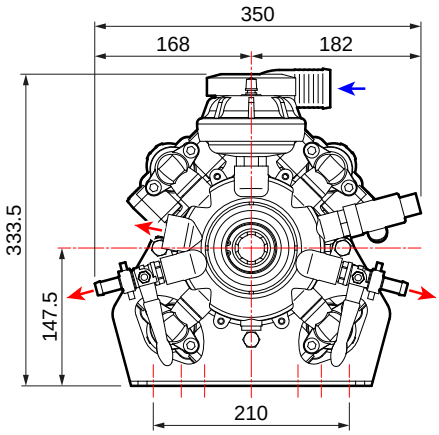

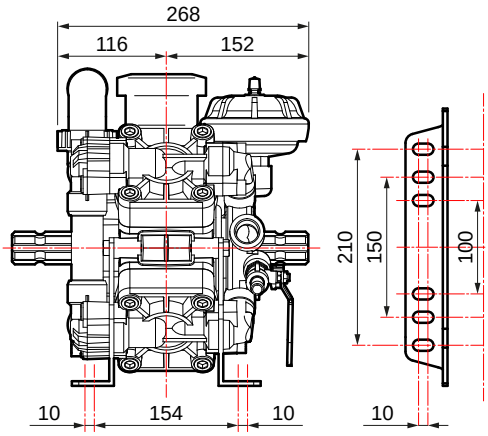

TECNICAL FEATURES · *CARATTERISTICHE TECNICHE*

IDS 960	0 bar - 0 p.s.i				20 bar - 290 p.s.i				30 bar - 435 p.s.i				40 bar - 580 p.s.i				50 bar - 725 p.s.i					
RPM	l/min	U.S.g.p.m.	HP	kW	l/min	U.S.g.p.m.	HP	kW	l/min	U.S.g.p.m.	HP	kW	l/min	U.S.g.p.m.	HP	kW	l/min	U.S.g.p.m.	HP	kW	kg	lb
400	73	19,2	0,7	0,5	71	18,8	3,6	2,6	70	18,6	5,3	3,9	70	18,6	6,8	5,0	70	18,4	8,3	6,1		
450	82	21,6	0,8	0,6	80	21,1	4,1	3,0	79	20,9	5,9	4,3	78	20,7	7,9	5,8	78	20,7	9,3	6,9	30,3	66,6
500	90	23,7	1,1	0,8	89	23,5	4,7	3,4	88	23,2	6,7	4,9	87	23,0	8,8	6,4	86	22,7	10,7	7,9		
550	94	24,7	1,8	1,3	94	24,7	4,9	3,6	93	24,5	7,1	5,2	93	24,5	9,2	6,8	93	24,5	11,5	8,5		

AVAILABLE VERSIONS · *VERSIONI DISPONIBILI*

A 1" 3/8 M - 1" 3/8 M

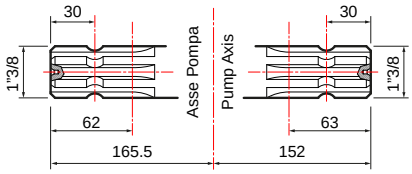

B 1" 3/8 F - 1" 3/8 M

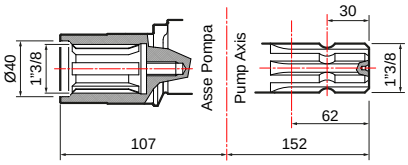

PUMPS AND IMPLEMENTS · *POMPA E APPLICAZIONI*

IMPLEMENTS · *APPLICAZIONI*	DRIVE-SHAFT TYPE · *TIPO DI ALBERO* Pump code · *Codice pompa*	IMPLEMENTS · *APPLICAZIONI*

Drive-shaft guard *Protezione cardano*	**10002-01771**
Splined shaft cap *Tappo albero M*	**00042-00215**

A

1” 3/8 M - 1” 3/8 M

IDS 960
30043-00001
with feet / *con piedi*

Hydraulic motor adapter *Adattatore per motore idraulico*	
Ø 32 mm cyl. shaft 10 mm key *Albero cilindrico Ø 32 mm con linguetta 10 mm*	**10001-00551**
Pulley kit *Kit puleggia*	
3 grooves A Ø 300 *3 gole A Ø 300*	**10001-07774**
3 grooves A Ø 350 *3 gole A Ø 350*	**10001-04554**
3 grooves B Ø 300 *3 gole B Ø 300*	**10001-13088**

Drive-shaft guard *Protezione cardano* **UNI EN ISO 4254**	**10002-01777**
Drive-shaft guard *Protezione cardano*	**10002-01771**

B

1” 3/8 F - 1” 3/8 M

IDS 960
30043-00004
with feet / *con piedi*

Overgear adapters *Applicazioni pompa a moltiplicatori*	
COMER - D7, D 21, D 27	**10001-00644**
BIMA - M 30, M 47, M 60, MSB	
BIMA - CAR 3 1” 3/8 For center distance of 160x75 *Applicaz. su fori interasse 160x75*	**10001-00646**
FIENI - V1	**10001-00667**

Gearboxes / *Riduttori.* **Adapters / *Adattatori.*** **Pulleys / *Pulegge.*** **Overgearboxes / *Moltiplicatori.*** **Guards / *Protezioni.***

PUMP-MOUNTED CONTROL UNITS · *GRUPPI DI COMANDI SU POMPA*

VRS

	N. WAY *N. VIE*	HOSE TAIL FITTINGS *RACCORDO PORTAGOMMA* Ø	DELIVERY *MANDATA*	PART NUMBER *CODICE*
	1	24	Straight - *Dritto*	**10002-00926**
	1	23	Elbow - *Curvo*	**10002-01092**

REMOTE CONTROL UNITS · *GRUPPI DI COMANDI A DISTANZA*

(For more details see p. 236 · *Per maggiori dettagli vedi pag. 236)*

GCP 3V

	N. WAY *N. VIE*	PRESSURE *PRESSIONE* bar (p.s.i.)	PART NUMBER *CODICE*
	3	50 (725)	**42001-00112**

REMOTE CONTROL KITS · *KIT COMANDO A DISTANZA*

	Elbow fittings G1/2" *Raccordi curvi G1/2"*		Elbow fittings G3/4" *Raccordi curvi G3/4"*		Elbow fittings with self locking devices G1/2" *Raccordi curvi con autobloccanti G1/2"*
	10001-04622		**10001-04626**		**10001-04620**

HPR 2

	N. WAY *N. VIE*	PRESSURE *PRESSIONE* bar (p.s.i.)	PART NUMBER *CODICE*	Stellite valve version *Versione con valvola in stellite*	Hose tail kit *Kit raccordi porta gomma*	
	3	50 (725)	**42001-00115**	**42001-00184**	Ø 8x10 (n. 3 pcs/*pz*)	**00009-00996**

REMOTE CONTROL KITS · *KIT COMANDO A DISTANZA*

	Elbow fittings *Raccordi curvi*		Elbow fittings with self locking devices *Raccordi curvi con autobloccanti*		Straight fittings *Raccordi dritti*
	00009-00877		**10001-04618**		**00009-01263**

ARGO SERIES

ARGO

	PRESSURE *PRESSIONE* bar (p.s.i.)	Without pressure gauge *Senza manometro*	With pressure gauge *Con manometro*
	50 (725)	**42001-00307**	**42001-00308**

ARGO HD

	PRESSURE *PRESSIONE* bar (p.s.i.)	Without pressure gauge *Senza manometro*	With pressure gauge *Con manometro*
	50 (725)	**42001-00305**	**42001-00306**

ARGO C

	PRESSURE *PRESSIONE* bar (p.s.i.)	Without pressure gauge *Senza manometro*	With pressure gauge *Con manometro*
	50 (725)	**42001-00311**	**42001-00312**

ARGO HDC

	PRESSURE *PRESSIONE* bar (p.s.i.)	Without pressure gauge *Senza manometro*	With pressure gauge *Con manometro*
	50 (725)	**42001-00309**	**42001-00310**

REMOTE CONTROL KITS · *KIT COMANDO A DISTANZA*

	Remote control adaptor kit *Kit piastra fissaggio a distanza*		Elbow fittings *Raccordi curvi*
	00071-01795		**00009-00877**

SAFETY VALVES · *VALVOLE DI SICUREZZA*

Standard included
Inclusa di serie

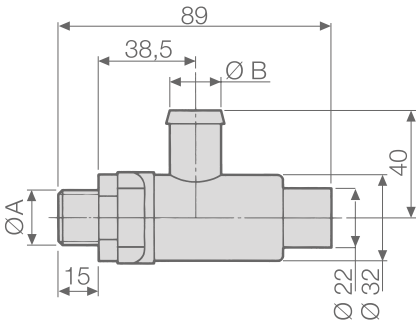

PUMPS *POMPE*	PART NUMBER *CODICE*	TECHNICAL FEATURES · *CARATTERISTICHE TECNICHE*			
		Ø A	Ø B mm (in)	PRESSURE *PRESSIONE* bar (p.s.i.)	Color *Colore*
IDS 960	**10002-01441**	G 1/2	19 (0,75)	50 (725)	Red - *Rosso*

MAINTENANCE SET · *KIT MANUTENZIONE*

SERIES *SERIE*	MODEL *MODELLO*	PART NUMBER *CODICE*	DIAPHRAGM TYPE *TIPOLOGIA MEMBRANA*
IDS	960	**10001-02015**	NBR

DIAPHRAGMS · *MEMBRANE*

○	MATERIAL · *MATERIALE*		
	NBR	D	V
Pump diaphragm *Membrana pompa*	**00006-00069**	**00006-00079**	**00006-00078**
Pressure accumulator diaphragm *Membrana accumulatore pressione*	**00006-00028**	**00006-00078**	**00006-00106** **00006-00109**

COMET BLOG: Growing Knowledge
BLOG COMET: Coltivare la Conoscenza

Pumping systems: types of pumps

Depending on the type of operation, the pumps can be divided into two macro groups:

- Positive Displacement or Volumetric Pumps
- Kinetic or fluid-dynamic pumps

PUMPING SYSTEMS
The first group of pumps includes: rotary and reciprocating pumps. The latter are divided into double-acting and single-acting reciprocating pumps, which in turn can be diaphragm or piston/plunger pumps.
The second group includes axial and centrifugal pumps.

Let's now see in detail the various characteristics of each pump

1. POSITIVE DISPLACEMENT OR VOLUMETRIC PUMPS
Volumetric Pumps use volume variation within a chamber to create suction and thrust of a fluid. The fluid is first sucked into the chamber, creating a vacuum therein and then expelled from the chamber, thus increasing the pressure inside it.

For example, the heart of a mammal is a volumetric pump.
Volumetric pumps move constant volumes of liquid for each operating cycle, since the chamber has a maximum defined and invariable volume.

One operating cycle corresponds to a complete rotation (360°) of the drive shaft. The volume pumped per unit of time (l/min or gpm) is independent of the fluid pressure, while it is directly proportional to the pump speed (number of rpm).

Volumetric pumps are divided into two subgroups: rotary pumps and reciprocating pumps.

...Continue

Sistemi pompanti: le tipologie di pompe

A seconda del tipo di funzionamento, le pompe posso essere distinte in due macro gruppi:

- *Pompe volumetriche o a dislocamento positivo*
- *Pompe cinetiche o fluido-dinamiche*

SISTEMI POMPANTI
Fanno parte del primo gruppo le pompe: rotative e alternative. Quest'ultime si dividono in alternative a doppio effetto e alternative a effetto singolo che possono, a loro volta, essere a membrana o a pistoni.
Fanno parte del secondo gruppo quelle assiali e centrifughe.

Vediamo ora nel dettaglio le varie caratteristiche di ogni pompa

1. POMPE VOLUMETRICHE O A DISLOCAMENTO POSITIVO
Le pompe volumetriche sfruttano la variazione di volume all'interno di una camera per creare aspirazione e spinta di un fluido. Il fluido viene prima aspirato nella camera, creando una depressione nella medesima, e quindi espulso dalla camera, aumentando la pressione all'interno della medesima.

Per fare un esempio, il cuore dei mammiferi è una pompa volumetrica.
Le pompe volumetriche spostano volumi di liquido costanti per ogni ciclo di funzionamento, dato che la camera ha un volume massimo definito e invariabile.

Un ciclo di funzionamento corrisponde ad una rotazione completa (360° dell'albero di trasmissione. Il volume pompato per unità di tempo (l/min o gpm) è indipendente dalla pressione del fluido, mentre è direttamente proporzionale alla velocità della pompa (numero di rpm).

Le pompe volumetriche si dividono in due sottogruppi: pompe rotative e pompe alternative.

...Continua

READ THE FULL ARTICLE ON:
https://blog.comet-spa.com/diaphragm-pumps/components-2

LEGGI L'ARTICOLO COMPLETO SU:
https://blog.comet-spa.com/pompe-a-membrana/sistemi-pompanti

IDS 1000

HIGH PRESSURE DIAPHRAGM PUMPS / *POMPE A MEMBRANA AD ALTA PRESSIONE*

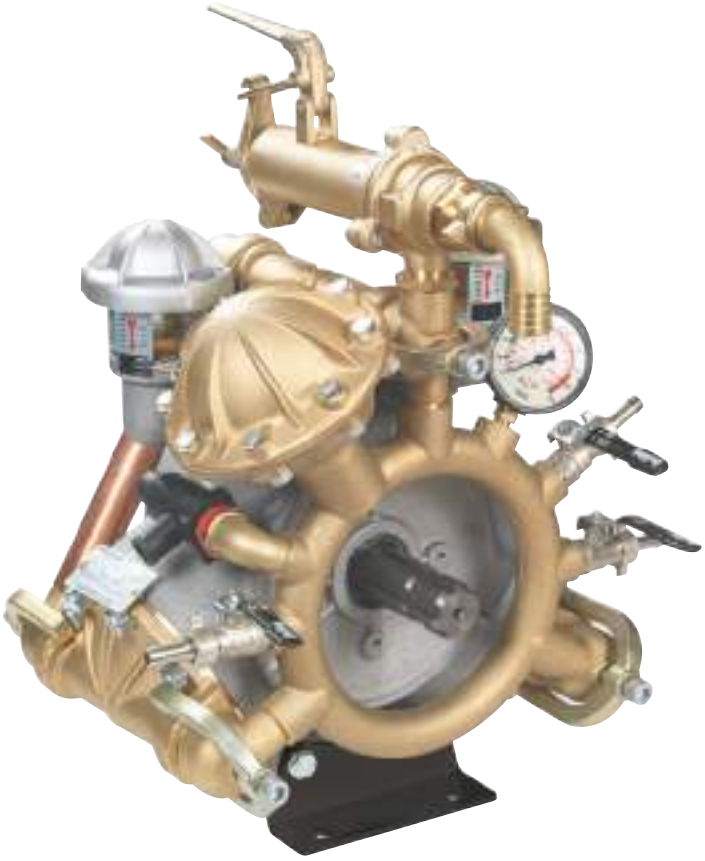

HIGHLIGHTS

50 bar 725 p.s.i.	
101 l/min 26,7 US gpm	
550 rpm	
12,5 HP 9,2 kW	
Brass *Ottone*	
NBR DESMOPAN VITON	Standard On request On request
Standard *Di serie*	

FEATURES

Configuration: 3 diaphragms in NBR (Desmopan® and Viton available on request). Parts in contact with spray liquid: brass. Standard: pressure accumulator and safety valve. Available versions with control valve and pressure gauge and versions without control valve and without pressure gauge.

CARATTERISTICHE

Configurazione: 3 membrane in NBR (Desmopan® e Viton a richiesta). Parti a contatto con il liquido: ottone. Di serie: accumulatore di pressione e valvola di sicurezza. Disponibili versioni con valvola di regolazione e manometro e versioni senza valvola di regolazione e senza manometro.

BENEFITS

1. Oversized moving parts and holding brackets overcome the heaviest requirements, ensuring maximum durability.
2. All parts are brass-made for unique abasion resistance and chemical compatibility.
3. Valves immediately accessible to the operator, allowing simple and rapid service operations.
4. Perfect bore/stroke ratio capable to minimize diaphragm stress.

BENEFICI

1. *Le parti mobili sovradimensionate e le robuste staffe di supporto adempiono a requisiti più severi, garantendo la massima resistenza.*
2. *Componenti realizzati in ottone per la massima resistenza all'abrasione e compatibilità chimica.*
3. *Valvole immediatamente accessibili all'operatore, consentendo operazioni di assistenza semplici e veloci.*
4. *Perfetto rapporto corsa/alesaggio in grado di ridurre al minimo le sollecitazioni a carico delle membrane.*

APPLICATIONS · *APPLICAZIONI*

Air blast sprayers
Atomizzatori

Elbow
Curvo

Suction
Aspirazione

Ø 35

Delivery
Mandata

3 x Ø 10
1 x G 3/4" F

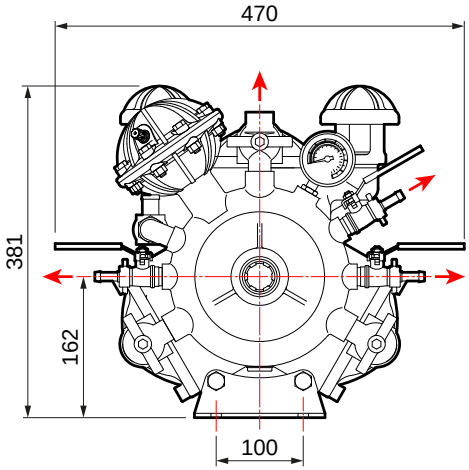

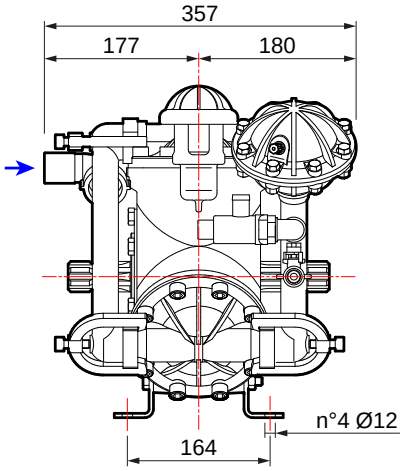

TECNICAL FEATURES · *CARATTERISTICHE TECNICHE*

IDS 1000	0 bar - 0 p.s.i				20 bar - 290 p.s.i				30 bar - 435 p.s.i				40 bar - 580 p.s.i				50 bar - 725 p.s.i					
RPM	l/min	U.S.g.p.m.	HP	kW	l/min	U.S.g.p.m.	HP	kW	l/min	U.S.g.p.m.	HP	kW	l/min	U.S.g.p.m.	HP	kW	l/min	U.S.g.p.m.	HP	kW	kg	lb
400	77	20,3	0,8	0,6	73	19,3	4,1	3,0	72	19,0	5,8	4,3	71	18,8	7,3	5,4	70	18,5	8,8	6,5		
450	86	22,7	0,9	0,7	83	21,9	4,7	3,5	82	21,7	6,6	4,9	82	21,7	8,5	6,3	81	21,4	10,2	7,5	42	93
500	95	25,1	1,0	0,7	93	24,6	5,3	3,9	92	24,3	7,4	5,4	91	24,0	9,4	6,9	91	24,0	11,5	8,5		
550	101	26,7	1,1	0,8	100	26,4	5,7	4,2	99	26,2	7,9	5,8	99	26,2	10,2	7,5	99	26,2	12,5	9,2		

AVAILABLE VERSIONS · *VERSIONI DISPONIBILI*

A 1" 3/8 M - 1" 3/8 M

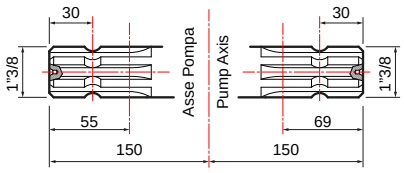

B 1" 3/8 F - 1" 3/8 M

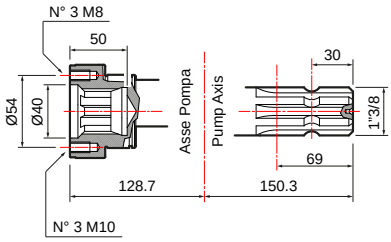

PUMPS AND IMPLEMENTS · *POMPA E APPLICAZIONI*

IMPLEMENTS · *APPLICAZIONI*	DRIVE-SHAFT TYPE · *TIPO DI ALBERO* Pump code · *Codice pompa*	IMPLEMENTS · *APPLICAZIONI*

A

1” 3/8 M - 1” 3/8 M

* **IDS 1000**
30003-00015
with feet / *con piedi*

IDS 1000
30003-00018
with feet / *con piedi*

Pulley kit *Kit puleggia*	
3 grooves B Ø 292 *3 gole B Ø 292*	**10001-04533**
3 grooves A Ø 350 *3 gole A Ø 350*	**10001-04534**
Overgear adapters *Applicazioni pompa a moltiplicatori*	
COMER - D7, D 21, D 27	**10001-00649**
BIMA - M 30, M 47, M 60, MSB	

Drive-shaft guard *Protezione cardano* **UNI EN ISO 4254**	**10002-01775**
Drive-shaft guard *Protezione cardano*	**10002-01741**

B

1” 3/8 F - 1” 3/8 M

* **IDS 1000**
30003-00016
with feet / *con piedi*

IDS 1000
30003-00019
with feet / *con piedi*

*With regulation valve included / *Con valvola di regolazione inclusa.*

Gearboxes / *Riduttori.* **Adapters / *Adattatori.*** **Pulleys / *Pulegge.*** **Overgearboxes / *Moltiplicatori.*** **Guards / *Protezioni.***

PUMP-MOUNTED CONTROL UNITS · *GRUPPI DI COMANDI SU POMPA*

VRS

	N. WAY *N. VIE*	HOSE TAIL *RACCORDO PORTAGOMMA* Ø	DELIVERY *MANDATA*	PART NUMBER *CODICE*
	1	24	Straight - *Dritto*	**10002-00926**
	1	23	Elbow - *Curvo*	**10002-01092**

REMOTE CONTROL UNITS · *GRUPPI DI COMANDI A DISTANZA*

(For more details see p. 236 · *Per maggiori dettagli vedi pag. 236)*

HPR 2

	N. WAY *N. VIE*	PRESSURE *PRESSIONE* bar (p.s.i.)	PART NUMBER *CODICE*	Stellite valve version *Versione con valvola in stellite*	Hose tail kit *Kit raccordi porta gomma*	
	3	50 (725)	**42001-00115**	**42001-00184**	Ø 8x10 (n. 3 pcs/*pz*)	**00009-00996**

REMOTE CONTROL KITS · *KIT COMANDO A DISTANZA*

	Elbow fittings *Raccordi curvi*		Elbow fittings with self locking devices *Raccordi curvi con autobloccanti*		Straight fittings *Raccordi dritti*
	00009-00877		**10001-04618**		**00009-01263**

ARGO SERIES

ARGO

	PRESSURE *PRESSIONE* bar (p.s.i.)	Without pressure gauge *Senza manometro*	With pressure gauge *Con manometro*
	50 (725)	**42001-00307**	**42001-00308**

ARGO HD

	PRESSURE *PRESSIONE* bar (p.s.i.)	Without pressure gauge *Senza manometro*	With pressure gauge *Con manometro*
	50 (725)	**42001-00305**	**42001-00306**

ARGO C

	PRESSURE *PRESSIONE* bar (p.s.i.)	Without pressure gauge *Senza manometro*	With pressure gauge *Con manometro*
	50 (725)	**42001-00311**	**42001-00312**

ARGO HDC

	PRESSURE *PRESSIONE* bar (p.s.i.)	Without pressure gauge *Senza manometro*	With pressure gauge *Con manometro*
	50 (725)	**42001-00309**	**42001-00310**

REMOTE CONTROL KITS · *KIT COMANDO A DISTANZA*

	Remote control adaptor kit *Kit piastra fissaggio a distanza*		Elbow fittings *Raccordi curvi*
	00071-01795		**00009-00877**

SAFETY VALVES · *VALVOLE DI SICUREZZA*

Standard included
Inclusa di serie

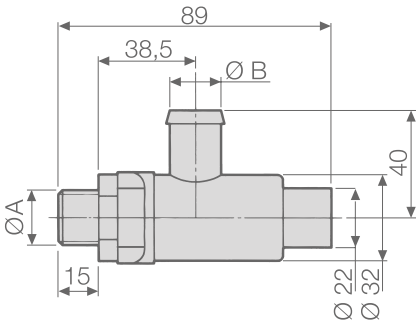

PUMPS *POMPE*	PART NUMBER *CODICE*	TECHNICAL FEATURES · *CARATTERISTICHE TECNICHE*			
		Ø A	Ø B mm (in)	PRESSURE *PRESSIONE* bar (p.s.i.)	Color *Colore*
IDS 1000	**10002-01441**	G 1/2	19 (0,75)	50 (725)	Red - *Rosso*

MAINTENANCE SET · *KIT MANUTENZIONE*

SERIES *SERIE*	MODEL *MODELLO*	PART NUMBER *CODICE*	DIAPHRAGM TYPE *TIPOLOGIA MEMBRANA*
IDS	1000	**10001-01782**	NBR

DIAPHRAGMS · *MEMBRANE*

○	MATERIAL · *MATERIALE*		
	NBR	D	V
Pump diaphragm *Membrana pompa*	**00006-00007**	**00006-00050**	**00006-00085**
Pressure accumulator diaphragm *Membrana accumulatore pressione*	**00006-00029**	**00006-00058**	**00006-00104** **00006-00107**

COMET BLOG: Growing Knowledge
BLOG COMET: Coltivare la Conoscenza

Diaphragm pumps: what they are and how they work

In agriculture, diaphragm pumps are crucial because they are used inside every sprayer boom or sprayer system.

Right away, we can list the main advantages of their use in agriculture:

- Excellent priming and self-priming;
- Good dry running;
- Mechanical and chemical resistance.

Thanks to these features, the diaphragm pumps are ideal for spraying and weeding treatments of agricultural crops such as cereals, vegetables, orchards, vineyards and olive groves.

Even before that, it is very useful to understand how a diaphragm pump works in detail.

OPERATING ELEMENTS:
Diaphragm pumps belong to the group of positive displacement pumps, which exploit the alternating changes in the volume of a chamber (expansion and contraction) to generate pressure imbalances between the chamber and the adjacent spaces.

To facilitate understanding, we can mention an example of an everyday use of a diaphragm pump: the standard injection syringe.

Exactly as in the syringe, the liquid is first drawn in thanks to the vacuum created inside the pumping chamber. Trying to compensate for the pressure imbalance (principle of communicating vessels), the fluid is naturally sucked in towards the lower pressure space (inside the syringe, for example), giving rise to the so-called suction phase.

...Continue

Pompe a membrana: cosa sono e come funzionano

In agricoltura, le pompe a membrana sono particolarmente utili perché impiegate all'interno di ogni impianto a barre irroratrici o di un atomizzatore.

Fin da subito, possiamo elencare i principali vantaggi del loro utilizzo in campo agricolo:

- *L'eccellente capacità di adescamento ed auto-adescamento;*
- *La buona capacità di funzionamento a secco;*
- *La resistenza meccanico-chimica e alle sostanze chimiche.*

Grazie a queste prerogative, le p. a m. sono ideali per i trattamenti di irrorazione e diserbo di colture agricole come cereali, ortaggi, frutteti, vigneti e uliveti.

Ma è, ancor prima, molto utile capire come funziona nel dettaglio una pompa a membrana.

ELEMENTI DI FUNZIONAMENTO:
Le pompe a membrana appartengono al gruppo delle pompe a dislocamento positivo, le quali sfruttano le variazioni alternate del volume di una camera (espansione e contrazione) per generare disequilibri di pressione tra la camera e gli spazi contigui.

Per aiutare meglio la comprensione, possiamo citare un esempio di uso quotidiano di una pompa a membrana: la normale siringa per iniezioni.

Esattamente come nella siringa, il liquido viene prima aspirato grazie alla depressione creata all'interno della camera di pompaggio. Cercando di compensare il disequilibrio di pressione (principio dei vasi comunicanti), il fluido viene risucchiato naturalmente verso lo spazio a pressione minore (all'interno della siringa, per intenderci), dando luogo alla cosiddetta fase di aspirazione.

...Continua

READ THE FULL ARTICLE ON:
https://blog.comet-spa.com/diaphragm-pumps/diaphragm-pumps-what-they-are-how-they-work

LEGGI L'ARTICOLO COMPLETO SU:
https://blog.comet-spa.com/pompe-a-membrana/pompe-membrana-cosa-sono-come-funzionano

IDS 1400

HIGH PRESSURE DIAPHRAGM PUMPS / *POMPE A MEMBRANA AD ALTA PRESSIONE*

HIGHLIGHTS

50 bar 725 p.s.i.	
142 l/min 37,5 US gpm	
550 rpm	
17,0 HP 12,5 kW	
Brass *Ottone*	
NBR DESMOPAN VITON	Standard On request On request
Standard *Di serie*	

FEATURES

Configuration: 4 diaphragms in NBR (Desmopan® and Viton available on request). Parts in contact with spray liquid: brass. Standard: pressure accumulator and safety valve. Available versions with control valve and pressure gauge and versions without control valve and without pressure gauge.

CARATTERISTICHE

Configurazione: 4 membrane in NBR (Desmopan® e Viton a richiesta). Parti a contatto con il liquido: ottone. Di serie: accumulatore di pressione e valvola di sicurezza. Disponibili versioni con valvola di regolazione e manometro e versioni senza valvola di regolazione e senza manometro.

BENEFITS

1. Oversized moving parts and holding brackets overcome the heaviest requirements, ensuring maximum durability.
2. All parts are brass-made for unique abasion resistance and chemical compatibility.
3. Valves immediately accessible to the operator, allowing simple and rapid service operations.
4. Perfect bore/stroke ratio capable to minimize diaphragm stress.

BENEFICI

1. *Le parti mobili sovradimensionate e le robuste staffe di supporto adempiono a requisiti più severi, garantendo la massima resistenza.*
2. *Componenti realizzati in ottone per la massima resistenza all'abrasione e compatibilità chimica.*
3. *Valvole immediatamente accessibili all'operatore, consentendo operazioni di assistenza semplici e veloci.*
4. *Perfetto rapporto corsa/alesaggio in grado di ridurre al minimo le sollecitazioni a carico delle membrane.*

APPLICATIONS · *APPLICAZIONI*

Air blast sprayers
Atomizzatori

Elbow
Curvo

Suction
Aspirazione

Ø 35

Delivery
Mandata

3 x Ø 10
1 x G 3/4" F

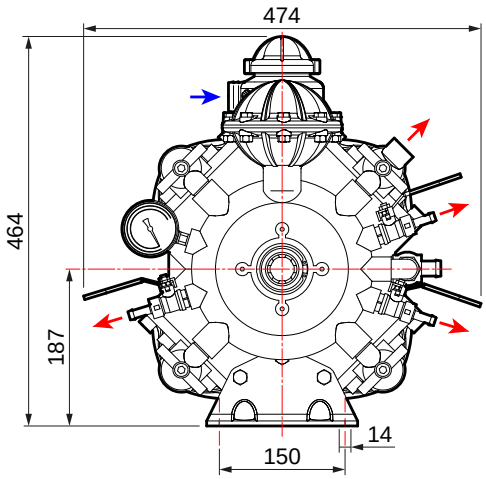

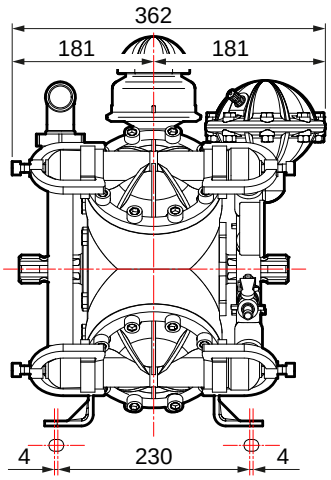

TECNICAL FEATURES · *CARATTERISTICHE TECNICHE*

IDS 1400	0 bar - 0 p.s.i				20 bar - 290 p.s.i				30 bar - 435 p.s.i				40 bar - 580 p.s.i				50 bar - 725 p.s.i					
RPM	l/min	U.S.g.p.m.	HP	kW	l/min	U.S.g.p.m.	HP	kW	l/min	U.S.g.p.m.	HP	kW	l/min	U.S.g.p.m.	HP	kW	l/min	U.S.g.p.m.	HP	kW	kg	lb
400	110	29,1	1,1	0,8	107	28,3	6,1	4,5	105	27,7	8,4	6,2	103	27,2	10,6	7,8	101	26,7	12,7	9,3		
450	122	32,2	1,3	1,0	119	31,4	6,8	5,0	117	30,9	9,4	6,9	115	30,4	11,9	8,8	114	30,1	14,4	10,6	58	128
500	133	35,1	1,4	1,0	129	34,1	7,3	5,4	128	33,8	10,3	7,6	127	33,5	13,1	9,6	125	33,0	15,8	11,6		
550	142	37,5	1,5	1,1	138	36,5	7,8	5,7	137	36,2	11,0	8,1	136	35,9	14,0	10,3	136	35,9	17,0	12,5		

AVAILABLE VERSIONS · *VERSIONI DISPONIBILI*

A 1" 3/8 M - 1" 3/8 M

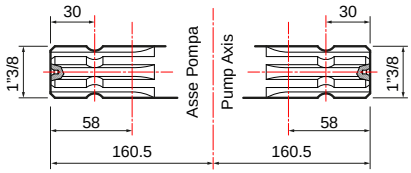

B 1" 3/8 F - 1" 3/8 M

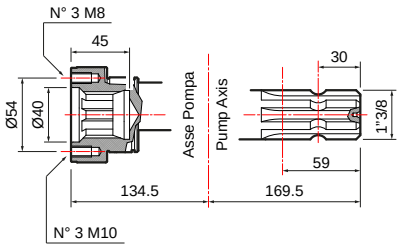

PUMPS AND IMPLEMENTS · *POMPA E APPLICAZIONI*

IMPLEMENTS · *APPLICAZIONI*	DRIVE-SHAFT TYPE · *TIPO DI ALBERO* Pump code · *Codice pompa*	IMPLEMENTS · *APPLICAZIONI*

Drive-shaft guard *Protezione cardano* **UNI EN ISO 4254**	**10002-01775**
Drive-shaft guard *Protezione cardano*	**10002-01741**

A

1” 3/8 M - 1” 3/8 M

* **IDS 1400**
30004-00006
with feet / *con piedi*

IDS 1400
30004-00009
with feet / *con piedi*

Pulley kit *Kit puleggia*	
3 grooves B Ø 292 *3 gole B Ø 292*	**10001-04533**
3 grooves A Ø 350 *3 gole A Ø 350*	**10001-04534**
Overgear adapters *Applicazioni pompa a moltiplicatori*	
COMER - D7, D 21, D 27	**10001-00649**
BIMA - M 30, M 47, M 60, MSB	
BIMA - MSC	**10001-00663**

Drive-shaft guard *Protezione cardano* **UNI EN ISO 4254**	**10002-01775**
Drive-shaft guard *Protezione cardano*	**10002-01741**

B

1” 3/8 F - 1” 3/8 M

* **IDS 1400**
30004-00007
with feet / *con piedi*

IDS 1400
30004-00010
with feet / *con piedi*

*With regulation valve included / *Con valvola di regolazione inclusa.*

Gearboxes / *Riduttori.* **Adapters / *Adattatori.*** **Pulleys / *Pulegge.*** **Overgearboxes / *Moltiplicatori.*** **Guards / *Protezioni.***

PUMP-MOUNTED CONTROL UNITS · *GRUPPI DI COMANDI SU POMPA*

VRS

	N. WAY *N. VIE*	HOSE TAIL *RACCORDO PORTAGOMMA* Ø	DELIVERY *MANDATA*	PART NUMBER *CODICE*
	1	24	Straight - *Dritto*	**10002-00926**
	1	23	Elbow - *Curvo*	**10002-01092**

REMOTE CONTROL UNITS · *GRUPPI DI COMANDI A DISTANZA*

(For more details see p. 236 · *Per maggiori dettagli vedi pag. 236)*

HPR 2

	N. WAY *N. VIE*	PRESSURE *PRESSIONE* bar (p.s.i.)	PART NUMBER *CODICE*	Stellite valve version *Versione con valvola in stellite*	Hose tail kit *Kit raccordi porta gomma*	
	3	50 (725)	**42001-00115**	**42001-00184**	Ø 8x10 (n. 3 pcs/*pz*)	**00009-00996**

REMOTE CONTROL KITS · *KIT COMANDO A DISTANZA*

	Elbow fittings *Raccordi curvi*		Elbow fittings with self locking devices *Raccordi curvi con autobloccanti*		Straight fittings *Raccordi dritti*
	00009-00877		**10001-04618**		**00009-01263**

ARGO SERIES

ARGO

	PRESSURE *PRESSIONE* bar (p.s.i.)	Without pressure gauge *Senza manometro*	With pressure gauge *Con manometro*
	50 (725)	**42001-00307**	**42001-00308**

ARGO HD

	PRESSURE *PRESSIONE* bar (p.s.i.)	Without pressure gauge *Senza manometro*	With pressure gauge *Con manometro*
	50 (725)	**42001-00305**	**42001-00306**

ARGO C

	PRESSURE *PRESSIONE* bar (p.s.i.)	Without pressure gauge *Senza manometro*	With pressure gauge *Con manometro*
	50 (725)	**42001-00311**	**42001-00312**

ARGO HDC

	PRESSURE *PRESSIONE* bar (p.s.i.)	Without pressure gauge *Senza manometro*	With pressure gauge *Con manometro*
	50 (725)	**42001-00309**	**42001-00310**

REMOTE CONTROL KITS · *KIT COMANDO A DISTANZA*

	Remote control adaptor kit *Kit piastra fissaggio a distanza*		Elbow fittings *Raccordi curvi*
	00071-01795		**00009-00877**

SAFETY VALVES · *VALVOLE DI SICUREZZA*

Standard included
Inclusa di serie

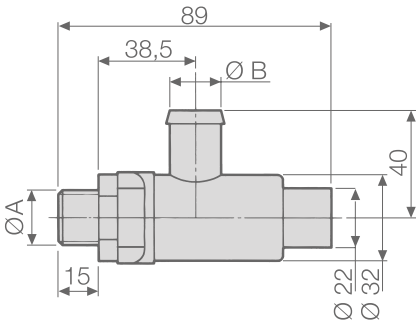

PUMPS *POMPE*	PART NUMBER *CODICE*	TECHNICAL FEATURES · *CARATTERISTICHE TECNICHE*			
		Ø A	Ø B mm (in)	PRESSURE *PRESSIONE* bar (p.s.i.)	Color *Colore*
IDS 1400	**10002-01441**	G 1/2	19 (0,75)	50 (725)	Red - *Rosso*

MAINTENANCE SET · *KIT MANUTENZIONE*

SERIES *SERIE*	MODEL *MODELLO*	PART NUMBER *CODICE*	DIAPHRAGM TYPE *TIPOLOGIA MEMBRANA*
IDS	1400	**10001-01782**	NBR

DIAPHRAGMS · *MEMBRANE*

	MATERIAL · *MATERIALE*		
	NBR	D	V
Pump diaphragm *Membrana pompa*	**00006-00007**	**00006-00050**	**00006-00085**
Pressure accumulator diaphragm *Membrana accumulatore pressione*	**00006-00029**	**00006-00058**	**00006-00104** **00006-00107**

COMET BLOG: Growing Knowledge
BLOG COMET: Coltivare la Conoscenza

The basic parameters that define the performance of a pump

The purpose of a hydraulic pump is to lift a liquid to a higher level than the starting one; therefore, when we choose a pump we must first of all take two things into consideration: the volume of the fluid that we must move and the height at which it must be lifted. The parameters corresponding to this information are flow rate and head.

PARAMETERS FOR AGRICULTURAL PUMPS

As far as agricultural pumps are concerned, such as those mounted on sprayers, in addition to flow rate we will also have to pay close attention to pressure: in spraying and plant protection treatments, in fact, the liquid output pressure directly affects the effectiveness of the treatment itself.

Flow rate and pressure are closely related to power.
Once the pressure and flow rate we need have been set, we can also find the power required by our pump.

On the website and in the catalogues of Comet pumps for agriculture, you will find a diagram for each pump model indicating Pressure, Flow Rate, Power and Speed.

In the following paragraphs we will describe the parameters that we have seen so far:

- flow rate
- head
- pressure
- power
- speed

...Continue

I parametri fondamentali che definiscono le prestazioni di una pompa

La finalità di una pompa idraulica è sollevare un liquido ad un livello più elevato di quello di partenza, quando scegliamo una pompa dobbiamo, quindi, prima di tutto pensare a due cose: il volume del fluido che dobbiamo spostare e l'altezza a cui bisognerà sollevarlo. I parametri corrispondenti a queste informazioni sono la portata e la prevalenza.

PARAMETRI PER LE POMPE AGRICOLE

Per quanto riguarda le pompe agricole, come quelle montate su macchine irroratrici, oltre alla portata dovremo fare anche molta attenzione alla pressione: nelle irrorazioni e nei trattamenti fitosanitari, infatti, la pressione di fuoriuscita del liquido influenza direttamente l'efficacia del trattamento stesso.

Portata e pressione sono strettamente legate alla potenza. Una volta stabilite la pressione e la portata di cui abbiamo bisogno potremo anche trovare la potenza necessaria alla nostra pompa.

Sul sito e sui cataloghi di pompe Comet per l'agricoltura, potrai trovare lo schema relativo ad ogni modello di pompa che indica Pressione Portata Potenza e Velocità.

Nei prossimi paragrafi andremo a descrivere i parametri che abbiamo visto fino ad ora:

- *portata*
- *prevalenza*
- *pressione*
- *potenza*
- *velocità*

...Continua

READ THE FULL ARTICLE ON:
https://blog.comet-spa.com/diaphragm-pumps/the-basic-parameters-that-define-the-performance-of-a-pump

LEGGI L'ARTICOLO COMPLETO SU:
https://blog.comet-spa.com/pompe-a-membrana/i-parametri-fondamentali-che-definiscono-le-prestazioni-di-una-pompa

IDS 1201 · IDS 1401

HIGH PRESSURE DIAPHRAGM PUMPS / *POMPE A MEMBRANA AD ALTA PRESSIONE*

HIGHLIGHTS

50 bar 725 p.s.i.	
124 - 137 l/min 32,8 - 36,2 US gpm	
550 rpm	
15,5 - 16,6 HP 11,4 - 12,2 kW	
Brass *Ottone*	
NBR DESMOPAN VITON	Standard On request On request
Standard *Di serie*	

FEATURES

Configuration: 3 diaphragms in NBR (Desmopan® and Viton available on request). Parts in contact with spray liquid: brass. Standard: pressure accumulator, safety valve.

CARATTERISTICHE

Configurazione: 3 membrane in NBR (Desmopan® e Viton a richiesta). Parti a contatto con il liquido: ottone. Di serie: accumulatore di pressione, valvola di sicurezza.

BENEFITS

1. Oversized moving parts and holding brackets overcome the heaviest requirements, ensuring maximum durability.
2. All parts are brass-made for unique abasion resistance and chemical compatibility.
3. Valves immediately accessible to the operator, allowing simple and rapid service operations.
4. Perfect bore/stroke ratio capable to minimize diaphragm stress.
5. **New versions with spherical pressure dumper.**

BENEFICI

1. *Le parti mobili sovradimensionate e le robuste staffe di supporto adempiono a requisiti più severi, garantendo la massima resistenza.*
2. *Componenti realizzati in ottone per la massima resistenza all'abrasione e compatibilità chimica.*
3. *Valvole immediatamente accessibili all'operatore, consentendo operazioni di assistenza semplici e veloci.*
4. *Perfetto rapporto corsa/alesaggio in grado di ridurre al minimo le sollecitazioni a carico delle membrane.*
5. ***Nuove versioni con accumulatore di pressione sferico***

APPLICATIONS · *APPLICAZIONI*

Air blast sprayers
Atomizzatori

Elbow
Curvo

Suction
Aspirazione

Ø 40

Delivery
Mandata

3 x Ø 10
1 x G 3/4" F

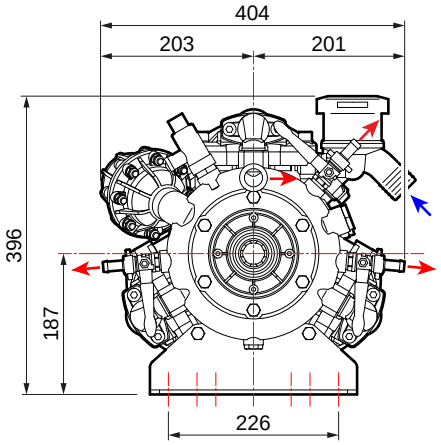

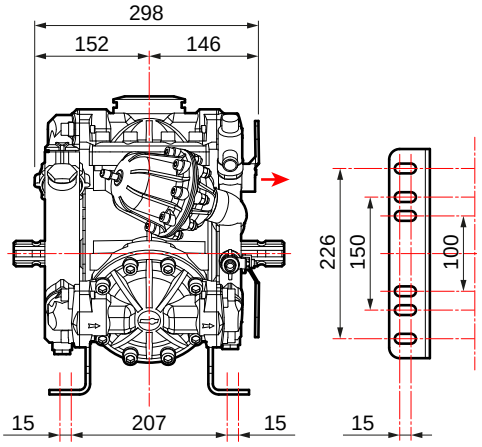

TECNICAL FEATURES · *CARATTERISTICHE TECNICHE*

IDS 1201	0 bar - 0 p.s.i				20 bar - 290 p.s.i				30 bar - 435 p.s.i				40 bar - 580 p.s.i				50 bar - 725 p.s.i					
RPM	l/min	U.S.g.p.m.	HP	kW	l/min	U.S.g.p.m.	HP	kW	l/min	U.S.g.p.m.	HP	kW	l/min	U.S.g.p.m.	HP	kW	l/min	U.S.g.p.m.	HP	kW	kg	lb
400	94	24,7	1,6	1,2	92	24,3	4,8	3,5	92	24,2	6,9	5,1	91	23,9	9,0	6,6	90	23,6	11,3	8,3	53	117
450	105	27,6	1,9	1,4	103	27,1	5,6	4,1	102	26,9	8,1	5,9	101	26,7	10,3	7,6	101	26,5	12,8	9,4		
500	116	30,5	2,2	1,6	114	30,0	6,2	4,5	113	29,9	8,7	6,4	113	29,7	11,4	8,4	111	29,4	14,1	10,3		
550	124	32,8	2,6	1,9	122	32,3	7,0	5,1	122	32,2	9,9	7,3	121	32,0	12,7	9,3	121	31,8	15,5	11,4		

IDS 1401	0 bar - 0 p.s.i				20 bar - 290 p.s.i				30 bar - 435 p.s.i				40 bar - 580 p.s.i				50 bar - 725 p.s.i					
RPM	l/min	U.S.g.p.m.	HP	kW	l/min	U.S.g.p.m.	HP	kW	l/min	U.S.g.p.m.	HP	kW	l/min	U.S.g.p.m.	HP	kW	l/min	U.S.g.p.m.	HP	kW	kg	lb
400	106	28,0	1,1	0,8	103	27,2	5,2	3,8	102	26,9	7,6	5,6	102	26,9	9,8	7,2	101	26,7	12,1	8,9	53	117
450	119	31,4	1,2	0,9	116	30,6	6,0	4,4	115	30,4	8,6	6,3	114	30,1	11,4	8,4	114	30,1	13,6	10,0		
500	131	34,6	1,6	1,2	129	34,1	6,8	5,0	128	33,8	9,8	7,2	127	33,5	12,8	9,4	125	33,0	15,6	11,5		
550	137	36,2	2,6	1,9	136	35,9	7,2	5,3	135	35,7	10,3	7,6	135	35,7	13,5	9,9	135	35,7	16,6	12,2		

AVAILABLE VERSIONS · *VERSIONI DISPONIBILI*

A 1" 3/8 M - 1" 3/8 M

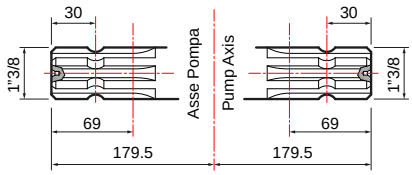

B 1" 3/8 F - 1" 3/8 M

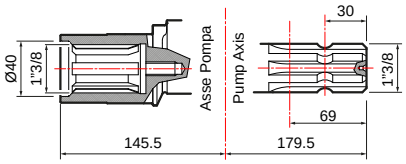

PUMPS AND IMPLEMENTS · *POMPA E APPLICAZIONI*

IMPLEMENTS · *APPLICAZIONI*	DRIVE-SHAFT TYPE · *TIPO DI ALBERO* Pump code · *Codice pompa*	IMPLEMENTS · *APPLICAZIONI*

Hydraulic motor adapter *Adattatore per motore idraulico*	
Ø 32 mm cyl. shaft 10 mm key *Albero cilindrico Ø 32 mm con linguetta 10 mm*	**10001-00541**
Drive-shaft guard *Protezione cardano* **UNI EN ISO 4254**	**10002-01775**
Drive-shaft guard *Protezione cardano*	**10002-01741**

A

1” 3/8 M - 1” 3/8 M

IDS 1201
Ø 40 mm - **30056-00001**
with feet / *con piedi*

IDS 1401
Ø 40 mm - **30036-00001**
with feet / *con piedi*

Spherical pr. dumper / *Accumulatore pr. sferico*
IDS 1201
Ø 40 mm - **30056-00004**
with feet / *con piedi*

IDS 1401
Ø 40 mm - **30036-00009**
with feet / *con piedi*

Drive-shaft guard *Protezione cardano* **UNI EN ISO 4254**	**10002-01775**
Drive-shaft guard *Protezione cardano*	**10002-01741**

B

1” 3/8 F - 1” 3/8 M

IDS 1201
Ø 40 mm - **30056-00002**
with feet / *con piedi*

IDS 1401
Ø 40 mm - **30036-00002**
with feet / *con piedi*

Pulley kit *Kit puleggia*	
3 grooves A Ø 350 *3 gole A Ø 350*	**10001-04554**
3 grooves B Ø 300 *3 gole B Ø 300*	**10001-13088**
Overgear adapters *Applicazioni pompa a moltiplicatori*	
COMER - D7, D 21, D 27	**10001-00654**
BIMA - M 30, M 47, M 60, MSB	

Gearboxes / *Riduttori.* **Adapters / *Adattatori.*** **Pulleys / *Pulegge.*** **Overgearboxes / *Moltiplicatori.*** **Guards / *Protezioni.***

PUMP-MOUNTED CONTROL UNITS · *GRUPPI DI COMANDI SU POMPA*

VRS

	N. WAY *N. VIE*	HOSE TAIL *RACCORDO PORTAGOMMA* Ø	DELIVERY *MANDATA*	PART NUMBER *CODICE*
	1	24	Straight - *Dritto*	**10002-00926**
	1	23	Elbow - *Curvo*	**10002-01092**

REMOTE CONTROL UNITS · *GRUPPI DI COMANDI A DISTANZA*

(For more details see p. 236 · *Per maggiori dettagli vedi pag. 236)*

HPR 2

	N. WAY *N. VIE*	PRESSURE *PRESSIONE* bar (p.s.i.)	PART NUMBER *CODICE*	Stellite valve version *Versione con valvola in stellite*	Hose tail kit *Kit raccordi porta gomma*	
	3	50 (725)	**42001-00115**	**42001-00184**	Ø 8x10 (n. 3 pcs/*pz*)	**00009-00996**

REMOTE CONTROL KITS · *KIT COMANDO A DISTANZA*

	Elbow fittings *Raccordi curvi*		Elbow fittings with self locking devices *Raccordi curvi con autobloccanti*		Straight fittings *Raccordi dritti*
	00009-00877		**10001-04618**		**00009-01263**

ARGO SERIES

ARGO

	PRESSURE *PRESSIONE* bar (p.s.i.)	Without pressure gauge *Senza manometro*	With pressure gauge *Con manometro*
	50 (725)	**42001-00307**	**42001-00308**

ARGO HD

	PRESSURE *PRESSIONE* bar (p.s.i.)	Without pressure gauge *Senza manometro*	With pressure gauge *Con manometro*
	50 (725)	**42001-00305**	**42001-00306**

ARGO C

	PRESSURE *PRESSIONE* bar (p.s.i.)	Without pressure gauge *Senza manometro*	With pressure gauge *Con manometro*
	50 (725)	**42001-00311**	**42001-00312**

ARGO HDC

	PRESSURE *PRESSIONE* bar (p.s.i.)	Without pressure gauge *Senza manometro*	With pressure gauge *Con manometro*
	50 (725)	**42001-00309**	**42001-00310**

REMOTE CONTROL KITS · *KIT COMANDO A DISTANZA*

	Remote control adaptor kit *Kit piastra fissaggio a distanza*		Elbow fittings *Raccordi curvi*		Elbow fittings with self locking devices *Raccordi curvi con autobloccanti*
	00071-01795		**00009-00877**		**10001-04618**

SAFETY VALVES · *VALVOLE DI SICUREZZA*

Standard included
Inclusa di serie

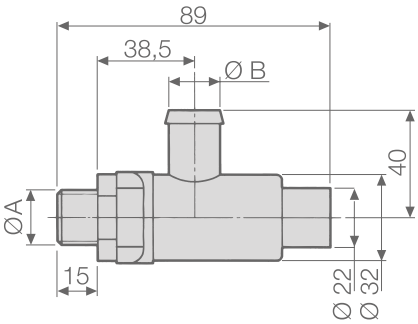

PUMPS *POMPE*	PART NUMBER *CODICE*	TECHNICAL FEATURES · *CARATTERISTICHE TECNICHE*			
		Ø A	Ø B mm (in)	PRESSURE *PRESSIONE* bar (p.s.i.)	Color *Colore*
IDS 1201	**10002-01441**	G 1/2	19 (0,75)	50 (725)	Red - *Rosso*
IDS 1401					

MAINTENANCE SET · *KIT MANUTENZIONE*

SERIES *SERIE*	MODEL *MODELLO*	PART NUMBER *CODICE*	DIAPHRAGM TYPE *TIPOLOGIA MEMBRANA*	VALVES KIT *KIT VALVOLE*
IDS	1201	**10001-02034**	NBR	**10001-13350**
	1401			

DIAPHRAGMS · *MEMBRANE*

	MATERIAL · *MATERIALE*		
	NBR	D	V
Pump diaphragm *Membrana pompa*	**00006-00007**	**00006-00081**	**00006-00085**
Pressure accumulator diaphragm *Membrana accumulatore pressione*	**00006-00089**	-	-

COMET BLOG: Growing Knowledge
BLOG COMET: Coltivare la Conoscenza

The circuit of a spraying machine: how a spraying and weed control pump works

WEED CONTROL PUMPS ARE THE CORE OF THE SPRAYING CIRCUIT

As we know diaphragm pumps, installed on sprayers, are used in agriculture for spraying and weed control.

In short, the hydraulic circuit of a sprayer consists of a tank, a pump and nozzles. The tank contains water or chemicals, the pump sucks from the tank, discharges through filters and hoses on the arms where the pressure is converted into speed in the jets, thus causing spraying.

Several components are then added to this circuit to improve the level of performance.

SUCTION LINE

A pump can suck fluid from different sources:

- from the main tank when operating in spraying mode (i.e. during the distribution of plant protection products on the crops), but also in agitation and by-pass mode.
- from external water sources such as canals, basins, water deposits (this function is used to load the main tank);
- from a clean water tank, to clean the tank, the pump and the circuit in the flush mode (this line is not shown in the diagram for sake of simplicity).

RECOMMENDATIONS FOR A WELL-FUNCTIONING CIRCUIT:

The outlet from the tank must be positioned at the very bottom, to ensure complete drainage and avoid stagnation and sedimentation.

...Continue

Pompa per irrorazione e diserbo: il circuito di una macchina irroratrice

LE POMPE PER DISERBO SONO IL CUORE DEL CIRCUITO DI IRRORAZIONE

Come sappiamo, le pompe a membrana, installate su macchine irroratrici, sono utilizzate in agricoltura per irrorazione e diserbo.

In estrema sintesi, il circuito idraulico di un irroratore è può dirsi composto da un serbatoio, una pompa e degli ugelli.
Il serbatoio contiene acqua o prodotti chimici, la pompa aspira dal serbatoio, scarica attraverso filtri e tubi sui bracci dove la pressione viene convertita in velocità nei getti, causando l'atomizzazione.

A questo circuito sono poi aggiunti diversi componenti per migliorare il livello di performance.

LA LINEA DI ASPIRAZIONE

Una pompa può aspirare un fluido da fonti diverse:

- *dalla cisterna principale quando funziona in modalità irrorazione (ovvero durante distribuzione dei prodotti fitosanitari sulle colture), ma anche in fase di agitazione e by-pass;*
- *da fonti d'acqua esterne: canali, bacini, depositi d'acqua (questa funzionalità serve per caricare la cisterna principale);*
- *da un serbatoio di acqua pulita, per pulire la cisterna, la pompa e il circuito in fase di risciacquo (questa linea non è indicata del diagramma per ragioni di semplicità).*

RACCOMANDAZIONI PER LA REALIZZAZIONE DI UN CIRCUITO BEN FUNZIONANTE:

L'uscita dalla cisterna deve essere posizionata nel fondo, per garantire lo svuotamento completo ed evitare ristagni e sedimentazioni.

...Continua

READ THE FULL ARTICLE ON:
https://blog.comet-spa.com/diaphragm-pumps/the-circuit-of-a-spraying-machine-spraying-and-weed-control-pumps

LEGGI L'ARTICOLO COMPLETO SU:
https://blog.comet-spa.com/pompe-a-membrana/il-circuito-di-una-macchina-irroratrice-come-funziona-una-pompa-per-irrorazione-e-diserbo

IDS 1501-1701-2001• IDS HD 1701-2001

HIGH PRESSURE DIAPHRAGM PUMPS / *POMPE A MEMBRANA AD ALTA PRESSIONE*

HIGHLIGHTS

50 bar 725 p.s.i.	
149 - 166 - 175 l/min 39,4 - 43,9 - 46,2 US gpm	
550 rpm	
18,4 - 19,9 - 22,4 HP 13,5 - 14,6 - 16,5 kW	
Brass *Ottone*	
NBR	Standard
DESMOPAN	On request
VITON	On request
Standard *Di serie*	

FEATURES

Configuration: 4 diaphragms in NBR (Desmopan® and Viton available on request). Parts in contact with spray liquid: brass. Standard: pressure accumulator, safety valve. Standard (IDS HD 1701-2001): pressure accumulator, safety valve, oversized mounting brackets, premium German-made bearings.

CARATTERISTICHE

Configurazione: 4 membrane in NBR (Desmopan® e Viton a richiesta). Parti a contatto con il liquido: ottone. Di serie: accumulatore di pressione, valvola di sicurezza. Di serie (IDS HD 1701-2001): accumulatore di pressione, valvola di sicurezza, staffe di fissaggio sovradimensionate, cuscinetti a sfera di alta gamma Made in Germany.

BENEFITS

1. Oversized moving parts and holding brackets overcome the heaviest requirements, ensuring maximum durability.
2. All parts are brass-made for unique abasion resistance and chemical compatibility.
3. Valves immediately accessible to the operator, allowing simple and rapid service operations.
4. Perfect bore/stroke ratio capable to minimize diaphragm stress.

BENEFICI

1. *Le parti mobili sovradimensionate e le robuste staffe di supporto adempiono a requisiti più severi, garantendo la massima resistenza.*
2. *Componenti realizzati in ottone per la massima resistenza all'abrasione e compatibilità chimica.*
3. *Valvole immediatamente accessibili all'operatore, consentendo operazioni di assistenza semplici e veloci.*
4. *Perfetto rapporto corsa/alesaggio in grado di ridurre al minimo le sollecitazioni a carico delle membrane.*

APPLICATIONS · *APPLICAZIONI*

Air blast sprayers
Atomizzatori

IDS 1501 · IDS 1701 · IDS 2001

Elbow
Curvo

Suction
Aspirazione

Ø 40 (IDS 1501)
Ø 40 / 45 / 50 (IDS 1701)
Ø 45 / 50 (IDS 2001)

Delivery
Mandata

3 x Ø 10
1 x G 3/4" F

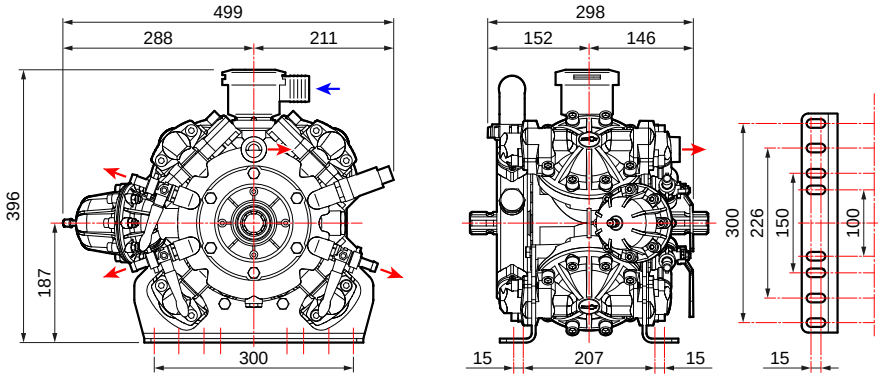

IDS HD 1701 · IDS HD 2001

Elbow
Curvo

Suction
Aspirazione

Ø 40 / 45 / 50 (IDS HD 1701)
Ø 45 / 50 (IDS HD 2001)

Delivery
Mandata

3 x Ø 10
1 x G 3/4" F

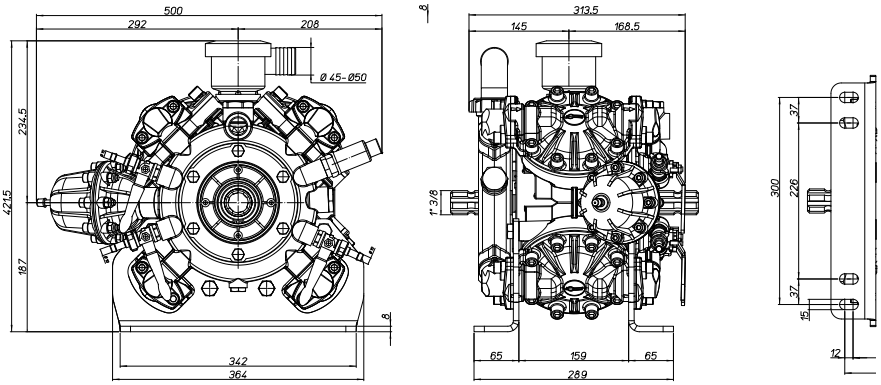

TECNICAL FEATURES · *CARATTERISTICHE TECNICHE*

IDS 1501	5 bar - 73 p.s.i				20 bar - 290 p.s.i				30 bar - 435 p.s.i				40 bar - 580 p.s.i				50 bar - 725 p.s.i					
RPM	l/min	U.S.g.p.m.	HP	kW	l/min	U.S.g.p.m.	HP	kW	l/min	U.S.g.p.m.	HP	kW	l/min	U.S.g.p.m.	HP	kW	l/min	U.S.g.p.m.	HP	kW	kg	lb
400	113	29,9	1,5	1,1	111	29,2	5,8	4,2	110	28,9	8,6	6,3	110	28,9	11,4	8,4	107	28,3	13,7	10,1	60	132
450	126	33,2	1,6	1,2	123	32,6	6,4	4,7	123	32,6	9,6	7,1	122	32,2	12,7	9,4	121	31,9	15,4	11,3		
500	138	36,6	1,8	1,3	135	35,8	7,1	5,2	135	35,8	10,6	7,8	134	35,4	14,0	10,3	133	35,0	16,9	12,4		
550	149	39,4	1,9	1,4	147	38,9	7,7	5,7	147	38,9	11,5	8,5	146	38,5	15,2	11,2	144	38,1	18,4	13,5		

IDS 1701	5 bar - 73 p.s.i				20 bar - 290 p.s.i				30 bar - 435 p.s.i				40 bar - 580 p.s.i				50 bar - 725 p.s.i					
RPM	l/min	U.S.g.p.m.	HP	kW	l/min	U.S.g.p.m.	HP	kW	l/min	U.S.g.p.m.	HP	kW	l/min	U.S.g.p.m.	HP	kW	l/min	U.S.g.p.m.	HP	kW	kg	lb
400	123	32,5	2,0	1,5	121	32,0	6,1	4,5	121	32,0	8,8	6,5	118	31,2	11,4	8,4	118	31,2	14,3	10,5	60	132
450	137	36,2	2,2	1,6	136	35,9	7,1	5,2	135	35,7	10,1	7,4	133	35,1	12,8	9,4	133	35,1	16,0	11,8		
500	153	40,4	2,6	1,9	151	39,9	7,7	5,7	150	39,6	11,1	8,2	149	39,4	14,7	10,8	148	39,1	17,8	13,1		
550	166	43,9	3,0	2,2	165	43,6	9,0	6,6	163	43,1	12,5	9,2	162	42,8	16,3	12,0	161	42,5	19,9	14,6		

IDS 2001	5 bar - 73 p.s.i				20 bar - 290 p.s.i				30 bar - 435 p.s.i				40 bar - 580 p.s.i				50 bar - 725 p.s.i					
RPM	l/min	U.S.g.p.m.	HP	kW	l/min	U.S.g.p.m.	HP	kW	l/min	U.S.g.p.m.	HP	kW	l/min	U.S.g.p.m.	HP	kW	l/min	U.S.g.p.m.	HP	kW	kg	lb
400	141	37,2	2,3	1,7	138	36,5	6,9	5,1	137	36,2	10,1	7,4	136	35,9	13,1	9,6	135	35,7	16,3	12,0	60	132
450	158	41,7	2,4	1,8	156	41,2	8,0	5,9	154	40,7	11,6	8,5	152	40,2	14,7	10,8	152	40,2	18,4	13,5		
500	175	46,2	3,0	2,2	173	45,7	8,8	6,5	171	45,2	12,8	9,4	169	44,6	16,6	12,2	167	44,1	20,1	14,8		
550	185	48,9	3,3	2,4	184	48,6	9,9	7,3	183	48,3	14,0	10,3	182	48,1	18,4	13,5	182	48,1	22,4	16,5		

AVAILABLE VERSIONS · *VERSIONI DISPONIBILI*

A 1” 3/8 M - 1” 3/8 M

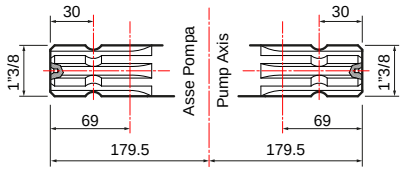

B 1” 3/8 F - 1” 3/8 M

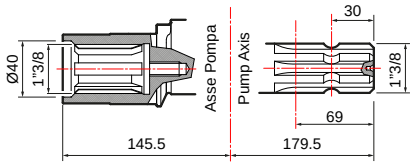

PUMPS AND IMPLEMENTS · *POMPA E APPLICAZIONI*

IMPLEMENTS · *APPLICAZIONI*	DRIVE-SHAFT TYPE · *TIPO DI ALBERO* Pump code · *Codice pompa*	IMPLEMENTS · *APPLICAZIONI*

B 1” 3/8 F - 1” 3/8 M

Side dumper /*Accumulatore laterale*

IDS 1501
Ø 40 mm* - **30047-00002**
with feet / *con piedi*

IDS 1701
Ø 45 mm* - **30037-00002**
with feet / *con piedi*

IDS 2001
Ø 45 mm* - **30038-00002**
with feet / *con piedi*

IDS HD 1701
Ø 45 mm* - **30037-00021**
with feet / *con piedi*

IDS HD 2001
Ø 45 mm* - **30038-00013**
with feet / *con piedi*

Pulley kit *Kit puleggia*	
3 grooves A Ø 350 *3 gole A Ø 350* not for/*no per* IDS 2001 not for/*no per* IDS HD 2001	**10001-04554**
3 grooves B Ø 300 *3 gole B Ø 300*	**10001-13088**
Overgear adapters *Applicazioni pompa a moltiplicatori*	
COMER - D7, D 21, D 27	**10001-00654**
BIMA - M 30, M 47, M 60, MSB	

Drive-shaft guard *Protezione cardano* **UNI EN ISO 4254**	**10002-01775**
Drive-shaft guard *Protezione cardano*	**10002-01741**

*Ø size of the suction-port / *Dimensione aspirazione.*

Gearboxes / *Riduttori.* **Adapters / *Adattatori.*** **Pulleys / *Pulegge.*** **Overgearboxes / *Moltiplicatori.*** **Guards / *Protezioni.***

PUMPS AND IMPLEMENTS · *POMPA E APPLICAZIONI*

IMPLEMENTS · *APPLICAZIONI*	DRIVE-SHAFT TYPE · *TIPO DI ALBERO* Pump code · *Codice pompa*	IMPLEMENTS · *APPLICAZIONI*

A

1” 3/8 M - 1” 3/8 M

Hydraulic motor adapter *Adattatore per motore idraulico*	
Ø 32 mm cyl. shaft 10 mm key *Albero cilindrico Ø 32 mm con linguetta 10 mm*	**10001-00541**
Drive-shaft guard *Protezione cardano* **UNI EN ISO 4254**	**10002-01775**
Drive-shaft guard *Protezione cardano*	**10002-01741**

Side dumper /*Accumulatore laterale*

IDS 1501
Ø 40 mm* - **30047-00001**
with feet / *con piedi*

IDS 1701
Ø 40 mm* - **30037-00009**
with feet / *con piedi*

IDS 1701
Ø 45 mm* - **30037-00001**
with feet / *con piedi*

IDS 1701
Ø 50 mm* - **30037-00008**
with feet / *con piedi*

IDS 2001
Ø 45 mm* - **30038-00001**
with feet / *con piedi*

IDS 2001
Ø 50 mm* - **30038-00008**
with feet / *con piedi*

IDS HD 1701
Ø 45 mm* - **30037-00020**
with feet / *con piedi*

IDS HD 2001
Ø 45 mm* - **30038-00012**
with feet / *con piedi*

Upper dumper /*Accumulatore superiore*

IDS 1501
Ø 40 mm* - **30047-00003**
with feet / *con piedi*

IDS 1701
Ø 40 mm* - **30037-00010**
with feet / *con piedi*

IDS 1701
Ø 45 mm* - **30037-00003**
with feet / *con piedi*

IDS 1701
Ø 50 mm* - **30037-00014**
with feet / *con piedi*

IDS 2001
Ø 50 mm* - **30038-00005**
with feet / *con piedi*

IDS HD 1701
Ø 45 mm* - **30037-00022**
with feet / *con piedi*

IDS HD 2001
Ø 45 mm* - **30038-00014**
with feet / *con piedi*

Drive-shaft guard *Protezione cardano* **UNI EN ISO 4254**	**10002-01775**
Drive-shaft guard *Protezione cardano*	**10002-01741**

*Ø size of the suction-port / *Dimensione aspirazione.*

Gearboxes / *Riduttori.* **Adapters / *Adattatori.*** **Pulleys / *Pulegge.*** **Overgearboxes / *Moltiplicatori.*** **Guards / *Protezioni.***

PUMP-MOUNTED CONTROL UNITS · *GRUPPI DI COMANDI SU POMPA*

VRS

	N. WAY *N. VIE*	HOSE TAIL *RACCORDO PORTAGOMMA* Ø	DELIVERY *MANDATA*	PART NUMBER *CODICE*
	1	24	Straight - *Dritto*	**10002-00926**
	1	23	Elbow - *Curvo*	**10002-01092**

REMOTE CONTROL UNITS · *GRUPPI DI COMANDI A DISTANZA*

(For more details see p. 236 · *Per maggiori dettagli vedi pag. 236)*

HPR 2 (Only for / *Solo per* IDS 1501)

	N. WAY *N. VIE*	PRESSURE *PRESSIONE* bar (p.s.i.)	PART NUMBER *CODICE*	Stellite valve version *Versione con valvola in stellite*	Hose tail kit *Kit raccordi porta gomma*	
	3	50 (725)	**42001-00115**	**42001-00184**	Ø 8x10 (n. 3 pcs/*pz*)	**00009-00996**

REMOTE CONTROL KITS · *KIT COMANDO A DISTANZA*

	Elbow fittings *Raccordi curvi*		Elbow fittings with self locking devices *Raccordi curvi con autobloccanti*		Straight fittings *Raccordi dritti*
	00009-00877		**10001-04618**		**00009-01263**

ARGO SERIES

ARGO

	PRESSURE *PRESSIONE* bar (p.s.i.)	Without pressure gauge *Senza manometro*	With pressure gauge *Con manometro*
	50 (725)	**42001-00307**	**42001-00308**

ARGO HD

	PRESSURE *PRESSIONE* bar (p.s.i.)	Without pressure gauge *Senza manometro*	With pressure gauge *Con manometro*
	50 (725)	**42001-00305**	**42001-00306**

ARGO C

	PRESSURE *PRESSIONE* bar (p.s.i.)	Without pressure gauge *Senza manometro*	With pressure gauge *Con manometro*
	50 (725)	**42001-00311**	**42001-00312**

ARGO HDC

	PRESSURE *PRESSIONE* bar (p.s.i.)	Without pressure gauge *Senza manometro*	With pressure gauge *Con manometro*
	50 (725)	**42001-00309**	**42001-00310**

REMOTE CONTROL KITS · *KIT COMANDO A DISTANZA*

	Remote control adaptor kit *Kit piastra fissaggio a distanza*		Elbow fittings *Raccordi curvi*
	00071-01795		**00009-00877**

SAFETY VALVES · *VALVOLE DI SICUREZZA*

Standard included
Inclusa di serie

PUMPS *POMPE*	PART NUMBER *CODICE*	TECHNICAL FEATURES · *CARATTERISTICHE TECNICHE*			
		Ø A	Ø B mm (in)	PRESSURE *PRESSIONE* bar (p.s.i.)	Color *Colore*
IDS 1501	**10002-01458**	G 3/8	25 (1,00)	50 (725)	Red - *Rosso*
IDS 1701					
IDS 2001					
IDS HD 1701					
IDS HD 2001					

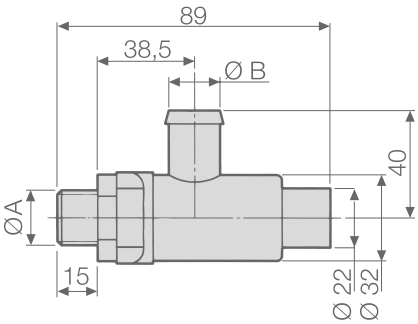

MAINTENANCE SET · *KIT MANUTENZIONE*

SERIES *SERIE*	MODEL *MODELLO*	PART NUMBER *CODICE*	DIAPHRAGM TYPE *TIPOLOGIA MEMBRANA*	VALVES KIT *KIT VALVOLE*
IDS	1501 1701 2001 HD 1701 HD 2001	**10001-13352**	NBR	**10001-13351**
		10001-13353*	NBR	

*Upper pressure damper / *Accumulatore di pressione superiore.*

DIAPHRAGMS · *MEMBRANE*

	MATERIAL · *MATERIALE*		
	NBR	D	V
Pump diaphragm *Membrana pompa*	**00006-00007**	**00006-00081**	**00006-00085**
Pressure accumulator diaphragm *Membrana accumulatore pressione*	**00006-00089**	-	-

IDS 2200-2600 · IDS HD 2200-2600

HIGH PRESSURE DIAPHRAGM PUMPS / *POMPE A MEMBRANA AD ALTA PRESSIONE*

HIGHLIGHTS

50 bar 725 p.s.i.	
216 - 259 l/min 57,1 - 68,4 US gpm	
550 rpm	
26,2 - 32,1 HP 19,3 - 23,6 kW	
Brass *Ottone*	
NBR	Standard
DESMOPAN	On request
VITON	On request

FEATURES

Configuration: 6 diaphragms in NBR (Desmopan® and Viton available on request). Parts in contact with spray liquid: brass. Standard: safety valve. Standard (IDS HD 2200-2600): safety valve, oversized mounting brackets, premium German-made bearings.

CARATTERISTICHE

Configurazione: 6 membrane in NBR (Desmopan® e Viton a richiesta). Parti a contatto con il liquido: ottone. Di serie: valvola di sicurezza. Di serie (IDS HD 2200-2600): valvola di sicurezza, staffe di fissaggio sovradimensionate, cuscinetti a sfera di alta gamma Made in Germany.

BENEFITS

1. Oversized moving parts and holding brackets overcome the heaviest requirements, ensuring maximum durability.
2. All parts are brass-made for unique abasion resistance and chemical compatibility.
3. Valves immediately accessible to the operator, allowing simple and rapid service operations.
4. Perfect bore/stroke ratio capable to minimize diaphragm stress.

BENEFICI

1. *Le parti mobili sovradimensionate e le robuste staffe di supporto adempiono a requisiti più severi, garantendo la massima resistenza.*
2. *Componenti realizzati in ottone per la massima resistenza all'abrasione e compatibilità chimica.*
3. *Valvole immediatamente accessibili all'operatore, consentendo operazioni di assistenza semplici e veloci.*
4. *Perfetto rapporto corsa/alesaggio in grado di ridurre al minimo le sollecitazioni a carico delle membrane.*

APPLICATIONS · *APPLICAZIONI*

Air blast sprayers
Atomizzatori

IDS 2200 · IDS 2600

Elbow
Curvo

Suction
Aspirazione

2 x Ø 40
1 x Ø 50

Delivery
Mandata

3 x Ø 13
1 x G 3/4" F

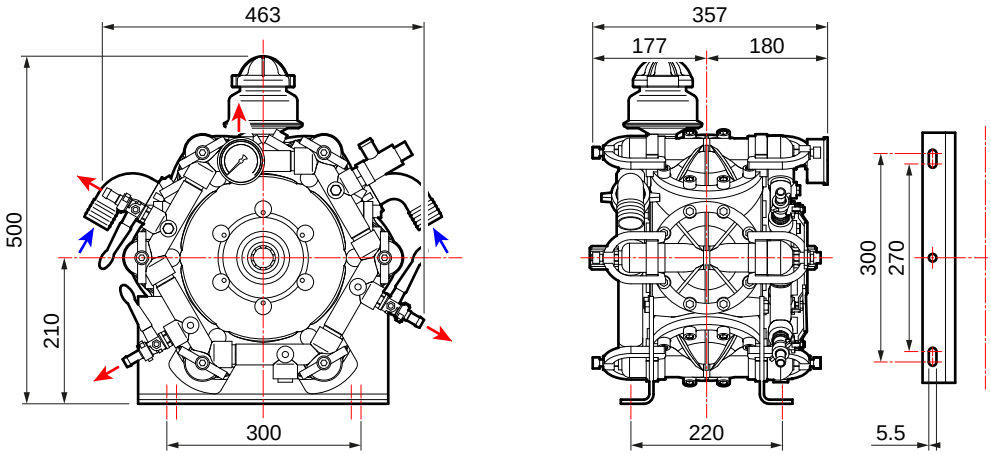

IDS HD 2200 · IDS HD 2600

Elbow
Curvo

Suction
Aspirazione

2 x Ø 40
1 x Ø 60

Delivery
Mandata

3 x Ø 13
1 x G 3/4" F

Straight
Dritto

By-pass
Rifiuto

Ø 24

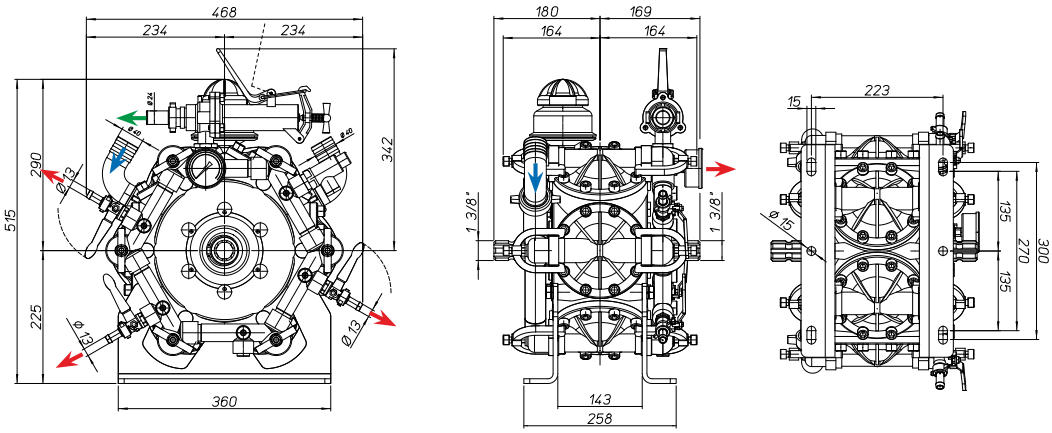

TECNICAL FEATURES · *CARATTERISTICHE TECNICHE*

IDS 2200	0 bar - 0 p.s.i				20 bar - 290 p.s.i				30 bar - 435 p.s.i				40 bar - 580 p.s.i				50 bar - 725 p.s.i					
RPM	l/min	U.S.g.p.m.	HP	kW	l/min	U.S.g.p.m.	HP	kW	l/min	U.S.g.p.m.	HP	kW	l/min	U.S.g.p.m.	HP	kW	l/min	U.S.g.p.m.	HP	kW	kg	lb
400	171	45,2	1,8	1,3	166	43,9	9,4	6,9	165	43,6	13,2	9,7	162	42,8	16,7	12,3	158	41,7	19,9	14,6	76	168
450	191	50,5	2,0	1,5	185	48,9	10,5	7,7	184	48,6	14,7	10,8	183	48,3	18,9	13,9	179	47,3	22,6	16,6		
500	206	54,4	2,1	1,5	201	53,1	11,4	8,4	199	52,6	15,9	11,7	199	52,6	20,5	15,1	197	52,0	24,9	18,3		
550	216	57,1	2,2	1,6	210	55,5	11,9	8,8	208	54,9	16,7	12,3	208	54,9	21,5	15,8	208	54,9	26,2	19,3		

IDS 2600	0 bar - 0 p.s.i				20 bar - 290 p.s.i				30 bar - 435 p.s.i				40 bar - 580 p.s.i				50 bar - 725 p.s.i					
RPM	l/min	U.S.g.p.m.	HP	kW	l/min	U.S.g.p.m.	HP	kW	l/min	U.S.g.p.m.	HP	kW	l/min	U.S.g.p.m.	HP	kW	l/min	U.S.g.p.m.	HP	kW	kg	lb
400	196	51,6	2,5	1,8	192	50,7	10,5	7,7	190	50,2	14,6	10,7	189	50,0	19,5	12,3	188	49,5	23,5	17,3	76	168
450	220	58,0	3,5	2,6	216	57,1	11,7	8,6	214	56,6	16,7	12,3	213	56,1	21,7	13,9	211	55,6	26,6	19,6		
500	241	63,6	4,5	3,3	238	62,9	13,2	9,7	237	62,5	18,6	13,7	234	61,9	24,1	15,1	232	61,2	29,5	21,7		
550	259	68,4	5,6	4,1	256	67,6	14,1	10,4	254	67,0	20,3	14,9	252	66,5	26,3	19,3	249	65,9	32,1	23,6		

AVAILABLE VERSIONS · *VERSIONI DISPONIBILI*

A 1” 3/8 M - 1” 3/8 M

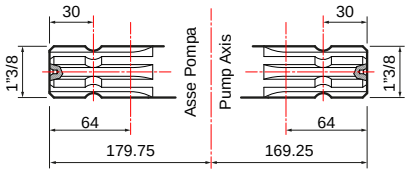

PUMPS AND IMPLEMENTS · *POMPA E APPLICAZIONI*

IMPLEMENTS · *APPLICAZIONI*	DRIVE-SHAFT TYPE · *TIPO DI ALBERO* Pump code · *Codice pompa*	IMPLEMENTS · *APPLICAZIONI*

A 1” 3/8 M - 1” 3/8 M

Drive-shaft guard *Protezione cardano* **UNI EN ISO 4254**	**10002-01775**
Drive-shaft guard *Protezione cardano*	**10002-01741**

* **IDS 2200**
30031-00001
with feet / *con piedi*

IDS 2200
30031-00002
with feet / *con piedi*

* **IDS 2600**
30030-00001
with feet / *con piedi*

IDS 2600
30030-00003
with feet / *con piedi*

* **IDS HD 2200**
30031-00011
with feet / *con piedi*

IDS HD 2200
30031-00012
with feet / *con piedi*

* **IDS HD 2600**
30030-00006
with feet / *con piedi*

IDS HD 2600
30030-00007
with feet / *con piedi*

Drive-shaft guard *Protezione cardano* **UNI EN ISO 4254**	**10002-01775**

*With regulation valve included / *Con valvola di regolazione inclusa.*

Gearboxes / *Riduttori.* **Adapters / *Adattatori.*** **Pulleys / *Pulegge.*** **Overgearboxes / *Moltiplicatori.*** **Guards / *Protezioni.***

PUMP-MOUNTED CONTROL UNITS · *GRUPPI DI COMANDI SU POMPA*

VRS

N. WAY *N. VIE*	HOSE TAIL *RACCORDO PORTAGOMMA* Ø	DELIVERY *MANDATA*	PART NUMBER *CODICE*
1	24	Straight - *Dritto*	**10002-00926**
1	23	Elbow - *Curvo*	**10002-01092**

SAFETY VALVES · *VALVOLE DI SICUREZZA*

Standard included
Inclusa di serie

PUMPS *POMPE*	PART NUMBER *CODICE*	TECHNICAL FEATURES · *CARATTERISTICHE TECNICHE*			
		Ø A	Ø B mm (in)	PRESSURE *PRESSIONE* bar (p.s.i.)	Color *Colore*
IDS 2200	**10002-01458**	G 3/8	25 (1,00)	50 (725)	Red - *Rosso*
IDS 2600					
IDS HD 2200					
IDS HD 2600					

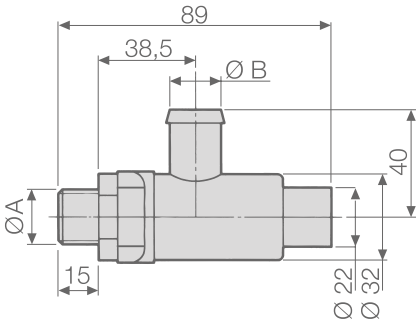

MAINTENANCE SET · *KIT MANUTENZIONE*

SERIES *SERIE*	MODEL *MODELLO*	PART NUMBER *CODICE*	DIAPHRAGM TYPE *TIPOLOGIA MEMBRANA*
IDS	2200	**10001-01786**	NBR
	2600		
	HD 2200		
	HD 2600		

DIAPHRAGMS · *MEMBRANE*

	MATERIAL · *MATERIALE*		
	NBR	D	V
Pump diaphragm *Membrana pompa*	**00006-00007**	**00006-00050**	**00006-00085**

COMET BLOG: Growing Knowledge
BLOG COMET: Coltivare la Conoscenza

A Comet story: how the diaphragm pump ids hd series was born

According to our mission :
"...we deeply investigate every day the problems faced on the field, aiming at creating innovative products specifically designed for each individual need and that guarantee unchanged quality and performance over time."

A clear example of this Comet approach to the market is our IDS SERIES, the indestructible high pressure brass diaphragm pumps.

In 2017, thanks to the constant feedback and monitoring on the use of our products, we found a significant and widespread increase in a particular demand: farmers were asking for stronger sprayer pumps throughout the Mediterranean area.

In that year, the number of cases of damage to the support feet and bearings of IDS pumps increased significantly. This was incomprehensible, since the IDS line has always been the benchmark of excellence among sprayer pumps.

Thus, we engaged our sales force in an accurate analysis on the field: from fruit crops in eastern Turkey to olive groves in Andalusia.

The aim was to understand how to use the diaphragm pumps and sprayers on which they were fitted, and what problems the operators and repair mechanics had to face.

TWO IMPORTANT PIECES OF EVIDENCE EMERGED FROM THIS SURVEY:
The first was the need to couple two pumps to have a double flow rate.

...Continue

A Comet story: come è nata la serie di pompe a membrana ids hd

La nostra mission afferma:
"…studiamo quotidianamente le problematiche che si affrontano sul campo, in modo da creare prodotti innovativi pensati appositamente per ogni singola necessità e che garantiscano qualità e performance immutate nel tempo."

Un chiaro esempio di questo approccio Comet verso il mercato è la nostra SERIE IDS, le indistruttibili pompe a membrana in ottone ad Alta Pressione.

Nel 2017, grazie al costante feed-back e monitoraggio sull'impiego dei nostri prodotti, abbiamo rilevato un significativo e diffuso aumento di una particolare richiesta: in tutta la zona del Mediterraneo gli agricoltori chiedevano pompe da atomizzatore più robuste.

In quell'anno, infatti, aumentarono in maniera consistente i casi di danneggiamento ai piedi di supporto e ai cuscinetti delle pompe IDS.
Il che risultava incomprensibile, essendo la linea IDS da sempre riconosciuta come il benchmark di eccellenza tra le pompe da atomizzatore.

Abbiamo, così, ingaggiato la nostra forza vendita in un'attenta analisi sul campo: dalle coltivazioni di frutta nell'est della Turchia agli oliveti dell'Andalusia.

La finalità era capire le modalità di impiego delle pompe a membrana e degli atomizzatori su cui erano montate, e quali problemi gli operatori e i meccanici riparatori si erano trovati ad affrontare.

DA QUESTA RICERCA SONO EMERSE DUE EVIDENZE IMPORTANTI:
La prima era la necessità di accoppiare due pompe per avere una portata doppia.

...Continua

READ THE FULL ARTICLE ON:
https://blog.comet-spa.com/diaphragm-pumps/how-the-diaphragm-pump-ids-hd-series-was-born

LEGGI L'ARTICOLO COMPLETO SU:
https://blog.comet-spa.com/pompe-a-membrana/serie-di-pompe-a-membrana-ids-hd

Y SERIES

YA 65-75

YA 130-150

YB 75

YB 150

The new plunger pumps for hyper-intensive use

The Y line is Comet's choice for the ones who prefer plunger pump and their incomparable simple maintenance.

Y pumps, with their robustness, are dedicated to heavy duty applications, and endless spraying rounds in extreme working conditions, like dusty and overheated environments, citrus, olive or tropical crops.

They are also a great solution for fire-fighting truck-mounted units.

Le nuove pompe a pistoni per uso iperintensivo

La linea Y è la scelta di Comet per coloro che preferiscono una pompa a pistone con la sua incomparabile semplicità di manutenzione.

Le robuste pompe Y sono dedicate ad applicazioni gravose e all'atomizzazione continua in condizioni di lavoro estreme, quali ambienti surriscaldati e polverosi, agrumeti, uliveti o coltivazioni tropicali.

Rappresentano anche anche la soluzione ottimale per i veicoli cingolati antincendio.

TECNICAL DETAILS · *DETTAGLI TECNICI*

YA 65	YA 75	YA 130	YA 150	YB 75	YB 150
3 Plungers / *Pistoni*	3 Plungers / *Pistoni*	6 Plungers / *Pistoni*	6 Plungers / *Pistoni*	3 Plungers / *Pistoni*	6 Plungers / *Pistoni*
650 rpm	650 rpm	650 rpm	650 rpm	600 rpm	600 rpm
55 l/min 14,5 US gpm	68 l/min 18,0 US gpm	108 l/min 28,5 US gpm	128,5 l/min 33,9 US gpm	66 l/min 17,4 US gpm	132 l/min 34,8 US gpm
50 Bar 725 P.s.i.	60 Bar 870 P.s.i.	50 Bar 725 P.s.i.	60 Bar 870 P.s.i.	40 Bar 580 P.s.i.	40 Bar 580 P.s.i.
7,7 CV	9,9 CV	13,1 CV	19,7 CV	6,9 CV	13,9 CV
16 kg 35 lb	16 kg 35 lb	28 kg 62 lb	28 kg 62 lb	17 kg 37,5 lb	30 kg 66,1 lb

Y SERIES

HIGHLIGHTS

A AGRO-DEDICATED TECHNOLOGY
Y exclusive plunger-mounted seal, with its incomparable resistance to abrasion, provides long lasting tightness between wet parts and mechanical transmission. This system boost working rounds to overextended durations, with a drastic reduction of service costs.

B EASE OF MAINTENANCE
Plunger pumps are world-known for their simplicity of maintenance due to the immediate accessibility of the wet parts (plunger, valves and seals).

C ROBUSTNESS
Y are equipped with transverse holding brackets and oversized bearings, capable to stand torque, thrust and possible misalignments generated by the power drive.

D VERSATILITY
Shaft plugs are available in 1” 3/8 splined M or F.

HIGHLIGHTS

TECNOLOGIA AL SERVIZIO DELL’AGRICOLTURA
La serie Y con l’esclusiva guarnizione su pistone e la sua incomparabile resistenza all'abrasione, fornisce una tenuta di lunga durata tra le parti a contatto con i fluidi e la trasmissione meccanica. Questo sistema prolunga i cicli di lavoro, con una drastica riduzione dei costi di assistenza.

FACILITÀ DI MANUTENZIONE
Le pompe a pistoni sono conosciute in tutto il mondo per la loro semplicità di manutenzione grazie all'immediata accessibilità alle parti a contatto con i fluidi (pistone, valvole e guarnizioni).

ROBUSTEZZA
Le pompe della serie Y sono dotate di staffe trasversali e cuscinetti sovradimensionati, in grado di resistere alla coppia, alle spinte e ai possibili disallineamenti generati dalla trasmissione di potenza.

VERSATILITÀ
Coperchi presa di forza disponibili in versione scanalata M o F 1" 3/8.

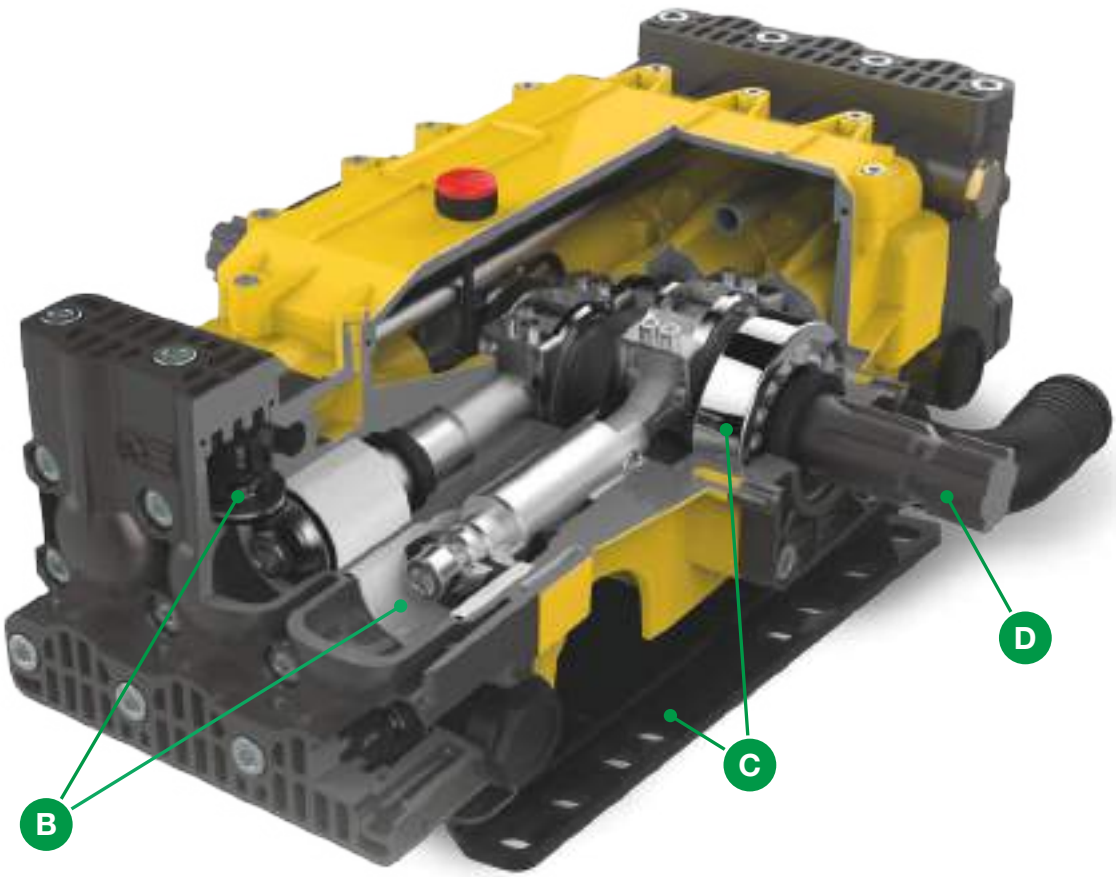

YA 65 · YA 75

HIGH PRESSURE PISTON PUMPS / *POMPE A PISTONI AD ALTA PRESSIONE*

HIGHLIGHTS

50 - 60 bar 725 - 870 p.s.i.
55 - 68 l/min 14,5 - 18,0 US gpm
650 rpm
7,7 - 9,9 HP 5,7 - 7,3 kW
Anodized Aluminium *Alluminio Anodizzato*

FEATURES

Configuration: 3 ceramic plungers. Parts in contact with spray liquid: anodized aluminium. Double seal with drip recovery. Patented piston oil guard anti-wear system.

CARATTERISTICHE

Configurazione: 3 pistoni tuffanti in ceramica. Parti a contatto con il liquido: alluminio anodizzato. Doppia guarnizione con recupero del gocciolamento. Sistema brevettato anti-usura dei paraolio pistoni.

BENEFITS

1. The plunger-mounted seal and its incomparable resistance to abrasion, provide long lasting tightness between wet parts and mechanical transmission.
2. Simplicity of maintenance due to the immediate accessibility of the wet parts.
3. Oversized components capable to stand torque, thrust and misalignments generated by the power drive.
4. Availability of shaft plugs in 1” 3/8 splined M or F.

BENEFICI

1. *La guarnizione su pistone e la sua resistenza all'abasione, forniscono una tenuta di lunga durata tra le parti a contatto con fluidi e la trasmissione meccanica.*
2. *Semplicità di manutenzione grazie all'immediata accessibilità alle parti a contatto con i fluidi.*
3. *Componenti sovradimensionati in grado di resistere alla coppia, alle spinte e ai disallineamenti generati dalla trasmissione di potenza.*
4. *Disponibilità di coperchi presa di forza in versione scanalata M o F 1" 3/8.*

APPLICATIONS · *APPLICAZIONI*

Air blast sprayers
Atomizzatori

Firefighting
Antincendio

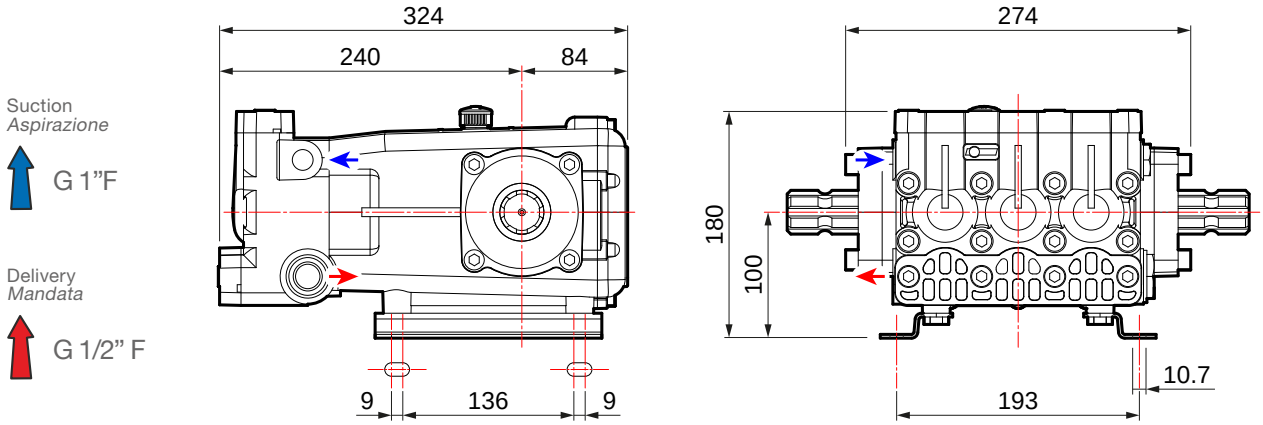

TECNICAL FEATURES · *CARATTERISTICHE TECNICHE*

YA 65			0 bar - 0 p.s.i		20 bar - 290 p.s.i		30 bar - 435 p.s.i		40 bar - 580 p.s.i		50 bar - 725 p.s.i			
RPM	l/min	U.S.g.p.m.	HP	kW	HP	kW	HP	kW	HP	kW	HP	kW	kg	lb
400	34	9,0	0,3	0,2	1,0	0,8	1,8	1,3	3,4	2,5	4,3	3,1	16	35
450	39	10,2	0,4	0,3	1,2	0,9	2,1	1,5	3,9	2,8	4,8	3,6		
500	43	11,4	0,4	0,3	1,3	1,0	2,3	1,7	4,3	3,2	5,4	4,0		
550	47	12,4	0,5	0,4	1,6	1,1	2,6	1,9	4,8	3,5	6,0	4,4		
600	51	13,5	0,6	0,4	1,7	1,2	2,9	2,1	5,2	3,9	6,5	4,8		
650	55	14,5	0,6	0,4	1,8	1,3	3,4	2,5	6,2	4,6	7,7	5,7		

YA 75			0 bar - 0 p.s.i		20 bar - 290 p.s.i		30 bar - 435 p.s.i		40 bar - 580 p.s.i		50 bar - 725 p.s.i		60 bar - 870 p.s.i			
RPM	l/min	U.S.g.p.m.	HP	kW	HP	kW	HP	kW	HP	kW	HP	kW	HP	kW	kg	lb
400	42	11,1	0,4	0,3	1,3	0,9	2,3	1,7	4,2	3,1	5,3	3,9	6,1	4,5	16	35
450	48	12,7	0,5	0,4	1,5	1,1	2,5	1,9	4,8	3,5	5,9	4,4	6,8	5,0		
500	53	14,0	0,5	0,4	1,7	1,2	2,8	2,1	5,4	3,9	6,6	4,9	7,7	5,7		
550	58	15,3	0,6	0,4	1,9	1,4	3,2	2,3	5,9	4,3	7,3	5,4	8,5	6,3		
600	63	16,6	0,7	0,5	2,1	1,5	3,5	2,6	6,4	4,7	8,0	5,9	9,3	6,8		
650	68	18,0	0,7	0,5	2,2	1,6	4,1	3,0	7,6	5,6	9,5	7,0	9,9	7,3		

AVAILABLE VERSIONS · *VERSIONI DISPONIBILI*

A 1" 3/8 M - 1" 3/8 M

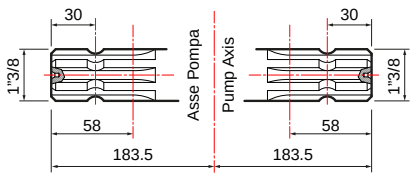

B 1" 3/8 M - 1" 3/8 F

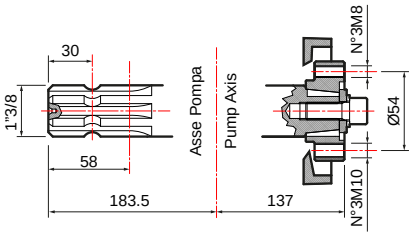

PUMPS AND IMPLEMENTS · *POMPA E APPLICAZIONI*

IMPLEMENTS · *APPLICAZIONI*	DRIVE-SHAFT TYPE · *TIPO DI ALBERO* Pump code · *Codice pompa*	IMPLEMENTS · *APPLICAZIONI*

Drive-shaft guard *Protezione cardano* **UNI EN ISO 4254**	**10002-01783**
Drive-shaft guard *Protezione cardano*	**10002-01754**
Splined shaft cap *Tappo albero M*	**00042-00117**

A

1” 3/8 M - 1” 3/8 M

YA 65
30028-00001
with feet / *con piedi*

YA 75
30034-00001
with feet / *con piedi*

Drive-shaft guard *Protezione cardano* **UNI EN ISO 4254**	**10002-01783**
Drive-shaft guard *Protezione cardano*	**10002-01754**
Splined shaft cap *Tappo albero M*	**00042-00117**

B

1” 3/8 M - 1” 3/8 F

YA 65
30028-00002
with feet / *con piedi*

YA 75
30034-00008
with feet / *con piedi*

Gas engine gearboxes *Riduttori per motore a scoppio*	
Extension 4 (SAE J 609 a) R.R: 1 : 6,44 - 3600 rpm	**10001-04663**
Extension 4 (SAE J 609 a) R.R: 1 : 6,44 - 3600 rpm	**10001-04664**
Gearbox for electric motor *Riduttore per motore elettrico*	
Gr. 112 (Hz 50 - 2 poles / *poli*) R.R. 1 : 5,09 - 2800 rpm	**10001-04665**
Hydraulic motor adapter *Adattatore per motore idraulico*	
Ø 25 mm cyl. shaft 8 mm key *Albero cilindrico Ø 25 mm con linguetta 8 mm*	**10001-00536**
Pulley kit *Kit puleggia*	
2 grooves A Ø 247 *2 gole A Ø 247*	**10001-04549**
2 grooves A Ø 292 *2 gole A Ø 292*	**10001-04550**
3 grooves A Ø 300 *3 gole A Ø 300*	**10001-04559**
3 grooves A Ø 350 *3 gole A Ø 350*	**10001-04540**

Gearboxes / *Riduttori.* **Adapters / *Adattatori.*** **Pulleys / *Pulegge.*** **Overgearboxes / *Moltiplicatori.*** **Guards / *Protezioni.***

PUMP-MOUNTED CONTROL UNITS · *GRUPPI DI COMANDI SU POMPA*

GCP 3V

	N. WAY *N. VIE*	PRESSURE *PRESSIONE* bar (p.s.i.)	PART NUMBER *CODICE*	On pump hose tail kit *Kit raccordo su pompa* (Necessary/*Obbligatoro)*
	3	50 (725)	**42001-00112**	**00009-01133**

Can also be used remotely with the following remote control kits · *Utilizzabile anche da remoto con i seguenti kit comando a distanza*

REMOTE CONTROL KITS · *KIT COMANDO A DISTANZA*

	Straight fittings G1/2" *Raccordi dritti G1/2"*		Straight fittings with self locking devices G1/2" *Raccordi dritti con autobloccanti G1/2"*
	10001-04630		**10001-04629**

REMOTE CONTROL UNITS · *GRUPPI DI COMANDI A DISTANZA*

(For more details see p. 236 · *Per maggiori dettagli vedi pag. 236)*

HPR 2

	N. WAY *N. VIE*	PRESSURE *PRESSIONE* bar (p.s.i.)	PART NUMBER *CODICE*	Stellite valve version *Versione con valvola in stellite*	Hose tail kit *Kit raccordi porta gomma*	
	3	50 (725)	**42001-00115**	**42001-00184**	Ø 8x10 (n. 3 pcs/*pz)*	**00009-00996**

REMOTE CONTROL KITS · *KIT COMANDO A DISTANZA*

	Straight fittings *Raccordi dritti*		Straight fittings with self locking devices *Raccordi dritti con autobloccanti*
	00009-01318		**10001-04631**

ARGO SERIES

ARGO

	PRESSURE *PRESSIONE* bar (p.s.i.)	Without pressure gauge *Senza manometro*	With pressure gauge *Con manometro*
	50 (725)	**42001-00307**	**42001-00308**

ARGO HD

	PRESSURE *PRESSIONE* bar (p.s.i.)	Without pressure gauge *Senza manometro*	With pressure gauge *Con manometro*
	50 (725)	**42001-00305**	**42001-00306**

ARGO C

	PRESSURE *PRESSIONE* bar (p.s.i.)	Without pressure gauge *Senza manometro*	With pressure gauge *Con manometro*
	50 (725)	**42001-00311**	**42001-00312**

ARGO HDC

	PRESSURE *PRESSIONE* bar (p.s.i.)	Without pressure gauge *Senza manometro*	With pressure gauge *Con manometro*
	50 (725)	**42001-00309**	**42001-00310**

REMOTE CONTROL KITS · *KIT COMANDO A DISTANZA*

	Remote control adaptor kit *Kit piastra fissaggio a distanza*		Elbow fittings *Raccordi curvi*		Elbow fittings with self locking devices *Raccordi curvi con autobloccanti*
	00071-01795		**00009-00770**		**10001-04618**

SAFETY VALVES · *VALVOLE DI SICUREZZA*

Not included
Non inclusa

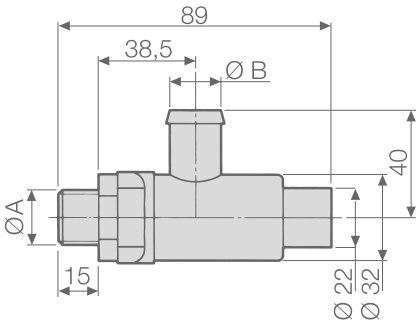

PUMPS *POMPE*	PART NUMBER *CODICE*	TECHNICAL FEATURES · *CARATTERISTICHE TECNICHE*			
		Ø A	Ø B mm (in)	PRESSURE *PRESSIONE* bar (p.s.i.)	Color *Colore*
YA 65	**10002-01441**	G 1/2	19 (0,75)	50 (725)	Red - *Rosso*
YA 75					

OTHER ACCESSORIES · *ALTRI ACCESSORI*

	Ø 30 straight suction hose tail kit *Kit raccordo portagomma aspirazione dritto Ø 30*	PART NUMBER *CODICE* **00009-00161**
	Ø 30 elbow suction hose tail kit *Kit raccordo portagomma aspirazione curvo Ø 30*	PART NUMBER *CODICE* **00009-00289**

MAINTENANCE SET · *KIT MANUTENZIONE*

SERIES *SERIE*	MODEL *MODELLO*	PART NUMBER *CODICE*
YA	65	**10001-01122**
	75	**10001-01123**

COMET BLOG: Growing Knowledge
BLOG COMET: Coltivare la Conoscenza

What a diaphragm pump can do: doubts and answers

Diaphragm pumps are very commonly used tools, so much so that people often do not even ask what features distinguish them and how they work.

In this article, however, we will clarify some of the main doubts and explain the crucial principles of operation of these efficient devices.

DIAPHRAGM PUMP

A diaphragm pumps is a reciprocating positive displacement pump used to lift a liquid from a lower to a higher point.
What distinguishes it from other types of pumps is, precisely, the diaphragm: an elastic element, mounted on the piston of the pump, the purpose of which is to separate the mechanical components from the processed liquid circuit, keeping the pumping chamber well separated from the transmission and preventing the fluid from coming into contact with the mechanical parts and the oil, thus eliminating the cause of serious damage to the pump itself at the origin.

DIAPHRAGM PUMPS IN AGRICULTURE

These pumps are used in agriculture as components of sprayers or atomizers. They are, therefore, used for weed control and spraying treatments to protect orchards, vineyards and olive groves from pests.

Their widespread use in the agricultural sector is dictated by the main advantages offered by diaphragm pumps, such as excellent priming and self-priming, good dry running, mechanical resistance and resistance to chemical substances: all excellent solutions for situations and elements that are particularly recurrent in agriculture.

...Continue

Cosa può fare una pompa a membrana: dubbi e risposte

Le pompe a membrana sono strumenti di uso molto comune, tanto che spesso non ci si chiede nemmeno quali siano le caratteristiche che le contraddistinguono e come funzionano.

In questo articolo, invece, chiariremo alcuni dei principali dubbi e spiegheremo i principi essenziali di funzionamento di questi efficienti apparecchi.

LE POMPA A MEMBRANA

Una pompa a membrana è una pompa volumetrica alternativa impiegata per sollevare un liquido da un punto più basso a uno più alto.
A differenziarla da altri tipi di pompe è, appunto, la membrana: un elemento elastico, montato sul pistone della pompa, che ha lo scopo di separare i componenti meccanici dal circuito del liquido processato, mantenendo ben sperata la camera di pompaggio dalla trasmissione ed evitare che il fluido entri in contatto con gli organi meccanici e l'olio, eliminando all'origine, quindi, la causa di danni gravi alla pompa stessa.

LE POMPE A MEMBRANA IN AGRICOLTURA

Queste pompe vengono utilizzate in agricoltura come componenti degli irroratori o degli atomizzatori. Vengono, quindi, impiegate per i trattamenti di diserbo e irrorazione, per proteggere dai parassiti frutteti, vigneti e uliveti.

Il diffuso uso nel settore agricolo è dettato dai principali vantaggi offerti dalle pompe a membrana, quali l'eccellente capacità di adescamento ed auto-adescamento, la buona capacità di funzionamento a secco e la resistenza meccanico-chimica e alle sostanze chimiche: tutte ottime soluzioni per situazioni ed elementi particolarmente ricorrenti in agricoltura.

...Continua

READ THE FULL ARTICLE ON:
https://blog.comet-spa.com/diaphragm-pumps/what-a-diaphragm-pump-can-do-doubts-and-answers

LEGGI L'ARTICOLO COMPLETO SU:
https://blog.comet-spa.com/pompe-a-membrana/cosa-può-fare-una-pompa-a-membrana-dubbi-e-risposte

YA 130 • YA 150

HIGH PRESSURE PISTON PUMPS / *POMPE A PISTONI AD ALTA PRESSIONE*

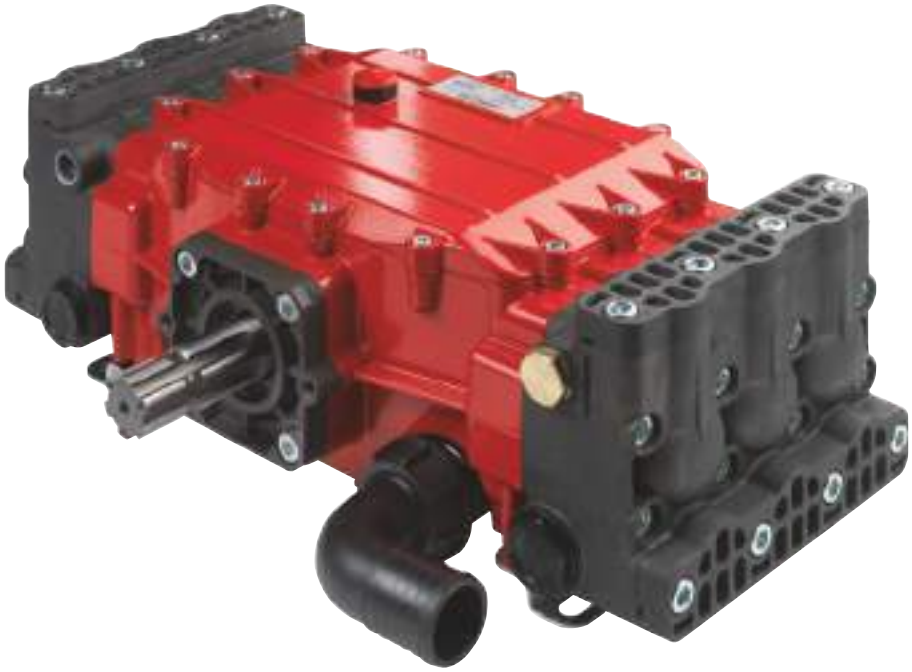

HIGHLIGHTS

50 - 60 bar 725 - 870 p.s.i.
108 - 128,5 l/min 28,5 - 33,9 US gpm
650 rpm
13,1 - 9,6 HP 19,7 - 14,5 kW
Anodized Aluminium *Alluminio Anodizzato*

FEATURES

Configuration: 6 ceramic plungers. Parts in contact with spray liquid: anodized aluminium. Double seal with drip recovery. Patented piston oil guard anti-wear system.

CARATTERISTICHE

Configurazione: 6 pistoni tuffanti in ceramica. Parti a contatto con il liquido: alluminio anodizzato. Doppia guarnizione con recupero del gocciolamento. Sistema brevettato anti-usura dei paraolio pistoni.

BENEFITS

1. The plunger-mounted seal and its incomparable resistance to abrasion, provide long lasting tightness between wet parts and mechanical transmission.
2. Simplicity of maintenance due to the immediate accessibility of the wet parts.
3. Oversized components capable to stand torque, thrust and misalignments generated by the power drive.
4. Availability of shaft plugs in 1” 3/8 splined M or F.

BENEFICI

1. *La guarnizione su pistone e la sua resistenza all'abasione, forniscono una tenuta di lunga durata tra le parti a contatto con fluidi e la trasmissione meccanica.*
2. *Semplicità di manutenzione grazie all'immediata accessibilità alle parti a contatto con i fluidi.*
3. *Componenti sovradimensionati in grado di resistere alla coppia, alle spinte e ai disallineamenti generati dalla trasmissione di potenza.*
4. *Disponibilità di coperchi presa di forza in versione scanalata M o F 1" 3/8.*

APPLICATIONS · *APPLICAZIONI*

Air blast sprayers
Atomizzatori

Firefighting
Antincendio

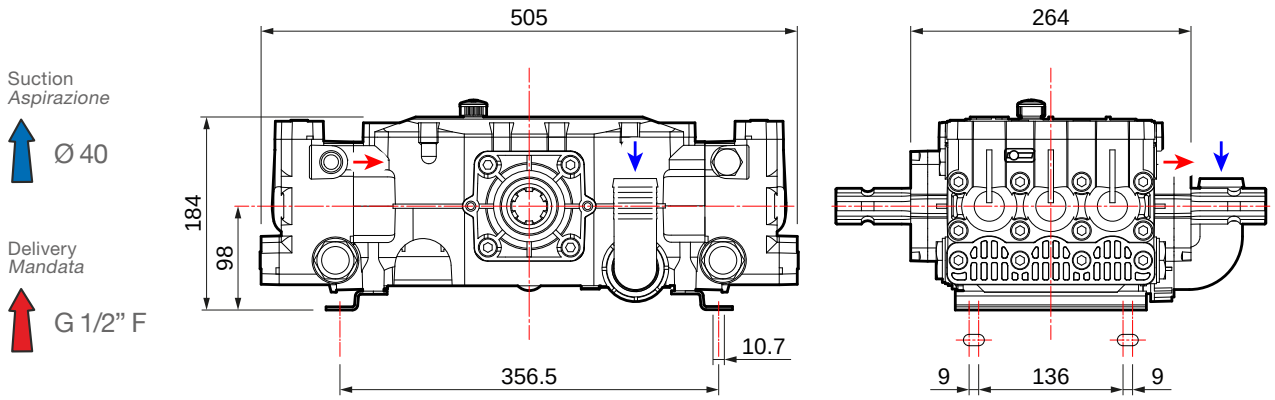

TECNICAL FEATURES · *CARATTERISTICHE TECNICHE*

YA 130			0 bar - 0 p.s.i		20 bar - 290 p.s.i		30 bar - 435 p.s.i		40 bar - 580 p.s.i		50 bar - 725 p.s.i			
RPM	l/min	U.S.g.p.m.	HP	kW	HP	kW	HP	kW	HP	kW	HP	kW	kg	lb
400	66	17,4	0,8	0,6	3,5	2,6	5,2	3,8	6,8	5,0	8,3	6,1	28	62
450	75	19,5	1,1	0,8	3,9	2,9	5,8	4,3	7,6	5,6	9,4	6,9		
500	82,5	21,8	1,3	1,0	4,6	3,4	6,5	4,8	8,5	6,3	10,5	7,7		
550	91,5	24,2	1,7	1,3	5,1	3,8	7,2	5,3	9,3	6,8	11,5	8,5		
600	100	26,4	2,1	1,5	5,4	4,0	7,8	5,7	10,1	7,4	12,4	9,2		
650	108	28,5	2,3	1,7	5,8	4,3	8,2	6,0	10,7	7,9	13,1	9,6		

YA 150			0 bar - 0 p.s.i		20 bar - 290 p.s.i		30 bar - 435 p.s.i		40 bar - 580 p.s.i		50 bar - 725 p.s.i		60 bar - 870 p.s.i			
RPM	l/min	U.S.g.p.m.	HP	kW	HP	kW	HP	kW	HP	kW	HP	kW	HP	kW	kg	lb
400	82	21,7	1,0	0,7	4,4	3,2	6,4	4,7	8,4	6,2	10,3	7,6	12,6	9,3	28	62
450	92	24,3	1,3	0,9	4,9	3,6	7,2	5,3	9,4	6,9	11,6	8,5	14,1	10,4		
500	103,5	113	1,6	1,2	5,7	4,2	8,0	5,9	10,5	7,7	12,9	9,5	15,9	11,7		
550	113	29,9	2,1	1,5	6,3	4,6	8,9	6,5	11,5	8,5	14,3	10,5	17,4	12,8		
600	123	32,5	2,6	1,9	6,7	4,9	9,6	7,1	12,5	9,2	15,4	11,3	18,9	13,9		
650	128,5	33,9	2,8	2,1	7,2	5,3	10,1	7,4	13,2	9,7	16,2	11,9	19,7	14,5		

AVAILABLE VERSIONS · *VERSIONI DISPONIBILI*

A 1" 3/8 M - 1" 3/8 M

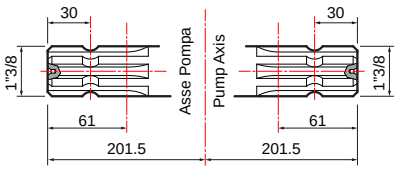

B Ø 35 M - 1" 3/8 M

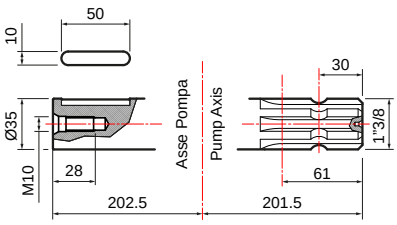

PUMPS AND IMPLEMENTS · *POMPA E APPLICAZIONI*

IMPLEMENTS · *APPLICAZIONI*	DRIVE-SHAFT TYPE · *TIPO DI ALBERO* Pump code · *Codice pompa*	IMPLEMENTS · *APPLICAZIONI*

Drive-shaft guard *Protezione cardano* **UNI EN ISO 4254**	**10002-01780**
Drive-shaft guard *Protezione cardano*	**10002-01741**
Splined shaft cap *Tappo albero M*	**00042-00117**

A

1” 3/8 M - 1” 3/8 M

YA 130
30049-00001
with feet / *con piedi*

YA 150
30046-00007
with feet / *con piedi*

Drive-shaft guard *Protezione cardano* **UNI EN ISO 4254**	**10002-01780**
Drive-shaft guard *Protezione cardano*	**10002-01741**
Splined shaft cap *Tappo albero M*	**00042-00117**

Pulley kit *Kit puleggia*	
5 grooves A Ø 320 *5 gole A Ø 320*	**10001-04558**

B

Ø 35 M - 1” 3/8 M

YA 130
30049-00002
with feet / *con piedi*

YA 150
30046-00009
with feet / *con piedi*

PUMP-MOUNTED CONTROL UNITS · *GRUPPI DI COMANDI SU POMPA*

VRS

	N. WAY *N. VIE*	HOSE TAIL *RACCORDO PORTAGOMMA* Ø	DELIVERY *MANDATA*	PART NUMBER *CODICE*
	1	24	Straight - *Dritto*	**10002-00926**

REMOTE CONTROL UNITS · *GRUPPI DI COMANDI A DISTANZA*

(For more details see p. 236 · *Per maggiori dettagli vedi pag. 236)*

HPR 2

	N. WAY *N. VIE*	PRESSURE *PRESSIONE* bar (p.s.i.)	PART NUMBER *CODICE*	Stellite valve version *Versione con valvola in stellite*	Hose tail kit *Kit raccordi porta gomma*	
	3	50 (725)	**42001-00115**	**42001-00184**	Ø 8x10 (n. 3 pcs/*pz*)	**00009-00996**

REMOTE CONTROL KITS · *KIT COMANDO A DISTANZA*

	Elbow fittings *Raccordi curvi*		Elbow fittings with self locking devices *Raccordi curvi con autobloccanti*		Straight fittings *Raccordi dritti*
	YA 150 - **00009-00877**		YA 130 - **10001-04631** YA 150 - **10001-04618**		YA 150 - **00009-01263**

ARGO SERIES

ARGO

	PRESSURE *PRESSIONE* bar (p.s.i.)	Without pressure gauge *Senza manometro*	With pressure gauge *Con manometro*
	50 (725)	**42001-00307**	**42001-00308**

ARGO HD

	PRESSURE *PRESSIONE* bar (p.s.i.)	Without pressure gauge *Senza manometro*	With pressure gauge *Con manometro*
	50 (725)	**42001-00305**	**42001-00306**

ARGO C

	PRESSURE *PRESSIONE* bar (p.s.i.)	Without pressure gauge *Senza manometro*	With pressure gauge *Con manometro*
	50 (725)	**42001-00311**	**42001-00312**

ARGO HDC

	PRESSURE *PRESSIONE* bar (p.s.i.)	Without pressure gauge *Senza manometro*	With pressure gauge *Con manometro*
	50 (725)	**42001-00309**	**42001-00310**

REMOTE CONTROL KITS · *KIT COMANDO A DISTANZA*

	Remote control adaptor kit *Kit piastra fissaggio a distanza*		Elbow fittings *Raccordi curvi*		Elbow fittings with self locking devices *Raccordi curvi con autobloccanti*
	00071-01795		YA 130 - **00009-00770** YA 150 - **00009-00877**		YA 130 - **10001-04618**

SAFETY VALVES · *VALVOLE DI SICUREZZA*

Not included
Non inclusa

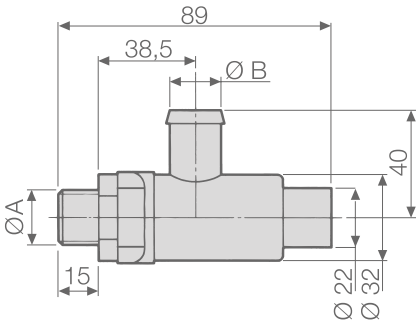

PUMPS *POMPE*	PART NUMBER *CODICE*	TECHNICAL FEATURES · *CARATTERISTICHE TECNICHE*			
		Ø A	Ø B mm (in)	PRESSURE *PRESSIONE* bar (p.s.i.)	Color *Colore*
YA 130	**10002-01441**	G 1/2	19 (0,75)	50 (725)	Red - *Rosso*
YA 150					

OTHER ACCESSORIES · *ALTRI ACCESSORI*

		PART NUMBER *CODICE*
	Ø 40 straight suction hose tail kit *Kit raccordo portagomma aspirazione dritto Ø 40*	**00009-00086**

MAINTENANCE SET · *KIT MANUTENZIONE*

SERIES *SERIE*	MODEL *MODELLO*	PART NUMBER *CODICE*
YA	130	**10001-01140**
	150	**10001-01141**

COMET BLOG: Growing Knowledge
BLOG COMET: Coltivare la Conoscenza

Components of a diaphragm pump

A diaphragm pump is composed of two basic parts: the transmission and the pumping unit. The diaphragm pump
converts the mechanical energy of a motor into the dynamic pressure of the pumped fluid.
The transmission transfers the mechanical energy from the motor to the pump and the pumping unit transforms the mechanical energy into fluid pressure.

TRANSMISSION
The rotational drive shaft receives energy from the engine which can be electric, combustion or hydraulic.
The conversion of the rotational movement (curved arrows) into oscillatory motion (straight arrows) is produced via a connecting rod-crank system, which connects the shaft to the piston which runs inside a cylinder or sleeve.

The transmission system is very similar to a two-stroke combustion engine, with the difference that in the engine the power is transmitted from the piston to the shaft, while in the pump, power is transmitted from the shaft to the piston and to the diaphragm.
All the mechanical components are contained in a crankcase in an oil bath with a specific lubricant (normally a 10W40, except for some pump models).

The piston is screwed to the central part of the diaphragm , which causes its oscillation and the periodic movement of suction and discharge.

The shaft realizes the conversion from rotational to oscillating movement, by way of an eccentric linked to the connecting rod. An eccentric is a circular-shaped element with a rotation axis external to the axis of the rotational shaft.

...Continue

I componenti delle pompe a membrana

I componenti fondamentali di una pompa a membrana, sono due: la trasmissione e l'unità di pompaggio.
La pompa a membrana converte l'energia meccanica di un motore in pressione dinamica del fluido pompato; la trasmissione: trasferisce l'energia meccanica dal motore alla pompa, mentre l'unità di pompaggio trasforma l'energia meccanica in pressione del fluido.

LA TRASMISSIONE
L'albero di trasmissione rotazionale riceve l'energia dal motore che può essere elettrico, a scoppio o idraulico. La trasformazione del movimento di rotazione (freccia curva) in movimento oscillatorio (freccia retta) si produce attraverso un sistema biella - manovella, che collega l'albero al pistone che scorre all'interno di un cilindro o camicia.

Il sistema di trasmissione è molto simile a quello di un motore a scoppio a due tempi, con la differenza che nel motore l'energia si trasmette dal pistone all'albero, mentre nella pompa la energia si trasmette dall'albero al pistone e alla membrana.
Tutti i componenti meccanici sono contenuti in un carter in un bagno di olio lubrificante specifico (normalmente un 10W40, con la eccezione di alcuni modelli di pompa).

Il pistone è avvitato alla parte centrale della membrana , il che determina la sua oscillazione ed il movimento periodico di aspirazione e mandata.

L'albero realizza la conversione tra rotazione e movimento oscillante per mezzo di un eccentrico collegato alla biella. Un eccentrico è un elemento di forma circolare con un asse di rotazione esterno rispetto a quello dell'albero di rotazione.

...Continua

READ THE FULL ARTICLE ON:
https://blog.comet-spa.com/diaphragm-pumps/components

LEGGI L'ARTICOLO COMPLETO SU:
https://blog.comet-spa.com/pompe-a-membrana/componenti

YB 75

HIGH PRESSURE PISTON PUMPS / *POMPE A PISTONI AD ALTA PRESSIONE*

HIGHLIGHTS

40 bar 580 p.s.i.
66 l/min 17,4 US gpm
600 rpm
6,9 HP 5,1 kW
Anodized Aluminium cataphoresis treatment *Alluminio Anodizzato trattamento cataforesi*

FEATURES

Configuration: 3 sliding pistons and ceramic cylinder. Parts in contact with spray liquid: anodized aluminium and cataphoresis treatment. Double seal with drip recovery. Patented piston oil guard anti-wear system.

CARATTERISTICHE

Configurazione: 3 pistoni striscianti con cilindro in ceramica. Parti a contatto con il liquido: alluminio anodizzato con trattamento cataforesi. Doppia guarnizione con recupero del gocciolamento. Sistema brevettato anti-usura dei paraolio pistoni.

BENEFITS

1. The plunger-mounted seal and its incomparable resistance to abrasion, provide long lasting tightness between wet parts and mechanical transmission.
2. Simplicity of maintenance due to the immediate accessibility of the wet parts.
3. Oversized components capable to stand torque, thrust and misalignments generated by the power drive.
4. Availability of shaft plugs in 1” 3/8 splined M or F.

BENEFICI

1. *La guarnizione su pistone e la sua resistenza all'abasione, forniscono una tenuta di lunga durata tra le parti a contatto con fluidi e la trasmissione meccanica.*
2. *Semplicità di manutenzione grazie all'immediata accessibilità alle parti a contatto con i fluidi.*
3. *Componenti sovradimensionati in grado di resistere alla coppia, alle spinte e ai disallineamenti generati dalla trasmissione di potenza.*
4. *Disponibilità di coperchi presa di forza in versione scanalata M o F 1" 3/8.*

APPLICATIONS · *APPLICAZIONI*

Air blast sprayers
Atomizzatori

Firefighting
Antincendio

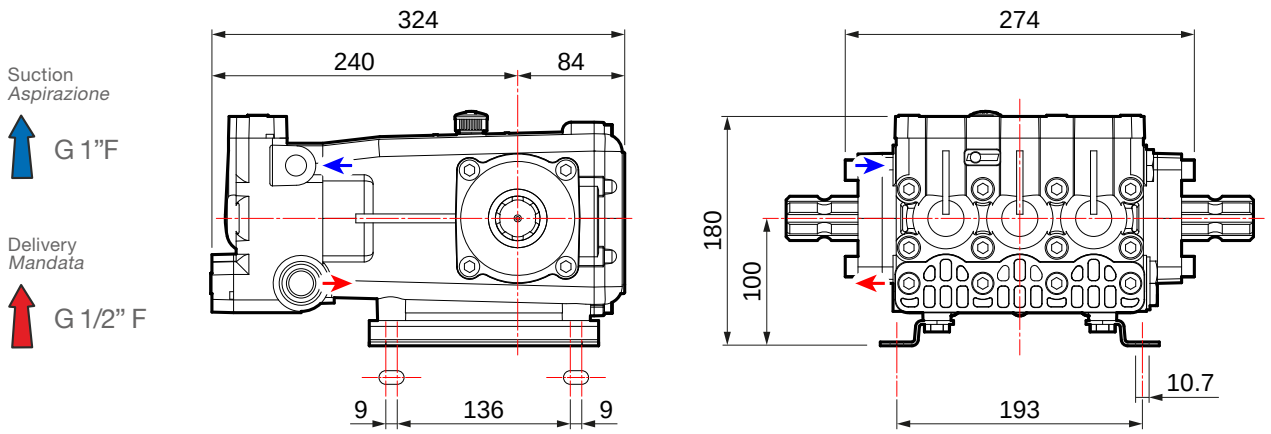

TECNICAL FEATURES · *CARATTERISTICHE TECNICHE*

YB 75			0 bar - 0 p.s.i		20 bar - 290 p.s.i		30 bar - 435 p.s.i		40 bar - 580 p.s.i			
RPM	l/min	U.S.g.p.m.	HP	kW	HP	kW	HP	kW	HP	kW	kg	lb
400	44	11,6	0,4	0,3	2,6	1,9	3,6	2,6	4,6	3,4		
450	49	13,1	0,4	0,3	2,9	2,1	4,0	2,9	5,1	3,8		
500	55	14,5	0,5	0,4	3,2	2,3	4,4	3,3	5,7	4,2	17	37,5
550	60	16,0	0,5	0,4	3,6	2,6	4,9	3,6	6,4	4,7		
600	66	17,4	0,5	0,3	3,9	2,9	5,3	3,9	6,9	5,1		

AVAILABLE VERSIONS · *VERSIONI DISPONIBILI*

A 1" 3/8 M - 1" 3/8 M

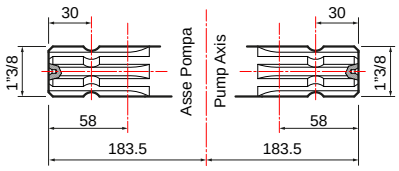

B 1" 3/8 M - 1" 3/8 F

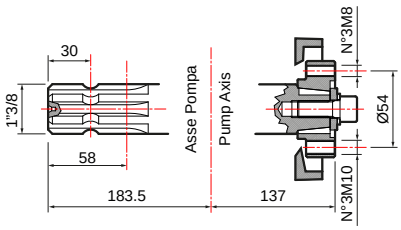

PUMPS AND IMPLEMENTS · *POMPA E APPLICAZIONI*

IMPLEMENTS · *APPLICAZIONI*	DRIVE-SHAFT TYPE · *TIPO DI ALBERO* Pump code · *Codice pompa*	IMPLEMENTS · *APPLICAZIONI*

Drive-shaft guard *Protezione cardano* **UNI EN ISO 4254**	**10002-01783**
Drive-shaft guard *Protezione cardano*	**10002-01754**
Splined shaft cap *Tappo albero M*	**00042-00117**

A

1” 3/8 M - 1” 3/8 M

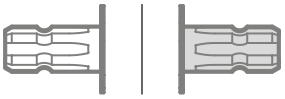

YB 75
30065-00001
with feet / *con piedi*

Drive-shaft guard *Protezione cardano* **UNI EN ISO 4254**	**10002-01783**
Drive-shaft guard *Protezione cardano*	**10002-01754**
Splined shaft cap *Tappo albero M*	**00042-00117**

B

1” 3/8 M - 1” 3/8 F

YB 75
30065-00002
with feet / *con piedi*

Gas engine gearboxes *Riduttori per motore a scoppio*	
Extension 4 (SAE J 609 a) R.R: 1 : 6,44 - 3600 rpm	**10001-04663**
Extension 4 (SAE J 609 a) R.R: 1 : 6,44 - 3600 rpm	**10001-04664**
Gearbox for electric motor *Riduttore per motore elettrico*	
Gr. 112 (Hz 50 - 2 poles / *poli*) R.R. 1 : 5,09 - 2800 rpm	**10001-04665**
Hydraulic motor adapter *Adattatore per motore idraulico*	
Ø 25 mm cyl. shaft 8 mm key *Albero cilindrico Ø 25 mm con linguetta 8 mm*	**10001-00536**
Pulley kit *Kit puleggia*	
2 grooves A Ø 247 *2 gole A Ø 247*	**10001-04549**
2 grooves A Ø 292 *2 gole A Ø 292*	**10001-04550**
3 grooves A Ø 300 *3 gole A Ø 300*	**10001-04559**
3 grooves A Ø 350 *3 gole A Ø 350*	**10001-04540**

Gearboxes / *Riduttori*. Adapters / *Adattatori*. Pulleys / *Pulegge*. Overgearboxes / *Moltiplicatori*. Guards / *Protezioni*.

PUMP-MOUNTED CONTROL UNITS · *GRUPPI DI COMANDI SU POMPA*

GCP 3V

	N. WAY *N. VIE*	PRESSURE *PRESSIONE* bar (p.s.i.)	PART NUMBER *CODICE*	On pump hose tail kit *Kit raccordo su pompa* (Necessary/*Obbligatoro*)
	3	40 (580)	**42001-00019**	**00009-01133**

REMOTE CONTROL UNITS · *GRUPPI DI COMANDI A DISTANZA*

(For more details see p. 236 · *Per maggiori dettagli vedi pag. 236)*

GCP 3V

	N. WAY *N. VIE*	PRESSURE *PRESSIONE* bar (p.s.i.)	PART NUMBER *CODICE*
	3	40 (580)	**42001-00019**

REMOTE CONTROL KITS · *KIT COMANDO A DISTANZA*

	Straight fittings G1/2" *Raccordi dritti G1/2"*		Straight fittings with self locking devices G1/2" *Raccordi dritti con autobloccanti G1/2"*
	10001-04630		**10001-04629**

HPR 2

	N. WAY *N. VIE*	PRESSURE *PRESSIONE* bar (p.s.i.)	PART NUMBER *CODICE*	Stellite valve version *Versione con valvola in stellite*	Hose tail kit *Kit raccordi porta gomma*	
	3	40 (580)	**42001-00117**	**On request / Su richiesta**	Ø 8x10 (n. 3 pcs/*pz*)	**00009-00996**

REMOTE CONTROL KITS · *KIT COMANDO A DISTANZA*

	Straight fittings with self locking devices *Raccordi dritti con autobloccanti*
	10001-04631

VR 40

	PRESSURE *PRESSIONE* bar (p.s.i.)	Without pressure gauge *Senza manometro*	With pressure gauge *Con manometro*
	40 (580)	**42001-00051**	**42001-00036**

ARGO SERIES

ARGO

	PRESSURE *PRESSIONE* bar (p.s.i.)	Without pressure gauge *Senza manometro*	With pressure gauge *Con manometro*
	50 (725)	**42001-00307**	**42001-00308**

ARGO HD

	PRESSURE *PRESSIONE* bar (p.s.i.)	Without pressure gauge *Senza manometro*	With pressure gauge *Con manometro*
	50 (725)	**42001-00305**	**42001-00306**

ARGO C

	PRESSURE *PRESSIONE* bar (p.s.i.)	Without pressure gauge *Senza manometro*	With pressure gauge *Con manometro*
	50 (725)	**42001-00311**	**42001-00312**

ARGO HDC

	PRESSURE *PRESSIONE* bar (p.s.i.)	Without pressure gauge *Senza manometro*	With pressure gauge *Con manometro*
	50 (725)	**42001-00309**	**42001-00310**

REMOTE CONTROL KITS · *KIT COMANDO A DISTANZA*

	Remote control adaptor kit *Kit piastra fissaggio a distanza*		Elbow fittings *Raccordi curvi*		Elbow fittings with self locking devices *Raccordi curvi con autobloccanti*
	00071-01795		**00009-00877**		**10001-04618**

SAFETY VALVES · *VALVOLE DI SICUREZZA*

Not included
Non inclusa

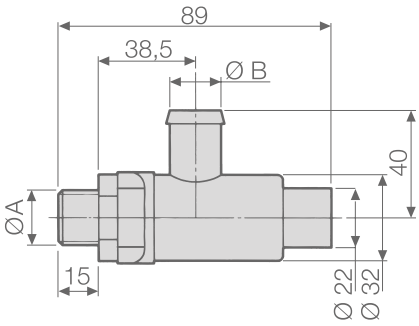

PUMPS *POMPE*	PART NUMBER *CODICE*	TECHNICAL FEATURES · *CARATTERISTICHE TECNICHE*			
		Ø A	Ø B mm (in)	PRESSURE *PRESSIONE* bar (p.s.i.)	Color *Colore*
YB 75	**10002-01446**	G 3/8	13 (0,51)	40 (580)	Orange - *Arancio*

OTHER ACCESSORIES · *ALTRI ACCESSORI*

	Ø 30 straight suction hose tail kit *Kit raccordo portagomma aspirazione dritto Ø 30*	PART NUMBER *CODICE* **00009-00161**
	Ø 30 elbow suction hose tail kit *Kit raccordo portagomma aspirazione curvo Ø 30*	PART NUMBER *CODICE* **00009-00289**

MAINTENANCE SET · *KIT MANUTENZIONE*

SERIES *SERIE*	MODEL *MODELLO*	PART NUMBER *CODICE*
YB	75	**10001-01306**

COMET BLOG: Growing Knowledge
BLOG COMET: Coltivare la Conoscenza

Everything you need to know about diaphragm pumps

Diaphragm pumps, in agriculture, are essential tools for different stages of cultivation, used in every spray boom system or sprayers.

In this article, therefore, we will find out about the features, operation, benefits, how to maintain and fix malfunctions of diaphragm pumps, so that you can choose the most suitable one for your farming operation.

WHAT A DIAPHRAGM PUMP LOOKS LIKE

The diaphragm pumps are ideal for spraying and weeding treatments of agricultural crops such as cereals, vegetables, orchards, vineyards and olive groves.

In fact, among the main benefits of their use in agriculture are excellent priming and self-priming, good dry-running and mechanical-chemical resistance to chemicals.

The main feature that distinguishes the diaphragm pump from other types of volumetric reciprocating pumps is that it has an elastic separating element between the mechanical components and the processed liquid circuit, keeping the pumping chamber and transmission separate, thus preventing the fluid from coming into contact with the mechanical components and the oil, causing serious damage to the pump.

Let's use a "home-made" example to help us: we can compare the diaphragm pump to an injection syringe.
In an agricultural pump, therefore, the diaphragm consists of a rubber disk screwed onto the piston.

...Continue

Tutto ciò che devi sapere sulle pompe a membrana

Le pompe a membrana, in agricoltura, sono strumenti indispensabili per diverse fasi della coltivazione, impiegate in ogni impianto a barre irroratrici o negli atomizzatori.

In questo articolo, quindi, scopriremo caratteristiche, funzionamento, vantaggi, come fare manutenzione e come risolvere i malfunzionamenti delle pompe a membrana, così da poter scegliere quella più adatta alla tua attività agricola.

COME È FATTA UNA POMPA A MEMBRANA

Le pompe a membrana sono ideali per i trattamenti di irrorazione e diserbo di colture agricole come cereali, ortaggi, frutteti, vigneti e uliveti.

Tra i principali vantaggi del loro utilizzo in campo agricolo, infatti, ci sono l'eccellente capacità di adescamento ed auto-adescamento, la buona capacità di funzionamento a secco e la resistenza meccanico-chimica e alle sostanze chimiche.

La caratteristica principale che contraddistingue la pompa a membrana dagli altri tipi di pompe volumetriche alternative è quella di avere un elemento elastico di separazione tra i componenti meccanici e il circuito del liquido processato, mantenendo la camera di pompaggio e la trasmissione separate, evitando così che il fluido entri in contatto con gli organi meccanici e l'olio, causando gravi danni per la pompa.

Aiutandoci con un esempio "casalingo", possiamo paragonare la pompa a membrana a una siringa per iniezioni.
In una pompa agricola, quindi, la membrana è costituita da un disco di gomma avvitato sul pistone.

...Continua

READ THE FULL ARTICLE ON:
https://blog.comet-spa.com/diaphragm-pumps/everything-you-need-to-know-about-diaphragm-pumps

LEGGI L'ARTICOLO COMPLETO SU:
https://blog.comet-spa.com/pompe-a-membrana/tutto-ciò-che-devi-sapere-sulle-pompe-a-membrana

YB 150

HIGH PRESSURE PISTON PUMPS / *POMPE A PISTONI AD ALTA PRESSIONE*

HIGHLIGHTS

- 40 bar
  580 p.s.i.
- 132 l/min
  34,8 US gpm
- 600 rpm
- 13,9 HP
  10,2 kW
- Anodized Aluminium cataphoresis treatment
  Alluminio Anodizzato trattamento cataforesi

FEATURES

Configuration: 6 sliding pistons and ceramic cylinder. Parts in contact with spray liquid: anodized aluminium and cataphoresis treatment. Double seal with drip recovery. Patented piston oil guard anti-wear system. Single-connection suction.

CARATTERISTICHE

Configurazione: 6 pistoni striscianti con cilindro in ceramica. Parti a contatto con il liquido: alluminio anodizzato con trattamento cataforesi. Doppia guarnizione con recupero del gocciolamento. Sistema brevettato anti-usura dei paraolio pistoni. Aspirazione con unico raccordo.

BENEFITS

1. The plunger-mounted seal and its incomparable resistance to abrasion, provide long lasting tightness between wet parts and mechanical transmission.
2. Simplicity of maintenance due to the immediate accessibility of the wet parts.
3. Oversized components capable to stand torque, thrust and misalignments generated by the power drive.
4. Availability of shaft plugs in 1” 3/8 splined M or F.

BENEFICI

1. *La guarnizione su pistone e la sua resistenza all'abasione, forniscono una tenuta di lunga durata tra le parti a contatto con fluidi e la trasmissione meccanica.*
2. *Semplicità di manutenzione grazie all'immediata accessibilità alle parti a contatto con i fluidi.*
3. *Componenti sovradimensionati in grado di resistere alla coppia, alle spinte e ai disallineamenti generati dalla trasmissione di potenza.*
4. *Disponibilità di coperchi presa di forza in versione scanalata M o F 1" 3/8.*

APPLICATIONS · *APPLICAZIONI*

Air blast sprayers
Atomizzatori

Firefighting
Antincendio

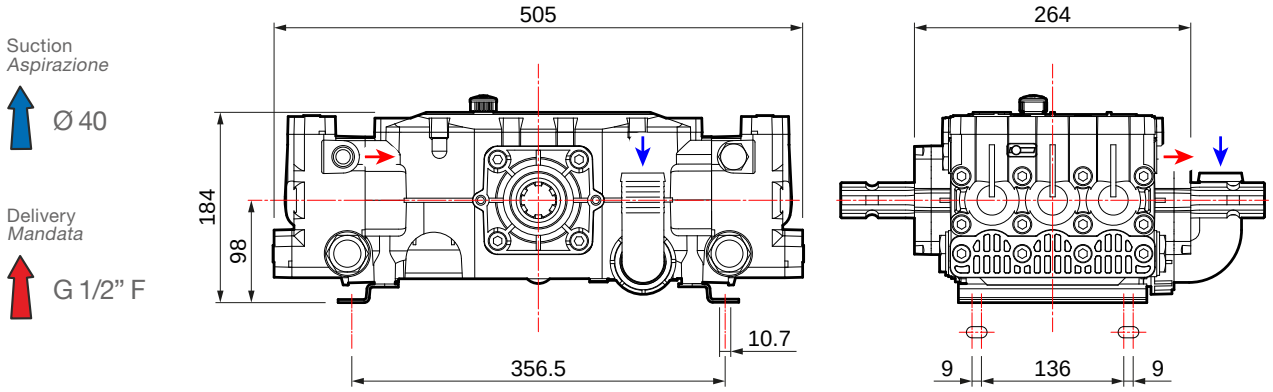

TECNICAL FEATURES · *CARATTERISTICHE TECNICHE*

YB 150			0 bar - 0 p.s.i		20 bar - 290 p.s.i		30 bar - 435 p.s.i		40 bar - 580 p.s.i			
RPM	l/min	U.S.g.p.m.	HP	kW	HP	kW	HP	kW	HP	kW	kg	lb
400	88	23,2	0,8	0,6	5,1	3,8	7,1	5,2	9,1	6,7		
450	99	26,1	0,9	0,6	5,7	4,2	8,0	5,9	10,3	7,6		
500	110	29,0	1,0	0,7	6,4	4,7	8,9	6,5	11,4	8,4	30	66,1
550	121	31,9	1,0	0,7	7,1	5,2	9,8	7,2	12,7	9,4		
600	132	34,8	0,9	0,7	7,9	5,8	10,7	7,8	13,9	10,2		

AVAILABLE VERSIONS · *VERSIONI DISPONIBILI*

A 1" 3/8 M - 1" 3/8 M

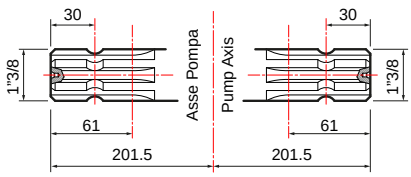

B Ø 35 M - 1" 3/8 M

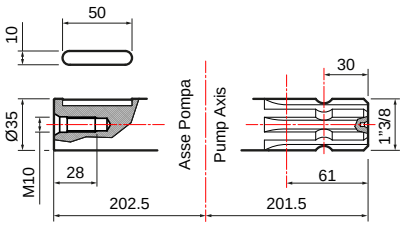

PUMPS AND IMPLEMENTS · *POMPA E APPLICAZIONI*

IMPLEMENTS · *APPLICAZIONI*	DRIVE-SHAFT TYPE · *TIPO DI ALBERO* Pump code · *Codice pompa*	IMPLEMENTS · *APPLICAZIONI*

Drive-shaft guard *Protezione cardano* **UNI EN ISO 4254**	**10002-01780**
Drive-shaft guard *Protezione cardano*	**10002-01741**
Splined shaft cap *Tappo albero M*	**00042-00117**

A

1” 3/8 M - 1” 3/8 M

YB 150
30063-00001
with feet / *con piedi*

Drive-shaft guard *Protezione cardano* **UNI EN ISO 4254**	**10002-01780**
Drive-shaft guard *Protezione cardano*	**10002-01741**
Splined shaft cap *Tappo albero M*	**00042-00117**

Pulley kit *Kit puleggia*	
5 grooves A Ø 320 *5 gole A Ø 320*	**10001-04558**

B

Ø 35 M - 1” 3/8 M

YB 150
30063-00002
with feet / *con piedi*

Gearboxes / *Riduttori.* **Adapters / *Adattatori.*** **Pulleys / *Pulegge.*** **Overgearboxes / *Moltiplicatori.*** **Guards / *Protezioni.***

PUMP-MOUNTED CONTROL UNITS · *GRUPPI DI COMANDI SU POMPA*

VRS

	N. WAY *N. VIE*	HOSE TAIL *RACCORDO PORTAGOMMA* Ø	DELIVERY *MANDATA*	PART NUMBER *CODICE*
	1	24	Straight - *Dritto*	**10002-00926**

REMOTE CONTROL UNITS · *GRUPPI DI COMANDI A DISTANZA*

(For more details see p. 236 · *Per maggiori dettagli vedi pag. 236)*

HPR 2

	N. WAY *N. VIE*	PRESSURE *PRESSIONE* bar (p.s.i.)	PART NUMBER *CODICE*	Stellite valve version *Versione con valvola in stellite*	Hose tail kit *Kit raccordi porta gomma*	
	3	40 (580)	**42001-00117**	**On request / Su richiesta**	Ø 8x10 (n. 3 pcs/*pz*)	**00009-00996**

REMOTE CONTROL KITS · *KIT COMANDO A DISTANZA*

	Elbow fittings *Raccordi curvi*		Elbow fittings with self locking devices *Raccordi curvi con autobloccanti*
	00009-00877		**10001-04618**

ARGO SERIES

ARGO

	PRESSURE *PRESSIONE* bar (p.s.i.)	Without pressure gauge *Senza manometro*	With pressure gauge *Con manometro*
	50 (725)	**42001-00307**	**42001-00308**

ARGO HD

	PRESSURE *PRESSIONE* bar (p.s.i.)	Without pressure gauge *Senza manometro*	With pressure gauge *Con manometro*
	50 (725)	**42001-00305**	**42001-00306**

ARGO C

	PRESSURE *PRESSIONE* bar (p.s.i.)	Without pressure gauge *Senza manometro*	With pressure gauge *Con manometro*
	50 (725)	**42001-00311**	**42001-00312**

ARGO HDC

	PRESSURE *PRESSIONE* bar (p.s.i.)	Without pressure gauge *Senza manometro*	With pressure gauge *Con manometro*
	50 (725)	**42001-00309**	**42001-00310**

REMOTE CONTROL KITS · *KIT COMANDO A DISTANZA*

	Remote control adaptor kit *Kit piastra fissaggio a distanza*		Elbow fittings *Raccordi curvi*		Elbow fittings with self locking devices *Raccordi curvi con autobloccanti*
	00071-01795		**00009-00877**		**10001-04618**

OTHER ACCESSORIES · *ALTRI ACCESSORI*

	Ø 40 straight suction hose tail kit *Kit raccordo portagomma aspirazione dritto Ø 40*	PART NUMBER *CODICE*
		00009-00086

MAINTENANCE SET · *KIT MANUTENZIONE*

SERIES *SERIE*	MODEL *MODELLO*	PART NUMBER *CODICE*
YB	150	**10001-01307**

Control units
Gruppi di comando

Just like any other positive-displacement pump, the diaphragm pump must include in its standard circuit a **control unit** equipped with a by-pass on the delivery line. This element has a dual function:

- **to adjust the pressure/flow rate**, so that the liquid is dispensed according to the desired parameters and to achieve the best possible result without damaging plants or soil;
- to prevent the pressure generated from exceeding the **maximum pressure allowed** by the pump itself, so as to avoid failure or damage to the tools.

In general, a control unit consists of the following elements:

- a master valve, for the main closure;
- a pressure/flow rate control valve (optional in some versions);
- a by-pass to return the excess flow to the tank;
- a valve or sectional taps, to distribute the flow to the various lines;
- a pressure gauge.

*Proprio come qualsiasi altra pompa che funzioni con dislocamento positivo, la pompa a membrana deve includere nel suo circuito-tipo un **gruppo di comando** dotato di by-pass sulla linea di mandata.*
Tale elemento svolge una doppia funzione:

- ***regolare la pressione/portata**, affinché il liquido da erogare sia emesso secondo i parametri desiderati, così da ottenere il miglior risultato possibile, senza danneggiare piante né terreno;*
- *evitare che la pressione generata superi la **pressione massima consentita** dalla pompa stessa, così da evitare guasti o danni strumentali.*

In linea generale, un gruppo di comando è composto dai seguenti elementi:

- *una valvola generale, per la chiusura principale;*
- *una valvola di regolazione della pressione/portata (optional in alcune versioni);*
- *un by-pass necessario per il ritorno del flusso in eccesso alla cisterna;*
- *una valvola o dei rubinetti di sezione, per distribuire il flusso alle varie linee;*
- *un manometro.*

Control Units *Gruppi di Comando*	ON PUMP *SU POMPA*	REMOTE *A DISTANZA*	bar	p.s.i.	l/min	U.S.g.p.m.	n°	kg	Lb
GENIUS PP	●		15	220	25	6,6	-	0,8	1,76
GENIUS PA	●		15	220	25	6,6	-	0,8	1,76
			20	290	25	6,6	-	0,8	1,76
VR 10	●		10	145	50	13,2	-	0,3	0,66
VR 15	●		15	220	50	13,2	-	0,5	1,1
HYDRA	●	●	20	290	50	13,2	1/2	0,9	2
SIRIUS	●	●	15	220	40	10,6	2/3	0,9	2
			30	435	40	10,6	2/3	0,9	2
			40	580	50	13,2	2/3	0,9	2
POLARIS		●	15	220	50	13,2	2/3	1,2	2,6
			30	435	50	13,2	2/3	1,2	2,6
			40	580	50	13,2	2/3	1,2	2,6
GCP 20	●		20	290	40	10,6	-	0,29	0,64
GCP 30	●		30	435	55	14,5	-	0,29	0,64
GCP 2V	●		40	580	40	10,6	2	1	2,2
GCP 3V	●	●	15	220	100	26,4	3	1,2	2,6
			20	290	100	26,4	3	1,2	2,6
			30	435	100	26,4	3	1,2	2,6
			40	580	100	26,4	3	1,2	2,6
			50	725	100	26,4	3	1,2	2,6
HPR 2		●	20	290	150	39,7	3	2,6	5,7
			40	580	150	39,7	3	2,6	5,7
			50	725	150	39,7	3	2,6	5,7
VR 20		●	20	290	100	26,4	-	0,96	2,12
VR 40		●	40	580	100	26,4	-	0,96	2,12
GEMINI	●		40	580	50	13,2	2	0,9	2
ARGO		●	50	725	180	47,6	2/4	3,5	7,7
ARGO-C		●	50	725	180	47,6	2/4	4,2	9,2
ARGO HD		●	50	725	180	47,6	2/4	4,9	10,8
ARGO HDC		●	50	725	180	47,6	2/4	5,6	12,3
VRS	●		50	725	240	63,4	-	2,6	5,7

PRESSURE GAUGE WITH LOGARITHMIC SCALE
MANOMETRO CON SCALA LOGARITMICA

New WIKA pressure gauge with logarithmic (isometric) scale and graduation in accordance with the EN 12761 standard. G1/4B radial mount, stainless steel body, filling liquid: glycerine. Optional for the following control units: GCP, HPR2, VR40, ARGO, ARGO-C, ARGO HD and ARGO HDC.

Nuovo manometro WIKA con scala di lettura logaritmica (isometrica) e graduazione secondo EN12761. Attacco radiale G1/4B, cassa in inox, liquido di riempimento: glicerina. Opzionale per gruppi di comando GCP, HPR2, VR40, ARGO, ARGO-C, ARGO HD e ARGO HDC.

PART NUMBER
CODICE

00069-00104

Control Units *Gruppi di Comando*	BPX	BP - BPS - BPV					MC	MP		P			APS						IDS		YA		YB	
	25	20/15 40 K	75 60 K 105 K 125 K 110 115 135	151 K	171 K 205 K	241 281 160 200 260	20/20 25	20 30	55	36/10 36/15	48 48 AP	40/20	31 41	51	61 71 96	101 121	145	141 166	960	1201 1401 1501 1701 2001 1000 1400 2200 2600	65 75	130 150	75	150
GENIUS 15	●																							
GENIUS 20	●																							
VR 10										●														
VR 15										●														
HYDRA							● ○																	
SIRIUS		● ○						● ○			● ○			● ○										
POLARIS		○						○			○			○										
GCP 20												●												
GCP 30									●															
GCP 2 VIE													●											
GCP 3 VIE		● ○	● ○						○		● ○		○	● ○	● ○	● ○			○		● ○		● ○	
HPR 2			○	○										○	○	○	○	○	○	○	○	○	○	○
VR 20 **VR 40**			○											○	○								○	
GEMINI													●											
ARGO **ARGO HD** **ARGO C** **ARGO HDC**														○	○	○	○	○	○	○	○	○	○	○
VRS																	●		●	●		●		

● = On pump / *Su pompa.* ○ = Remote / *A distanza.*

VR 10 · VR 15

LOW PRESSURE PUMP CONTROL UNITS / *GRUPPI DI COMANDO POMPE A BASSA PRESSIONE*

HIGHLIGHTS

- 10 - 15 bar
  145 - 217 p.s.i.
- 50 l/min
  13,2 US gpm
- Polyamide
  Poliammide
  Polypropylene
  Polipropilene
  Stainless Steel
  Acciaio Inox

FEATURES

Parts in contact with spray liquid: polypropylene and AISI 316-L stainless steel on VR 10, poliamide and AISI 316-L stainless steel on VR 15. Shut off pressure lever. Constant pressure regulation valve. Manometer on VR 15.

CARATTERISTICHE

Parti a contatto con il liquido: polipropilene e acciaio AISI 316-L per VR 10, poliammide e acciaio AISI 316-L per VR 15. Leva di azzeramento pressione. Valvola regolazione a pressione costante. Manometro per VR 15.

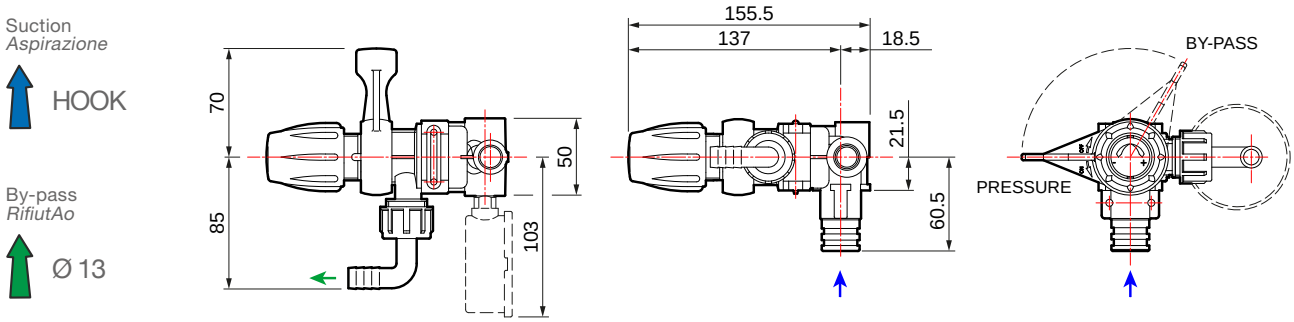

TECNICAL FEATURES · *CARATTERISTICHE TECNICHE*

CONTROL UNIT *GRUPPO DI COMANDO*	PART NUMBER *CODICE*	N. WAY *N. VIE*	bar	p.s.i.	l/min	U.S.g.p.m.	kg	lb	ON PUMP *SU POMPA*	REMOTE *A DISTANZA*	PUMPS *POMPE*
VR 10	**42001-00153**	-	10	145	50	13,2	0,3	0,66	●	-	**P 36/10**
VR 15	**42001-00154**	-	15	217	50	13,2	0,5	1,1	●	-	**P 36/15**

HYDRA

LOW PRESSURE PUMP CONTROL UNITS / *GRUPPI DI COMANDO POMPE A BASSA PRESSIONE*

HIGHLIGHTS

- 20 bar
  290 p.s.i.
- 50 l/min
  13,2 US gpm
- Polyamide
  Poliammide

FEATURES

Shut off pressure lever. Constant pressure regulation valve. 1/2 outlets.

CARATTERISTICHE

Leva di azzeramento pressione. Valvola regolazione a pressione costante. 1/2 vie.

Suction
Aspirazione
G 1/2 M

Delivery
Mandata
Ø 8

By-pass
Rifiuto
Ø 13

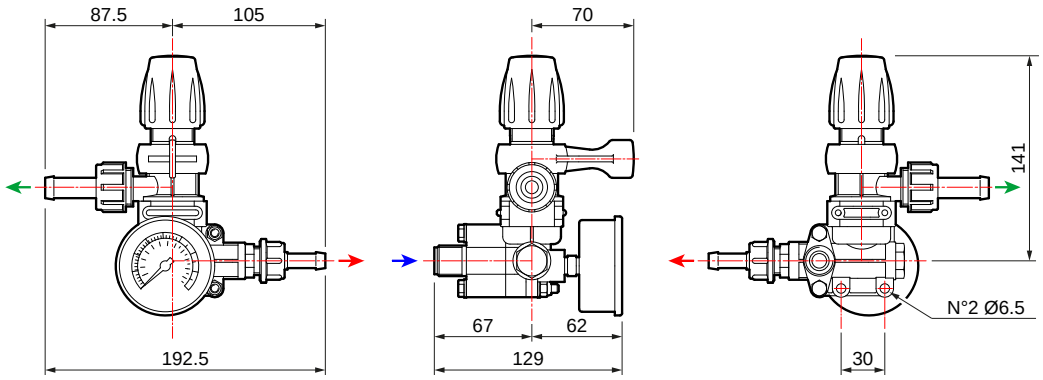

TECNICAL FEATURES · *CARATTERISTICHE TECNICHE*

CONTROL UNIT *GRUPPO DI COMANDO*	PART NUMBER *CODICE*	N. WAY *N. VIE*	bar	p.s.i.	l/min	U.S.g.p.m.	kg	lb	ON PUMP *SU POMPA*	REMOTE *A DISTANZA*	PUMPS *POMPE*
HYDRA	**42001-00829**	1 - 2	20	290	50	13,2	0,9	2	●	●	**MC 20/20**

SIRIUS

LOW-MEDIUM-HIGH PRESSURE PUMP CONTROL UNITS / *GRUPPI DI COMANDO POMPE A BASSA-MEDIA-ALTA PRESSIONE*

HIGHLIGHTS

- 40 bar
  580 p.s.i.
- 50 l/min
  13,2 US gpm
- Polyamide
  Poliammide

FEATURES

Shut off pressure lever. Constant pressure regulation valve. 2/3 outlets.

CARATTERISTICHE

Leva di azzeramento pressione. Valvola regolazione a pressione costante. 2/3 vie.

Suction
Aspirazione
HOOK

Delivery
Mandata
Ø 10

By-pass
Rifiuto
Ø 19

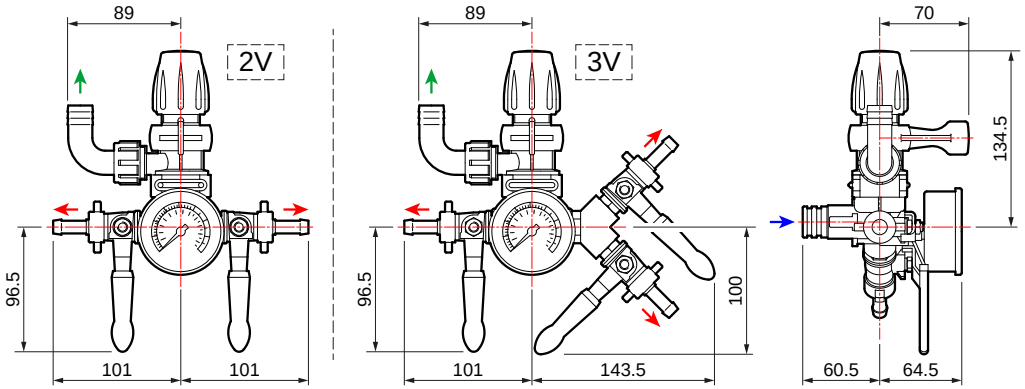

TECNICAL FEATURES · *CARATTERISTICHE TECNICHE*

CONTROL UNIT *GRUPPO DI COMANDO*	PART NUMBER *CODICE*	N. WAY *N. VIE*	bar	p.s.i.	l/min	U.S.g.p.m.	kg	lb	ON PUMP *SU POMPA*	REMOTE *A DISTANZA*	PUMPS *POMPE*
SIRIUS	**42001-00061**	2	15	217	40	10,6	0,9	2	●	●	**BP 20/15 - BP 40 K**
	42001-00087	3									
	42001-00062	2	30	435	40	10,6	0,9	2	●	●	**MP 20 - MP 30 P 48**
	42001-00088	3									
	42001-00159	2	40	580	50	13,2	0,9	2	●	●	**APS 51**
	42001-00103	3									

POLARIS

LOW-MEDIUM-HIGH PRESSURE PUMP CONTROL UNITS / *GRUPPI DI COMANDO POMPE A BASSA-MEDIA-ALTA PRESSIONE*

HIGHLIGHTS

- 40 bar
  580 p.s.i.
- 50 l/min
  13,2 US gpm
- Polyamide
  Poliammide

FEATURES

Shut off pressure lever. Constant pressure regulation valve. 2/3 outlets.

CARATTERISTICHE

Leva di azzeramento pressione. Valvola regolazione a pressione costante. 2/3 vie.

Suction
Aspirazione
G 1/2 M

Delivery
Mandata
Ø 10

By-pass
Rifiuto
Ø 19

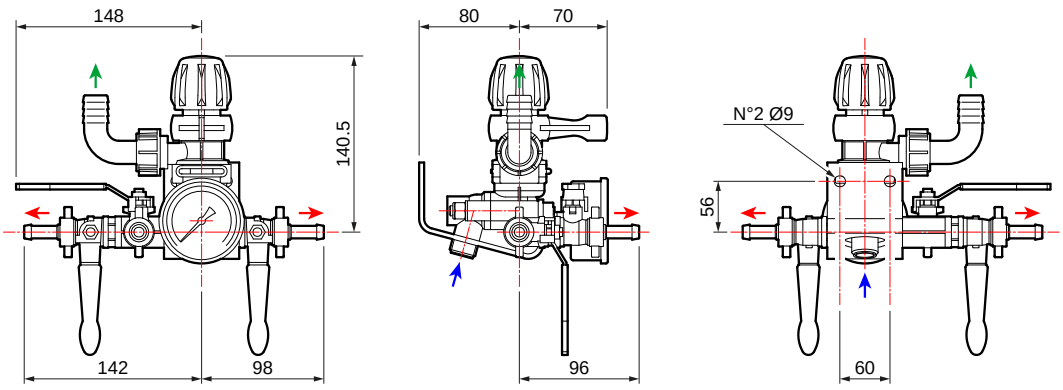

TECNICAL FEATURES · *CARATTERISTICHE TECNICHE*

CONTROL UNIT *GRUPPO DI COMANDO*	PART NUMBER *CODICE*	N. WAY *N. VIE*	bar	p.s.i.	l/min	U.S.g.p.m.	kg	lb	ON PUMP *SU POMPA*	REMOTE *A DISTANZA*	PUMPS *POMPE*
POLARIS	**42001-00063**	3	15	217	50	13,2	1,2	2,6	-	●	**BP 20/15 - BP 40 K**
	42001-00316	3	30	435	50	13,2	1,2	2,6	-	●	**MP 20 - MP 30 P 48**
	42001-00318	2	40	580	50	13,2	1,2	2,6	-	●	**APS 31 - APS 41 - APS 51**
	42001-00320	3									

GCP 2V

LOW-MEDIUM-HIGH PRESSURE PUMP CONTROL UNITS / *GRUPPI DI COMANDO POMPE A BASSA-MEDIA-ALTA PRESSIONE*

HIGHLIGHTS

- 40 bar
  580 p.s.i.
- 40 l/min
  10,6 US gpm
- Polyamide
  Poliammide

FEATURES

Shut off pressure lever. Constant pressure regulation valve. 2 outlets.

CARATTERISTICHE

Leva di azzeramento pressione. Valvola regolazione a pressione costante. 2 vie.

Suction
Aspirazione
FLANGE

Delivery
Mandata
Ø 10

By-pass
Rifiuto
Ø 13

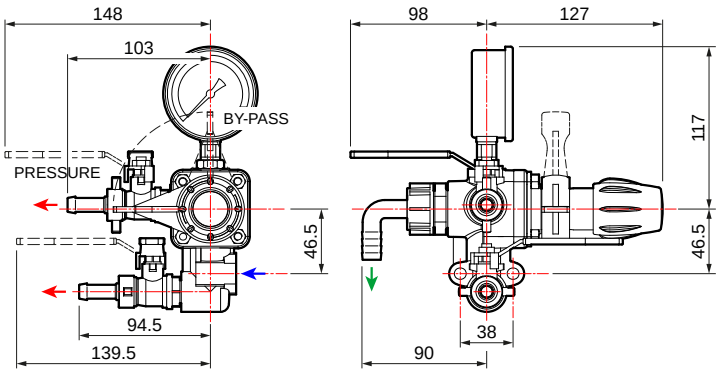

TECNICAL FEATURES · *CARATTERISTICHE TECNICHE*

CONTROL UNIT *GRUPPO DI COMANDO*	PART NUMBER *CODICE*	N. WAY *N. VIE*	bar	p.s.i.	l/min	U.S.g.p.m.	kg	lb	ON PUMP *SU POMPA*	REMOTE *A DISTANZA*	PUMPS *POMPE*
GCP 2V	**42001-00056**	2	40	580	40	10,6	1,0	2,2	●	-	**APS 31 - APS 41**

GCP 3V

LOW-MEDIUM-HIGH PRESSURE PUMP CONTROL UNITS / *GRUPPI DI COMANDO POMPE A BASSA-MEDIA-ALTA PRESSIONE*

HIGHLIGHTS

- 50 bar
  725 p.s.i.
- 100 l/min
  26,4 US gpm
- Polyamide
  Poliammide

FEATURES

Shut off pressure lever. Constant pressure regulation valve. 3 outlets.

CARATTERISTICHE

Leva di azzeramento pressione. Valvola regolazione a pressione costante. 3 vie.

Suction
Aspirazione
HOOK

Delivery
Mandata
Ø 10

By-pass
Rifiuto
Ø 23

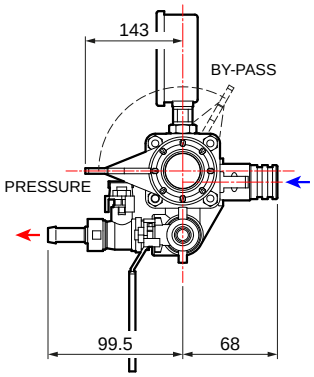

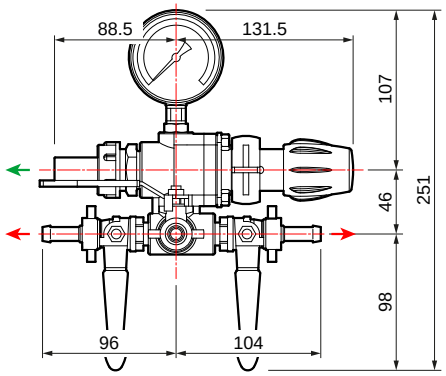

TECNICAL FEATURES · *CARATTERISTICHE TECNICHE*

CONTROL UNIT *GRUPPO DI COMANDO*	PART NUMBER *CODICE*	N. WAY *N. VIE*	bar	p.s.i.	l/min	U.S.g.p.m.	kg	lb	ON PUMP *SU POMPA*	REMOTE *A DISTANZA*	PUMPS *POMPE*
GCP 3V	42001-00031	3	15	217	100	26,4	1,2	2,6	●	●	BP 20/15 - BP 40 K
	42001-00014	3	20	290	100	26,4	1,2	2,6	●	●	BP 75 - BP 60 K
	42001-00017	3	30	435	100	26,4	1,2	2,6	●	●	MP 55 - P 48
	42001-00019	3	40	580	100	26,4			●	●	APS 31 - APS 41 - APS 51 - APS 61 - YB 75
	42001-00112	3	50	725	100	26,4	1,2	2,6	●	●	APS 71 - APS 96 - APS 101 - IDS 960 - YA 65 - YA 75 - YB 75

HPR 2

LOW-MEDIUM-HIGH PRESSURE PUMP CONTROL UNITS / *GRUPPI DI COMANDO POMPE A BASSA-MEDIA-ALTA PRESSIONE*

HIGHLIGHTS

- 50 bar
  725 p.s.i.
- 150 l/min
  39,7 US gpm
- Anodized Aluminium
  Alluminio Anodizzato

FEATURES

General shut off lever. Antidrip suck-back device. Constant pressure regulation valve. Body of anti-corrosion anodized aluminium. 3 outlets.

CARATTERISTICHE

Leva chiusura generale. Risucchio antigoccia. Valvola regolazione a pressione costante. Costruzione in alluminio anodizzato anticorrosione. 3 vie.

Suction
Aspirazione
G 3/4 M

Delivery
Mandata
G 1/2 M

By-pass
Rifiuto
Ø 25

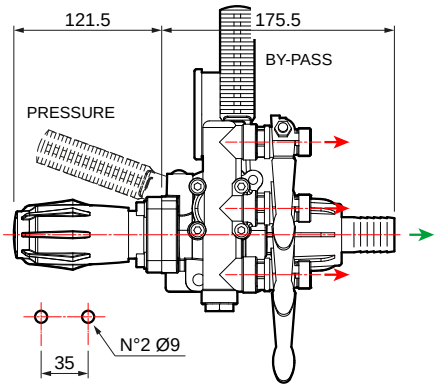

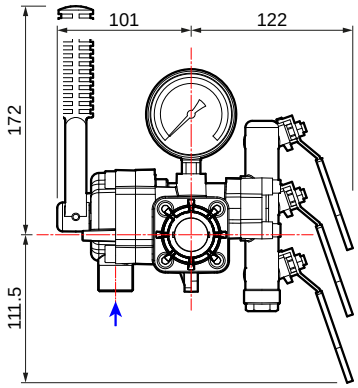

TECNICAL FEATURES · *CARATTERISTICHE TECNICHE*

CONTROL UNIT *GRUPPO DI COMANDO*	PART NUMBER *CODICE*	N. WAY *N. VIE*	bar	p.s.i.	l/min	U.S.g.p.m.	kg	lb	ON PUMP *SU POMPA*	REMOTE *A DISTANZA*	PUMPS *POMPE*
HPR 2	**42001-00118**	3	20	290	150	39,7	2,6	5,7	-	●	**BP 75 - BP 60 K**
	42001-00117	3	40	580	150	39,7	2,6	5,7	-	●	**APS 51 - APS 61 YB 75 - YB 150**
	42001-00115	3	50	725	150	39,7	2,6	5,7	-	●	**APS 71 - 96 - 101 - 121 - 101 S - 121 S - 145 - 141 - 166 IDS 960 - 1000 - 1400 - 1201 - 1401 - 1501 - IDS 1701 - 2001 - 2200 - 2600 YA 65 - YA 75 - YA 130 - YA 150 - YB 75 - YB 150**

VR 20 · VR 40

LOW-MEDIUM-HIGH PRESSURE PUMP CONTROL UNITS / *GRUPPI DI COMANDO POMPE A BASSA-MEDIA-ALTA PRESSIONE*

HIGHLIGHTS

- 40 bar
  580 p.s.i.
- 100 l/min
  26,4 US gpm
- Polyamide
  Poliammide

FEATURES

Shut off pressure lever. Constant pressure regulation valve. Manometer.

CARATTERISTICHE

Leva di azzeramento pressione. Valvola regolazione a pressione costante. Manometro.

Suction
Aspirazione
G 3/4 F

By-pass
RifiutAo
Ø 25

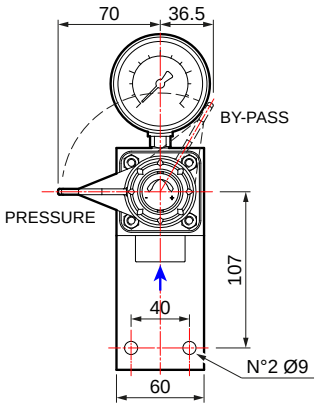

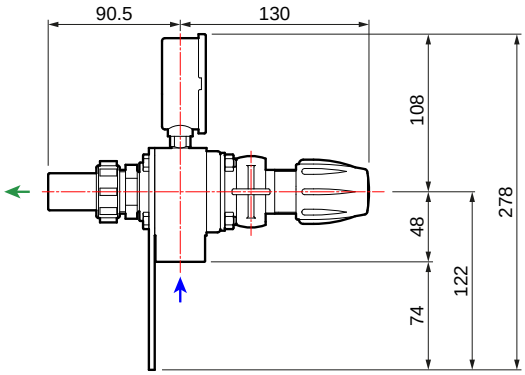

TECNICAL FEATURES · *CARATTERISTICHE TECNICHE*

CONTROL UNIT *GRUPPO DI COMANDO*	PART NUMBER *CODICE*	N. WAY *N. VIE*	bar	p.s.i.	l/min	U.S.g.p.m.	kg	lb	ON PUMP *SU POMPA*	REMOTE *A DISTANZA*	PUMPS *POMPE*
VR 20 (with pressure gauge / *con manometro*)	**42001-00048**	-	20	290	100	26,4	0,96	2,12	-	●	**BP 60 K - BP 75**
VR 20 (without pressure gauge / *senza manometro*)	**42001-00039**	-									
VR 40 (with pressure gauge / *con manometro*)	**42001-00051**	-	40	580	100	26,4	0,96	2,12	-	●	**APS 51 - APS 61 YB 75**
VR 40 (without pressure gauge / *senza manometro*)	**42001-00036**	-									

GEMINI

HIGH PRESSURE PUMP CONTROL UNITS / *GRUPPI DI COMANDO POMPE AD ALTA PRESSIONE*

HIGHLIGHTS

- 40 bar
  580 p.s.i.
- 50 l/min
  13,2 US gpm
- Polyamide
  Poliammide

FEATURES

Shut off pressure lever. Constant pressure regulation valve. 2 outlets.

CARATTERISTICHE

Leva di azzeramento pressione. Valvola regolazione a pressione costante. 2 vie.

Suction
Aspirazione
FLANGE

Delivery
Mandata
Ø 10

By-pass
Rifiuto
Ø 19

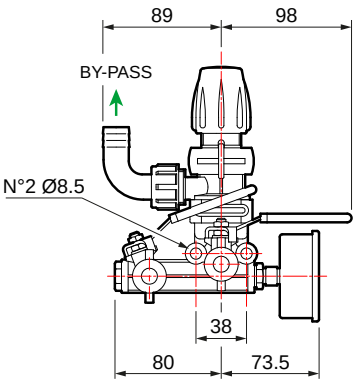

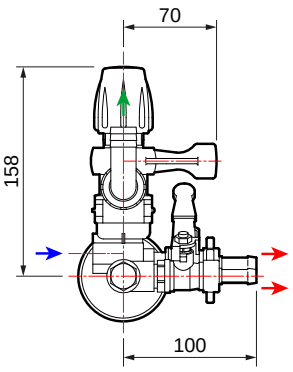

TECNICAL FEATURES · *CARATTERISTICHE TECNICHE*

CONTROL UNIT *GRUPPO DI COMANDO*	PART NUMBER *CODICE*	N. WAY *N. VIE*	bar	p.s.i.	l/min	U.S.g.p.m.	kg	lb	ON PUMP *SU POMPA*	REMOTE *A DISTANZA*	PUMPS *POMPE*
GEMINI	**42001-00056**	2	40	580	50	13,2	0,9	2	●	-	**APS 31 - APS 41**

VRS

HIGH PRESSURE PUMP CONTROL UNITS / *GRUPPI DI COMANDO POMPE AD ALTA PRESSIONE*

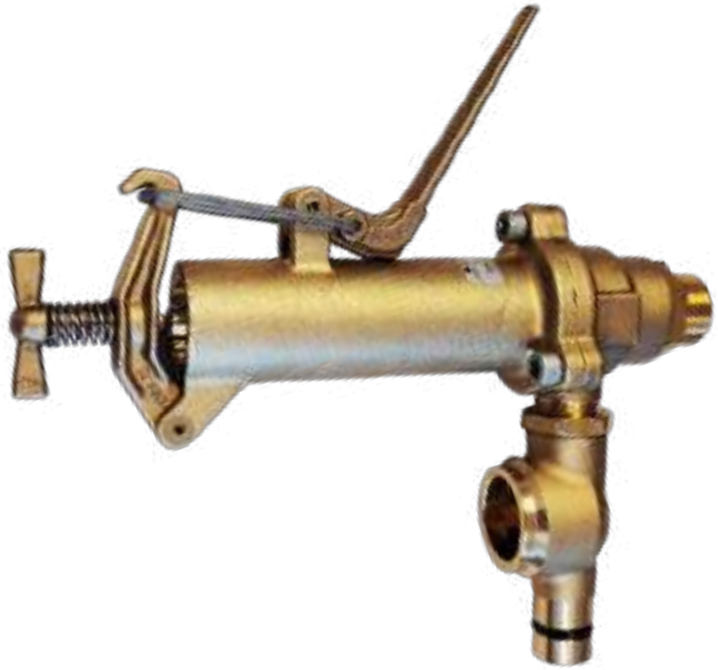

HIGHLIGHTS

- 50 bar
  725 p.s.i.
- 240 l/min
  63,4 US gpm
- Brass
  Ottone

FEATURES

Shut off pressure lever. Constant pressure regulation valve. Highly resistant brass construction.

CARATTERISTICHE

Leva azzeramento pressione. Valvola regolazione a pressione costante. Costruzione in ottone ad alta resistenza.

Suction
Aspirazione
G 3/4 M

By-pass
RifiutAo
Ø 24

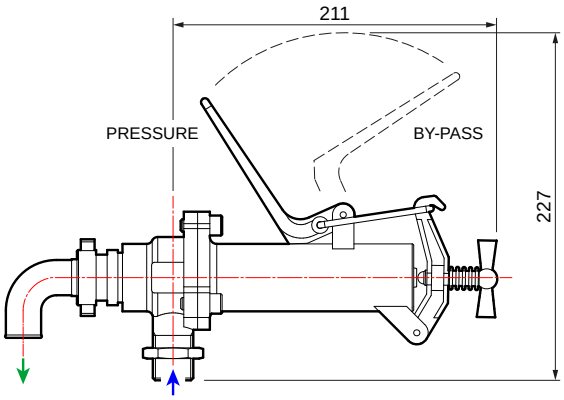

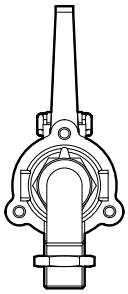

TECNICAL FEATURES · *CARATTERISTICHE TECNICHE*

CONTROL UNIT *GRUPPO DI COMANDO*	HOSE TAIL *RACCORDO PORTAGOMMA*	DELIVERY *MANDATA*	PART NUMBER *CODICE*	N. WAY *N. VIE*	bar	p.s.i.	l/min	U.S.g.p.m.	kg	lb	ON PUMP *SU POMPA*	REMOTE *A DISTANZA*	PUMPS *POMPE*
VRS	Ø 24	Straight *Dritto*	**10002-00926**	1	50	725	240	63,4	2,6	5,7	●	-	**APS 145 IDS SERIES YA 130 - YA 150**
	Ø 23	Elbow *Curvo*	**10002-01092**										

ARGO

HIGH PRESSURE PUMP CONTROL UNITS / *GRUPPI DI COMANDO POMPE AD ALTA PRESSIONE*

HIGHLIGHTS

- 50 bar
  725 p.s.i.
- 180 l/min
  47,6 US gpm
- Nickel Plated Aluminum
  Alluminio Nichelato
  Brass
  Ottone

FEATURES

Flow rate: 180 l / 1'. Maximum pressure: 50 bar. Wetparts: brass + nickel plated aluminium. All models are available with: stainless steel linear pressure gauge 0 - 60 bar, without pressure gauge, isometric pressure gauge on request.

CARATTERISTICHE

Portata: 180 l / 1'. Pressione massima: 50 bar. Parti a contatto: ottone + alluminio nichelato. Tutti i modelli sono disponibili con: manometro lineare 0 - 60 bar, senza manometro, manometro isometrico disponibile a richiesta.

Suction
Aspirazione
G 3/4 M

Delivery
Mandata
G 1/2 M

By-pass
Rifiuto
Ø 25

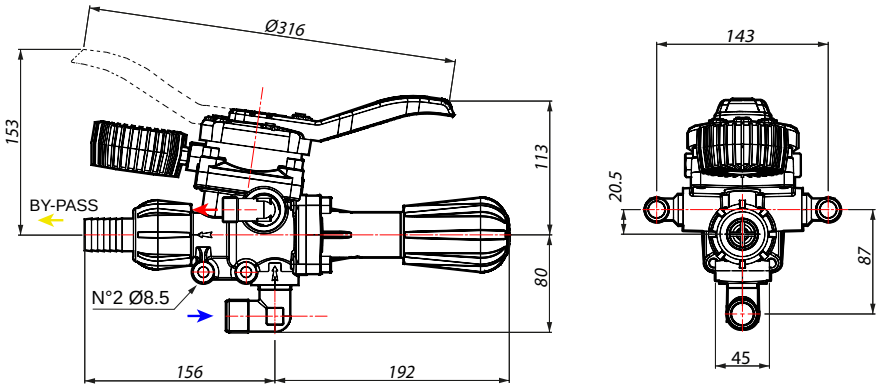

TECNICAL FEATURES · *CARATTERISTICHE TECNICHE*

CONTROL UNIT *GRUPPO DI COMANDO*	PART NUMBER *CODICE*	N. WAY *N. VIE*	bar	p.s.i.	l/min	U.S.g.p.m.	kg	lb	ON PUMP *SU POMPA*	REMOTE *A DISTANZA*	PUMPS *POMPE*
ARGO	**42001-00307**	2 - 4	50	725	180	47,6	2,9	6,4	-	●	**APS 71 - APS 96 - APS 101 - APS 121 - APS 145 - APS 141 - APS 166 IDS 960 - IDS 1000 - IDS 1400 - IDS 1201 - IDS 1401 - IDS 1501 - IDS 1701 - IDS 2001 YA 65 - YA 75 - YA 130 - YA 150**
ARGO (with 60 bar pressure gauge without cap / *con manometro 60 bar senza cuffia*)	**42001-00308**										

ACCESSORIES: Pressure Gauge 60 bar (**00069-00094**) - Cap (**00042-00120**). / ***ACCESSORI:*** *Manometro 60 bar (**00069-00094**) - Cuffia (**00042-00120**).*

ARGO HD

HIGH PRESSURE PUMP CONTROL UNITS / *GRUPPI DI COMANDO POMPE AD ALTA PRESSIONE*

HIGHLIGHTS

- 50 bar
  725 p.s.i.
- 180 l/min
  47,6 US gpm
- Brass
  Ottone

FEATURES

Flow rate: 180 l / 1'. Maximum pressure: 50 bar. Wetparts: full brass. All models are available with: stainless steel linear pressure gauge 0 - 60 bar, without pressure gauge, isometric pressure gauge on request.

CARATTERISTICHE

Portata: 180 l / 1'. Pressione massima: 50 bar. Parti a contatto: ottone. Tutti i modelli sono disponibili con: manometro lineare 0 - 60 bar, senza manometro, manometro isometrico disponibile a richiesta.

Suction
Aspirazione
G 3/4 M

Delivery
Mandata
G 1/2 M

By-pass
Rifiuto
Ø 25

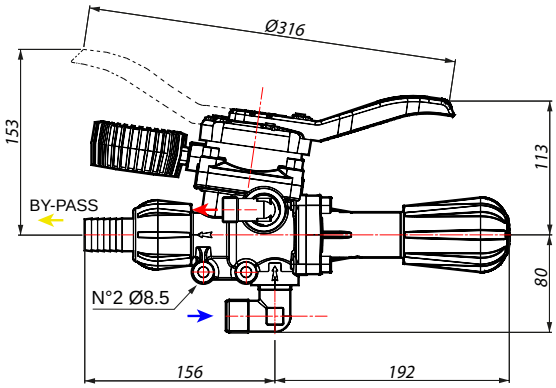

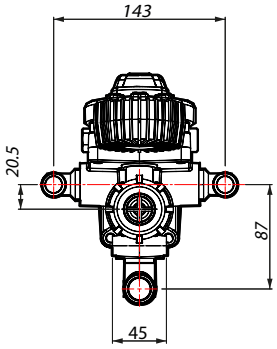

TECNICAL FEATURES · *CARATTERISTICHE TECNICHE*

CONTROL UNIT *GRUPPO DI COMANDO*	PART NUMBER *CODICE*	N. WAY *N. VIE*	bar	p.s.i.	l/min	U.S.g.p.m.	kg	lb	ON PUMP *SU POMPA*	REMOTE *A DISTANZA*	PUMPS *POMPE*
ARGO HD	**42001-00305**	2 - 4	50	725	180	47,6	2,9	6,4	-	●	**APS 71 - APS 96 - APS 101 - APS 121 - APS 145 - APS 141 - APS 166 IDS 960 - IDS 1000 - IDS 1400 - IDS 1201 - IDS 1401 - IDS 1501 - IDS 1701 - IDS 2001 YA 65 - YA 75 - YA 130 - YA 150**
ARGO HD (with 60 bar pressure gauge without cap / *con manometro 60 bar senza cuffia*)	**42001-00306**										

ACCESSORIES: Pressure Gauge 60 bar (**00069-00094**) - Cap (**00042-00120**). / ***ACCESSORI:*** *Manometro 60 bar (**00069-00094**) - Cuffia (**00042-00120**).*

ARGO C

HIGH PRESSURE PUMP CONTROL UNITS / *GRUPPI DI COMANDO POMPE AD ALTA PRESSIONE*

HIGHLIGHTS

- 50 bar
  725 p.s.i.
- 180 l/min
  47,6 US gpm
- Nickel Plated Aluminum
  Alluminio Nichelato
  Brass
  Ottone

FEATURES

Flow rate: 180 l / 1'. Maximum pressure: 50 bar. Variants «C» are equipped with a metered by - pass, to keep the pressure constant when closing one section. Wetparts: brass + nickel plated aluminium. All models are available with: stainless steel linear pressure gauge 0 - 60 bar, without pressure gauge, isometric pressure gauge on request.

CARATTERISTICHE

Portata: 180 l / 1'. Pressione massima: 50 bar. Le versioni «C» sono equipaggiate con ritorno calibrato per mantenere costante la pressione quando si chiude una delle due sezioni. Parti a contatto: ottone + alluminio nichelato. Tutti i modelli sono disponibili con: manometro lineare 0 - 60 bar, senza manometro, manometro isometrico disponibile a richiesta.

Suction
Aspirazione
G 3/4 M

Delivery
Mandata
G 1/2 M

By-pass
Rifiuto
Ø 25

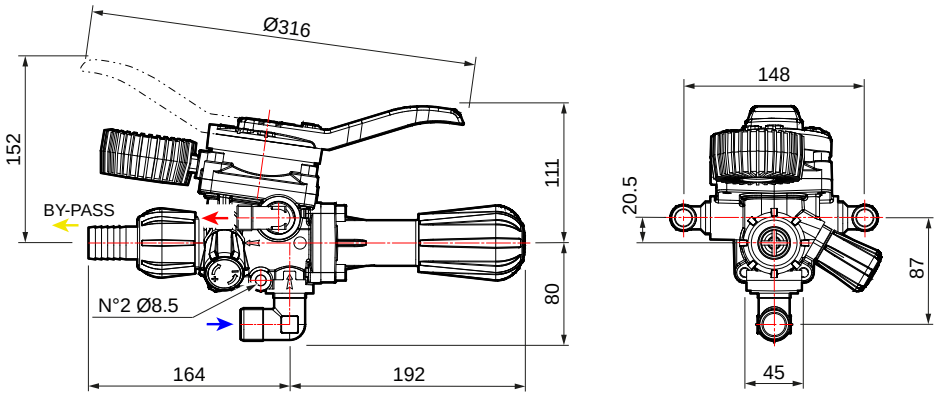

TECNICAL FEATURES · *CARATTERISTICHE TECNICHE*

CONTROL UNIT *GRUPPO DI COMANDO*	PART NUMBER *CODICE*	N. WAY *N. VIE*	bar	p.s.i.	l/min	U.S.g.p.m.	kg	lb	ON PUMP *SU POMPA*	REMOTE *A DISTANZA*	PUMPS *POMPE*
ARGO C	**42001-00311**	2 - 4	50	725	180	47,6	2,9	6,4	-	●	**APS 71 - APS 96 - APS 101 - APS 121 - APS 145 - APS 141 - APS 166 IDS 960 - IDS 1000 - IDS 1400 - IDS 1201 - IDS 1401 - IDS 1501 - IDS 1701 - IDS 2001 YA 65 - YA 75 - YA 130 - YA 150**
ARGO C (with 60 bar pressure gauge without cap / *con manometro 60 bar senza cuffia*)	**42001-00312**										

ACCESSORIES: Pressure Gauge 60 bar (**00069-00094**) - Cap (**00042-00120**). / ***ACCESSORI:*** *Manometro 60 bar (**00069-00094**) - Cuffia (**00042-00120**).*

ARGO HDC

HIGH PRESSURE PUMP CONTROL UNITS / *GRUPPI DI COMANDO POMPE AD ALTA PRESSIONE*

HIGHLIGHTS

- 50 bar
  725 p.s.i.
- 180 l/min
  47,6 US gpm
- Brass
  Ottone

FEATURES

Flow – rate: 180 l / 1'. Maximum pressure: 50 bar. Wetparts: full brass. All models are available with: stainless steel linear pressure gauge 0 - 60 bar, without pressure gauge, isometric pressure gauge on request.

CARATTERISTICHE

Portata: 180 l / 1'. Pressione massima: 50 bar. Parti a contatto: ottone. Tutti i modelli sono disponibili con: manometro lineare 0 - 60 bar, senza manometro, manometro isometrico disponibile a richiesta.

Suction
Aspirazione
G 3/4 M

Delivery
Mandata
G 1/2 M

By-pass
Rifiuto
Ø 25

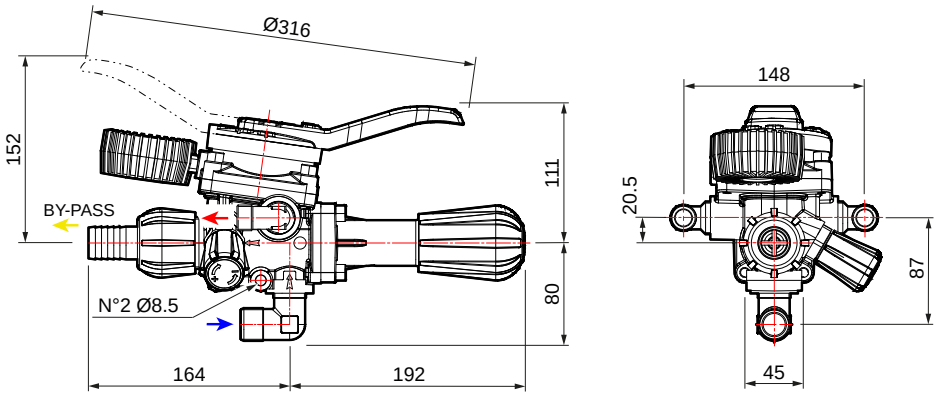

TECNICAL FEATURES · *CARATTERISTICHE TECNICHE*

CONTROL UNIT *GRUPPO DI COMANDO*	PART NUMBER *CODICE*	N. WAY *N. VIE*	bar	p.s.i.	l/min	U.S.g.p.m.	kg	lb	ON PUMP *SU POMPA*	REMOTE *A DISTANZA*	PUMPS *POMPE*
ARGO HDC	**42001-00309**	2 - 4	50	725	180	47,6	2,9	6,4	-	●	**APS 71 - APS 96 - APS 101 - APS 121 - APS 145 - APS 141 - APS 166 IDS 960 - IDS 1000 - IDS 1400 - IDS 1201 - IDS 1401 - IDS 1501 - IDS 1701 - IDS 2001 YA 65 - YA 75 - YA 130 - YA 150**
ARGO HDC (with 60 bar pressure gauge without cap / *con manometro 60 bar senza cuffia*)	**42001-00310**										

ACCESSORIES: Pressure Gauge 60 bar (**00069-00094**) - Cap (**00042-00120**). / ***ACCESSORI:*** *Manometro 60 bar (**00069-00094**) - Cuffia (**00042-00120**).*

Wheel barrows
Irroratrici carrellate

The **wheel barrows** are **tanks of various sizes** transportable on wheels on top of which a motor pump is attached which primes directly from the tank and, via a lance, allows the operator to apply the solution where needed.
They are undoubtedly the most widely used means of agricultural **spot spraying** in **greenhouses** or small plots of land used as **orchards** or **vineyards**. Comet's wheel barrows are equipped with a high-strength polyethylene tank with drain plug, tubular steel frame with removable handles, lever lance with nozzle and diffuser, flexible hose, external suction filter and parking feet built into the frame.
Available in **three configurations** (50 - 80 and 120 liters) and multiple versions depending on the motor pump (electric, endothermic or battery-powered) you decide to apply.
Wheel barrows can also find application in non-agricultural fields for other uses such as **disinfection/disinfestation**.

*Le **irroratrici carrellate** sono **cisterne di varie dimensioni** trasportabili su ruote sopra le quali è applicata una motopompa che adesca direttamente dal serbatoio e, tramite una lancia, permette all'operatore di applicare la soluzione dove è necessario.*
*Rappresentano senza dubbio il mezzo più utilizzato in ambito agricolo per l'**irrorazione localizzata** in **serre** o piccoli appezzamenti di terreno adibiti a **frutteti** o **vigneti**.*
Le irroratrici carrellate Comet sono dotate di cisterna in polietilene ad alta resistenza con tappo di svuotamento, telaio in acciaio tubolare con manici smontabili, lancia a leva con ugello e diffusore, tubo flessibile, filtro di aspirazione esterno, piede di stazionamento integrato nel telaio.
*Disponibili in **tre configurazioni** (50 – 80 e 120 litri) e molteplici versioni in base alla motopompa (elettrica, endotermica o a batteria) che si decide di applicare.*
*Le irroratrici carrellate possono trovare applicazione anche in campo non agricolo per altri utilizzi quali **disinfezione/disinfestazione**.*

COMET

CRRC 50 ECO L • CRRC 51 ECO CRRC 81 ECO • CRRC 120 ECO

WHEEL BARROWS / *CARRELLI*

	CRRC 50 ECO L * 50 l trolley-tank *Carrello cisterna 50 l*	**Complete with:** 5 m delivery hose 40 bar, 600 mm sprayer lance. ***Completo di:*** *5 m tubo gomma mandata 40 bar, lancia irroratrice 600 mm.*	PART NUMBER *CODICE* **43001-00011**
	CRRC 51 ECO * 50 l trolley-tank *Carrello cisterna 50 l*	**Complete with:** 5 m delivery hose 40 bar, 600 mm sprayer lance. ***Completo di:*** *5 m tubo gomma mandata 40 bar, lancia irroratrice 600 mm.*	PART NUMBER *CODICE* **43001-00010**
	CRRC 81 ECO * 80 l trolley-tank *Carrello cisterna 80 l*	**Complete with:** 10 m delivery hose 40 bar, 600 mm sprayer lance. ***Completo di:*** *10 m tubo gomma mandata 40 bar, lancia irroratrice 600 mm.*	PART NUMBER *CODICE* **43001-00005**
		+ Connection kit (Necessary for MC 8 - MC 18) + *Kit di collegamento (Obbligatorio per MC 8 - MC 18)*	PART NUMBER *CODICE* **00009-00881**
	CRRC 120 ECO * 120 l trolley-tank *Carrello cisterna 120 l*	**Complete with:** 10 m delivery hose 40 bar, 600 mm sprayer lance. ***Completo di:*** *10 m tubo gomma mandata 40 bar, lancia irroratrice 600 mm.*	PART NUMBER *CODICE* **43001-00006**

* Wheel barrow's and trolley's supplied w/out hose reel. / *Carrelli e carriole forniti senza avvolgitubo.*

MOTORPUMPS · *GRUPPI MOTOPOMPA*

MC 8	MC 18		MC 20/20				MC 25				
33001-00095	**33001-00099**	**33001-00111**	**33001-00084**	**33001-00202**	**33001-00201**	**33001-00134**	**33001-00036**	**33001-00157**	**33001-00158**	**33001-00233**	**33001-00234**
MNF	MNF	HONDA GX 120	MNF	LONCIN LC148F-2	LONCIN LC148F-2 without base/*senza base*	HONDA GX 120	MNF	HONDA GP 160 H with base/*con base*	HONDA GP 160 H without base/*senza base*	LIFAN 160 F	LIFAN 160 F without base/*senza base*
●	●	●	●		●	●	●				
●	●	●	●		●	●	●				●
●	●	●	●		●	●	●		●		●
●	●	●	●	●	●	●	●	●	●	●	●
			●	●	●	●	●	●	●	●	●

CRRC 81 ECO • CRRC 120 ECO

WHEEL BARROWS / *CARRELLI*

	CRRC 81 ECO * 80 l trolley-tank *Carrello cisterna 80 l*	**Complete with:** 10 m delivery hose 40 bar, 600 mm sprayer lance. ***Completo di:*** *10 m tubo gomma mandata 40 bar, lancia irroratrice 600 mm.*	PART NUMBER *CODICE* **43001-00005**
	CRRC 120 ECO * 120 l trolley-tank *Carrello cisterna 120 l*	**Complete with:** 10 m delivery hose 40 bar, 600 mm sprayer lance. ***Completo di:*** *10 m tubo gomma mandata 40 bar, lancia irroratrice 600 mm.*	PART NUMBER *CODICE* **43001-00006**

* Wheel barrow's supplied without hose reel. / *Carrelli forniti senza avvolgitubo.*

MOTORPUMPS · *GRUPPI MOTOPOMPA*

MP 30						APS 31						APS 40				
33001-00059	**33001-00003**	**33001-00160**	**33001-00175**	**33001-00189**	**33001-00190**	**33001-00064**	**33001-00047**	**33001-00162**	**33001-00163**	**33001-00178**	**33001-00179**	**33001-00113**	**33001-00164**	**33001-00165**	**33001-00180**	**33001-00181**
TRF	HONDA GX 120	HONDA GP 160 H	HONDA GP 160 H without base/*senza base*	LONCIN G 200 F	LONCIN G 200 F without base/*senza base*	TRF	HONDA GX 120	HONDA GP 160 H	HONDA GP 160 H without base/*senza base*	LONCIN G 200 F	LONCIN G 200 F without base/*senza base*	HONDA GX 160	HONDA GP 160 H	HONDA GP 160 H without base/*senza base*	LONCIN G 200 F	LONCIN G 200 F without base/*senza base*
●	●	●	●	●	●	●	●	●	●	●	●	●	●	●	●	●
●	●	●	●	●	●	●	●	●	●	●	●	●	●	●	●	●

CBM
COMET BATTERY MODULE

BATTERY-POWERED WHEEL BARROWS
CARRELLI ALIMENTATI CON MODULO A BATTERIA

Equipped with a high performance **autonomous battery** that allows intensive use for about 3 hours of work, always guaranteeing **maximum power** and **optimum performance**.
The high-pressure electric pump allows the product to be sprayed for a maximum range of 7 meters depending on the version without the use of other accessories or extensions.
The standard pressure switch ensures that the pump is switched on only is switched on only when the nozzle is activated, guaranteeing an effective **working autonomy** corresponding to the spraying time.
Pressure regulator standard.

*Dotati di una **batteria autonoma** ad alte prestazioni che ne consente l'utilizzo in maniera intensiva per circa 3 ore di lavoro garantendo sempre **massima potenza** e **prestazioni ottimali**.*
La pompa elettrica ad alta pressione permette la nebulizzazione del prodotto per una gittata massima di 7 metri a seconda della versione senza l'utilizzo di altri accessori o prolunghe.
*Il pressostato di serie, assicura l'accensione della pompa solamente in corrispondenza dell'azione irrorante della lancia garantendo un'**autonomia di lavoro** effettiva corrispondente al tempo di irrorazione.*
Regolatore di pressione di serie.

VS
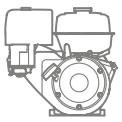

The battery-powered models have the advantage of being able to be used even in enclosed spaces such as greenhouses or stables and barns.

I modelli a batteria hanno il vantaggio di poter essere utilizzati anche in spazi chiusi come serre o stalle e fienili.

VS
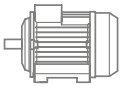

The battery-powered models give the operator the advantage of moving freely without the constraints of the power cable.

I modelli a batteria danno il vantaggio all'operatore di muoversi liberamente senza i vincoli del cavo di alimentazione.

CRRC ECO CBM

BATTERY-POWERED WHEEL BARROWS / *CARRELLI ALIMENTATI CON MODULO A BATTERIA*

	CRRC 51 ECO CBM	CRRC 80 ECO CBM	CRRC 120 ECO CBM
	PART NUMBER *CODICE*		
	43001-00014	43001-00012	43001-00013

+

Sprayer lance
Lancia irroratrice

+

5 m flexible hose
Tubo flessibile da 5 m

+

Charger with charge indicator
Caricabatterie con indicatore di carica

Battery Module CBM 1200 HP (12V - 4,2 l/min - 6,9 bar) Without battery. ***Modulo a Batteria CBM 1200 HP*** *(12V - 4,2 l/min - 6,9 bar)* *Batteria esclusa.*	PART NUMBER *CODICE*	
	33001-00217	
Battery Module CBM 1500 HP (12V - 5,7 l/min - 10,3 bar) Without battery. ***Modulo a Batteria CBM 1500 HP*** *(12V - 5,7 l/min - 10,3 bar)* *Batteria esclusa.*	PART NUMBER *CODICE*	
	33001-00218	
Battery Module CBM 1200 HP (12V - 4,2 l/min - 6,9 bar) With battery. ***Modulo a Batteria CBM 1200 HP*** *(12V - 4,2 l/min - 6,9 bar)* *Batteria inclusa.*	PART NUMBER *CODICE*	
	33001-00219	
Battery Module CBM 1500 HP (12V - 5,7 l/min - 10,3 bar) With battery. ***Modulo a Batteria CBM 1500 HP*** *(12V - 5,7 l/min - 10,3 bar)* *Batteria inclusa.*	PART NUMBER *CODICE*	
	33001-00220	

HOSE REEL AND ACCESSORIES
AVVOLGITUBO E ACCESSORI

Trolleys *Carrelli*		Hose reel max capacity 50 m delivery hose *Avvolgitubo* *capienza massima - 50 m tubo gomma*					Hose reel max capacity 100 m delivery hose *Avvolgitubo* *capienza max* *100 m tubo* *gomma*
			Ø 8x14 (20 m)	Ø 8x14 (50 m)	Ø 10x16 (20 m)	Ø 10x16 (40 m)	
	CRRC 51 ECO 50 l trolley-tank *Carrello cisterna 50 l*	**00080-00846**	**00080-00847**	**00080-00848**			
	CRRC 51 ECO CBM				**00080-00912**	**00080-00913**	
	CRRC 81 ECO 80 l trolley-tank *Carrello cisterna 80 l*	**00080-00894**	**00080-00895**	**00080-00896**			**00080-00897**
	CRRC 81 ECO CBM				**00080-00823**	**00080-00843**	
	CRRC 120 ECO 120 l trolley-tank *Carrello cisterna 120 l*	**00080-00828**			**00080-00823**	**00080-00843**	**00080-00830**
	CRRC 120 ECO CBM				**00080-00823**	**00080-00843**	

HOSE REELS
AVVOLGITUBO

	DESCRIPTION *DESCRIZIONE*		PART NUMBER *CODICE*	PUMP *POMPA*
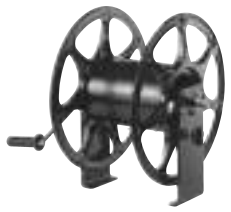	Ø 20 high pressure hose reel without hose rubber 1/2" - 100 bar *Avvolgitubo Ø 20* *senza tubo gomma 1/2" - 100 bar*	50 m	**00080-00899**	For sprayers *Per polverizzatori*
		100 m	**00080-00900**	
	50 m - 70 m hose reel without hose rubber 1/2" - 50 bar *Avvolgitubo 50 m o 70 m* *senza tubo gomma 1/2" - 50 bar*		**00080-00820**	For sprayers *Per polverizzatori*
	100 m hose reel on trolley with: - 40 bar PVC Blue rubber hose (Ø 10 x 16) - H.P. spray gun with nozzle D 2,5 - Filter - Delivery and suction hose *Carrello Avvolgitubo 100 m con:* *- Tubo gomma PVC Blu 40 bar (Ø 10 x 16)* *- Lancia a mitra con ugello D 2,5* *- Cestina di fondo* *- Tubo di collegamento mandata e aspirazione*		**00080-00885**	Garden
	100 m hose reel on trolley with: - 20 bar PVC rubber hose (Ø 8 x 13) - Lever spray gun - Filter - Delivery and suction hose *Carrello Avvolgitubo 100 m con:* *- Tubo gomma PVC 20 bar (Ø 8 x 13)* *- Lancia a leva* *- Cestina di fondo* *- Tubo di collegamento mandata e aspirazione*		**00080-00792**	Garden
	100 m hose reel (40 bar) with: - Bracket - Ø8 10 mm coupling without rubber hose *Avvolgitubo 100 m (40 bar) con:* *- Staffa* *- Raccordo Ø8 10 mm senza tubo gomma*		**00080-00794**	Garden

	DESCRIPTION *DESCRIZIONE*		PART NUMBER *CODICE*
	600 mm hand lever *Lancia a manopola 600 mm*	With ceramic nozzle Ø 1,5 with protection *Con ugello in ceramica Ø 1,5 con protezione*	**00080-00461**
	600 mm lever spray gun *Lancia a leva 600 mm*	With ceramic nozzle Ø 1,5 with protection *Con ugello in ceramica Ø 1,5 con protezione*	**00080-00458**
	Fitting kit *Kit raccordo*	p.g. Ø 8	**00009-00533**
		p.g. Ø 10	**00009-00535**
		p.g. Ø 13	**00009-00537**
	Kit head in brass with ceramic nozzle and protection *Kit testina con ugello in ceramica e protezione*	Ø 1 nozzle *Ugello Ø 1*	**00080-00651**
		Ø 1,2 nozzle *Ugello Ø 1,2*	**00080-00647**
		Ø 1,5 nozzle *Ugello Ø 1,5*	**00080-00648**
		Ø 1,8 nozzle *Ugello Ø 1,8*	**00080-00649**
		Ø 2 nozzle *Ugello Ø 2*	**00080-00650**
	H.P. lance with Ø 2,3 ceramic nozzle *Lancia alta pressione con ugello Ø 2,3 in ceramica*		**00080-00472**
	Ceramic Nozzle *Ugello in ceramica*	Ø 2 nozzle *Ugello Ø 2*	**00080-00010**
		Ø 2,3 nozzle *Ugello Ø 2,3*	**00080-00009**
	Slam 907 spray gun with Ø 2 mm ceramic nozzle *Pistola irrorazione regolabile slam 907 con ugello Ø 2 mm in ceramica*		**00080-00481**

CBM ACCESSORIES
ACCESSORI PER CBM

	DESCRIPTION *DESCRIZIONE*	PART NUMBER *CODICE*
	Jolly 25 regolable spray gun *Pistola irrorazione regolabile jolly 25*	**00080-00539**
	Nozzles holder head kit for misting *Kit testina portaugelli misting*	**00080-01221**

COMET BLOG: Growing Knowledge
BLOG COMET: Coltivare la Conoscenza

Diaphragm pumps: tips for a proper maintenance

Diaphragm pumps are the core of any spray boom or sprayer system. Their correct maintenance ensures, therefore, the correct operation of these machines and optimizes their performance.

Routine maintenance should be carried out at the end of each season or after 300 hours of operation. Even before that schedule, however, it is good practice to carry out preparatory steps for a correct operation - before, during and after each use - in order to avoid breakdowns or low performance.

GOOD PRACTICES FOR A CORRECT USE OF THE PUMP
First of all, before starting, inspect your pump and make sure that the hydraulic system shows no signs of wear or clogging.
Also check that connections are tight and the pump is properly secured to its chassis.

One element to keep under constant control is the oil level, since perfect lubrication helps the operation of the individual components of the pump and increases its overall performance.
For this reason, Comet has created the NEW COMET ADDITIVATED MINERAL OIL C1 - available in 1 liter and 5 liter versions - which optimally preserves the components ensuring maximum performance and great reliability in all working conditions.

If the oil color (light yellow and clear when new) turns dark after a short time, it means that pistons or other components are rubbing in the cylinders.
If it turns gray or milky, one or more diaphragms are torn or perforated. In both cases, you should contact a service center for a more thorough maintenance.
The same is true if drops in level are not fixed by topping up.

...Continue

Pompe a membrana: consigli per una corretta manutenzione vita

Le pompe a membrana sono il cuore di ogni impianto a barre irroratrici o atomizzatore. La loro corretta manutenzione garantisce, quindi, il corretto funzionamento di questi macchinari e ne ottimizza le prestazioni.

Le operazioni di manutenzione ordinaria devono essere effettuate ad ogni fine stagione o dopo 300 ore di lavoro. Ancor prima, però, è buona prassi eseguire delle operazioni propedeutiche ad un corretto funzionamento – prima, durante e dopo ogni utilizzo - onde evitare guasti o basse prestazioni.

BUONE PRASSI PER UN CORRETTO USO DELLA POMPA
Innanzitutto, prima dell'avvio, bisogna ispezionare la pompa e verificare che l'impianto idraulico non mostri segni di usura né che presenti otturazioni.
Va verificato, inoltre, che le connessioni siano ben serrate e che la pompa sia adeguatamente fissata al telaio.

Un elemento da tenere sotto continuo controllo è il livello dell'olio, in quanto una perfetta lubrificazione aiuta il funzionamento delle singole componenti della pompa e ne aumenta le prestazioni complessive.
Per questo motivo Comet ha creato il NUOVO OLIO MINERALE ADDITIVATO C1 COMET - disponibile nelle versioni da 1 litro e da 5 litri - che preserva al meglio i componenti assicurando massime prestazioni e una grande affidabilità in tutte le condizioni di lavoro.

Se il colore dell'olio (giallo chiaro e limpido quando è nuovo) diventa scuro dopo poco tempo, significa che è in corso uno sfregamento dei pistoni nei cilindri o degli altri componenti. Se diventa grigio o lattiginoso siamo in presenza di una o più membrane lacerate o bucate. In entrambi i casi, bisogna rivolgersi a un centro assistenza per una manutenzione più approfondita. Stesso discorso vale se dei cali di livello non vengono risolti con un piccolo rabbocco.

...Continua

READ THE FULL ARTICLE ON:
https://blog.comet-spa.com/diaphragm-pumps/diaphragm-pumps-tips-proper-maintenance

LEGGI L'ARTICOLO COMPLETO SU:
https://blog.comet-spa.com/pompe-a-membrana/pompe-membrana-consigli-corretta-manutenzione-vita

Portable sprayers
Irroratrici portatili

The **portable sprayers** are tools very similar to wheel barrows, used for applications in **smaller areas** requiring lower pressures and flow rates such as e.g. spraying herbicides, fungicides, insecticides, plant protection products and foliar fertilization.
The main advantage of these tools is their **extreme compactness** and **ease of transport**.
In addition, the two Comet models are equipped with a **rechargeable lithium battery** with an estimated working range of 4 to 7 hours, enough to cover a full workday.
Portable sprayers are also often used for non-agricultural operations such as **disinfection/disinfestation/ sanitation of environments**.

*Le **irroratrici portatili** sono strumenti molto simili alle carriole da irrorazione, utilizzate per applicazioni in **aree più limitate** per applicazioni che richiedono pressioni e portate inferiori quali per esempio irrorazione di erbicidi, fungicidi, insetticidi, prodotti fitosanitari, fertilizzazione fogliare.*
*Il vantaggio principale di questi macchinari consiste nella **estrema compattezza** e **facilità di trasporto**.*
*I due modelli Comet hanno il vantaggio di essere dotati di **batteria al litio ricaricabile** con un'autonomia di lavoro stimata tra le 4 e le 7 ore, sufficiente a coprire un'intera giornata lavorativa.*
*Le irroratrici portatili sono spesso utilizzate anche per operazioni non legate al mondo agricolo quali per esempio **disinfezione/disinfestazione/sanificazione di ambienti**.*

KB 15

PORTABLE SPRAYERS / *IRRORATRICI PORTATILI*

GENERAL FEATURES · *CARATTERISTICHE GENERALI*

- Irroratrice elettrica a spalla
- Dotato di 3 velocità regolabili
- Batteria al Litio con autonomia da 4 a 7 ore (autonomia media stimata, calcolata considerando 2 minuti di accensione e 1 minuto spenta)
- Tempo di ricarica della batteria 4-5 ore
- Distanza massima della spruzzatura 9 mt - 30 ft
- Vita utile pompa 1000 h

- *Irroratrice elettrica a spalla*
- *Dotato di 3 velocità regolabili*
- *Batteria al Litio con autonomia da 4 a 7 ore (autonomia media stimata, calcolata considerando 2 minuti di accensione e 1 minuto spenta)*
- *Tempo di ricarica della batteria 4-5 ore*
- *Distanza massima della spruzzatura 9 mt - 30 ft*
- *Vita utile pompa 1000 h*

TECHNICAL FEATURES · *CARATTERISTICHE TECNICHE*

CODICE	MODELLI	lt	gal	V	mAh	l/min	gpm	bar	psi	kg	lb
41001-00054	KB 15	15	4	18	2600	-	-	4	58	3,8	8,4

STANDARD EQUIPMENT · *DOTAZIONE STANDARD*

Telescopic extension for lance
Prolunga telescopica per lancia

Kit 3 nozzles with adjustable jet
Kit 3 ugelli con getto regolabile

21V 1Ah Battery + charger
Batteria + Caricabatteria 21V 1Ah

Dispenser
Dosatore

TB 35

PORTABLE SPRAYERS / *IRRORATRICI PORTATILI*

GENERAL FEATURES · *CARATTERISTICHE GENERALI*

- Irroratrice elettrica trolley
- Dotato di 3 velocità regolabili
- Batteria al Litio con autonomia da 4 a 7 ore (autonomia media stimata, calcolata considerando 2 minuti di accensione e 1 minuto spenta)
- Tempo di ricarica della batteria 4-5 ore
- Distanza massima della spruzzatura 9 mt - 30 ft
- Vita utile pompa 1000 h

- *Irroratrice elettrica trolley*
- *Dotato di 3 velocità regolabili*
- *Batteria al Litio con autonomia da 4 a 7 ore (autonomia media stimata, calcolata considerando 2 minuti di accensione e 1 minuto spenta)*
- *Tempo di ricarica della batteria 4-5 ore*
- *Distanza massima della spruzzatura 9 mt - 30 ft*
- *Vita utile pompa 1000 h*

TECHNICAL FEATURES · *CARATTERISTICHE TECNICHE*

CODICE	MODELLI	lt	gal	V	mAh	l/min	gpm	bar	psi	kg	lb
41001-00055	TB 35	35	9	18	2600	2,27	0,6	4	58	8,9	21,6

STANDARD EQUIPMENT · *DOTAZIONE STANDARD*

Telescopic extension for lance
Prolunga telescopica per lancia

Kit 3 nozzles with adjustable jet
Kit 3 ugelli con getto regolabile

21V 1Ah Battery + charger
Batteria + Caricabatteria 21V 1Ah

Dispenser
Dosatore

Pressure washers
Idropulitrici

Comet is more than agricultural pumps; in fact, our brand is a benchmark in the professional cleaning industry. Our extensive Cleaning catalog can meet every cleaning need a farmer faces on a daily basis.
When it comes to cleaning, Comet equipment is a guarantee of speed, safety and accuracy, especially when there is a need to **remove organic materials** such as manure and feed residues, and to disinfect spaces where foods such as milk, wine, fruits, vegetables and grains are processed. A **professional pressure washer**, a **steam generator**, a **floor scrubber dryer** or a **sweeper** are must-have machines for effectively and quickly cleaning a farm.
In addition to standard cleaning operations, for which agriculture is only one of the sectors involved, the Comet range also includes pressure washers intended for special applications purely related to the agricultural sector, namely ecological steam weeding and application on the tractor PTO.
That is why we decided to also show this equipment in this brochure.
For standard cleaning operations, please refer to the specific catalogs.

Comet non è solo pompe agricoltura, il nostro brand rappresenta infatti un punto di riferimento nel settore del cleaning professionale. Il nostro ampio catalogo Cleaning è in grado di soddisfare ogni esigenza di pulizia a cui un agricoltore deve quotidianamente fare fronte.
*Quando si parla di pulizia, i prodotti Comet sono garanzia di rapidità, sicurezza e accuratezza, soprattutto quando c'è bisogno di **rimuovere materiali** organici come letame e residui di mangimi, e di disinfettare spazi in cui si lavorano alimenti come latte, vino, frutta, verdura, ortaggi e cereali. Un'**idropulitrice professionale**, un **generatore di vapore**, una **lavasciuga pavimenti** oppure una **spazzatrice**, sono macchinari indispensabili per pulire efficacemente e rapidamente un'azienda agricola.*
Oltre alle normali operazioni di pulizia, per cui l'agricoltura rappresenta solo uno dei settori interessati, in gamma Comet sono presenti anche idropulitrici destinate ad applicazioni speciali legate prettamente al settore agricolo, ovvero il diserbo ecologico a vapore e l'applicazione su presa di forza del trattore.
Per questo motivo abbiamo deciso di includere queste macchine in questo catalogo.
Per le normali operazioni di pulizia vi invitiamo invece a consultare i cataloghi dedicati.

VISIT OUR WEBSITE

VISITA IL NOSTRO SITO

JCB

1000

1450

PTO

PREMIUM

SELF-PRIMING PUMPS

TWN Premium

RW Premium

Pumps with 3 integral ceramic pistons and brass pump head. Two oil sight glasses.

Pompe con 3 pistoni in ceramica integrale con testata in ottone. Doppio visore del livello olio.

PTO with frame / *PTO con telaio*

BOX DIMENSION (cm) *DIMENSIONI IMBALLO (cm)*	65 x 40 x 40
QUANTITY FOR PALLET *QUANTITÀ BANCALE*	2
PALLET DIMENSION (cm) *DIMENSIONI BANCALE (cm)*	120 x 80 x 100
N. MACHINES CONTANER 20' *N. MACCHINE IN BOX DA 20'*	-
N. MACHINES CONTANER 40' *N. MACCHINE IN BOX DA 40'* (40' HQ)	-

PTO without frame / *PTO senza telaio*

BOX DIMENSION (cm) *DIMENSIONI IMBALLO (cm)*	84 x 70 x 16
QUANTITY FOR PALLET *QUANTITÀ BANCALE*	6
PALLET DIMENSION (cm) *DIMENSIONI BANCALE (cm)*	100 x 80 x 95
N. MACHINES CONTANER 20' *N. MACCHINE IN BOX DA 20'*	-
N. MACHINES CONTANER 40' *N. MACCHINE IN BOX DA 40'* (40' HQ)	-

1 Coupling for tractor's 3rd linkage point, diam. 19-25 mm.
Attacco al terzo punto trattore diam. 19 - 25 mm .

2 22 mm diameter pins for 3-point hitch.
Perni diametro 22 mm per attacco ai bracci del sollevatore.

3 Gearbox kit for 1450 rpm pumps (RW).
Moltiplicatore per pompe a 1450 giri/min (RW).

GENERAL FEATURES · *CARATTERISTICHE GENERALI*

- Also available with compact closing frame (71 x 85 x 15 cm)
- RW pumps with 1450 rpm gearbox kit
- With TWN pump for direct application
- Water suction from external tank option (**self-priming** pumps)
- Professional pressure unloader valve
- Shield for cardan shaft
- Readily serviceable brass water suction filter
- Pressure Gauge

- *Disponibile anche completa di telaio richiudibile e di ridotte dimensioni (71 x 85 x 15 cm)*
- *Pompe RW con moltiplicatore a 1450 giri/min*
- *Con pompa TWN per applicazione diretta*
- *Possibilità di aspirare acqua da serbatoio esterno (pompe **autoadescanti**)*
- *Valvola di regolazione pressione professionale*
- *Protezione Albero Cardanico*
- *Filtro aspirazione acqua in ottone, facilmente ispezionabile*
- *Manometro*
- *Uso professionale*

TECHNICAL FEATURES · *CARATTERISTICHE TECNICHE*

CODE *CODICE*	MODELS *MODELLI*	PUMP *POMPA*	MAX bar	MAX MPa	MAX l/h	kW	kg	(L x W x H) cm
PTO Premium with frame · *PTO Premium con telaio*								
36009-00007 ●	PTO 21/200	RW	200	20	1260	8,5	46	57 x 82,5 x 70
36009-00002 ●	PTO 23/200	TWN	200	20	1380	10,0	53	57 x 82,5 x 70
36009-00003 ●	PTO 30/170	TWN	170	17	1800	11,0	53	57 x 82,5 x 70
PTO Premium without frame · *PTO Premium senza telaio*								
36009-00009 ●	PTO 15/150	RW	150	15	900	5,5	28	57 x 82,5 x 70
36009-00008 ●	PTO 21/200	RW	200	20	1260	8,5	32	57 x 82,5 x 70
36009-00005 ●	PTO 23/200	TWN	200	20	1380	10,0	34	57 x 82,5 x 70
36009-00006 ●	PTO 30/170	TWN	170	17	1800	11,0	37	57 x 82,5 x 70

● With gearbox kit (540 rpm PTO) · *Con moltiplicatore (PTO 540 giri/min)* ● Without gearbox kit (1000 rpm PTO) · *Senza moltiplicatore (PTO 1000 giri/min)*

STANDARD EQUIPMENT · *DOTAZIONE STANDARD*

GH 401 gun with Swivel (n.2 o-ring)
Pistola GH 401 con Swivel (n.2 o-ring)

TECHNICAL FEATURES *CARATTERISTICHE TECNICHE*					COMPATIBLE MODELS *MODELLI COMPATIBILI*						
l/min	IN	OUT	bar	CODE *CODICE*	36009-00007	36009-00002	36009-00003	36009-00009	36009-00008	36009-00005	36009-00006
40	G 3/8"M	M22x1,5F long	400	**00080-01104**							

Double barrel lance, without nozzles
Lancia dritta a canna doppia, senza ugelli

TECHNICAL FEATURES *CARATTERISTICHE TECNICHE*				COMPATIBLE MODELS *MODELLI COMPATIBILI*						
IN	OUT	mm	CODE *CODICE*	36009-00007	36009-00002	36009-00003	36009-00009	36009-00008	36009-00005	36009-00006
M22x1,5 M	2x1/4 NPT F	700	**10002-03559**							

Fan shape nozzle 25° 1/4" MEG connection
Ugello con getto a lama 25° attacco 1/4" MEG

TECHNICAL FEATURES *CARATTERISTICHE TECNICHE*				COMPATIBLE MODELS *MODELLI COMPATIBILI*						
IN	Ø	∠	CODE *CODICE*	36009-00007	36009-00002	36009-00003	36009-00009	36009-00008	36009-00005	36009-00006
1/4" NPT M	050	25	**00080-01376**							
1/4" NPT M	065	25	**00080-01381**							
1/4" NPT M	070	25	**00080-01382**							
1/4" NPT M	10	25	**00080-01331**							

STANDARD EQUIPMENT · *DOTAZIONE STANDARD*

Detergent nozzle for double barrel lance
Ugello detergente per lancia canna doppia

TECHNICAL FEATURES *CARATTERISTICHE TECNICHE*				COMPATIBLE MODELS *MODELLI COMPATIBILI*						
IN	Ø	∠	CODE *CODICE*	36009-00007	36009-00002	36009-00003	36009-00009	36009-00008	36009-00005	36009-00006
1/4" NPT M	60	50	**00080-01247**							

Rubber delivery hose kit 10 m
Kit tubo gomma mandata 10 m

TECHNICAL FEATURES *CARATTERISTICHE TECNICHE*				COMPATIBLE MODELS *MODELLI COMPATIBILI*						
IN	OUT	m	CODE *CODICE*	36009-00007	36009-00002	36009-00003	36009-00009	36009-00008	36009-00005	36009-00006
M22x1,5 F - Ø14	G 3/8" F	10 - R2 5/16"	**10002-03404**							
M22x1,5 F - Ø14	G 3/8" F	10 - R2 3/8"	**10002-03312**							

Brass inlet water filter
Filtro aspirazione acqua in ottone

TECHNICAL FEATURES *CARATTERISTICHE TECNICHE*				COMPATIBLE MODELS *MODELLI COMPATIBILI*						
IN	OUT	mesh	CODE *CODICE*	36009-00007	36009-00002	36009-00003	36009-00009	36009-00008	36009-00005	36009-00006
G 3/4" F	G 3/4" F	50	**00070-00124**							

ACCESSORIES · *ACCESSORI*

PTO frame kit
Kit telaio PTO

CODE *CODICE*	COMPATIBLE MODELS *MODELLI COMPATIBILI*						
	36009-00007	36009-00002	36009-00003	36009-00009	36009-00008	36009-00005	36009-00006
00071-02448							

Suction strainer kit, with rubber hose m 2
Kit cestina di fondo con tubo gomma di 2 m

TECHNICAL FEATURES *CARATTERISTICHE TECNICHE*				COMPATIBLE MODELS *MODELLI COMPATIBILI*						
Ø	mesh	°C	CODE *CODICE*	36009-00007	36009-00002	36009-00003	36009-00009	36009-00008	36009-00005	36009-00006
25	10	60	**10002-00159**							

Bent lance, with rotating nozzle
Lancia angolata, con ugello rotante

TECHNICAL FEATURES *CARATTERISTICHE TECNICHE*				COMPATIBLE MODELS *MODELLI COMPATIBILI*						
IN	mm	Ø	CODE *CODICE*	36009-00007	36009-00002	36009-00003	36009-00009	36009-00008	36009-00005	36009-00006
M22x1,5 M	560	050	**10002-03512**							
M22x1,5 M	560	060	**10002-03516**							
M22x1,5 M	560	070	**10002-03518**							
M22x1,5 M	560	10	**10002-03604**							

Rubber delivery hose extension kit
Kit prolunga tubo mandata in gomma

TECHNICAL FEATURES *CARATTERISTICHE TECNICHE*				COMPATIBLE MODELS *MODELLI COMPATIBILI*						
IN	OUT	m	CODE *CODICE*	36009-00007	36009-00002	36009-00003	36009-00009	36009-00008	36009-00005	36009-00006
M22x1,5 M - Ø14	M22x1,5 F - Ø15	10 - R2 3/8"	**10002-03564**							

Drain nozzle
Sonda spurgatubi

TECHNICAL FEATURES *CARATTERISTICHE TECNICHE*				COMPATIBLE MODELS *MODELLI COMPATIBILI*						
IN	m	l/min	CODE *CODICE*	36009-00007	36009-00002	36009-00003	36009-00009	36009-00008	36009-00005	36009-00006
M22x1,5 M	25	10 ÷ 15	**00058-00632**							
M22x1,5 M	25	16 ÷ 29	**00058-00630**							
M22x1,5 M	25	30 ÷ 42	**00058-00635**							

COMET BLOG: Growing Knowledge
BLOG COMET: Coltivare la Conoscenza

The pressure washer for the farm: a guarantee of cleaning and speed

When it comes to cleaning, using a professional pressure washer is a guarantee of speed, safety and accuracy, especially when you need to remove organic materials, such as manure and feed residues, and to disinfect areas where food such as milk, wine, fruit, vegetables and cereals are processed.

If, in the past, it was the farmer who had to scrape, sweep and collect with rakes, brooms and shovels, today the force of water pressure is enough to remove any kind of dirt from any area, even those less accessible by traditional tools.
This is the reason why today a semi-professional or professional pressure washer has become essential even in small family farms.

You can selected out of a wide range of pressure washers of different sizes and performance the one which best adapts to all uses and work areas: made of materials resistant to the toughest operating conditions and shocks, they are equipped with high performance motors and components, wheels and trolleys to be transported comfortably even on long and uneven routes.

TECHNOLOGY AND CLEANING IN AGRICULTURE

In agriculture, the use of technological equipment, machinery and tools is now widespread on a large scale, benefiting those who carry out some of the oldest and most traditional works.
Specialized machines are employed in the fields for every single phase of cultivation, the greenhouses are completely automated and in livestock farms highly technological equipment is used for the care, feeding and milking of animals, or for the processing of the raw material into the final product.

In all agricultural sectors, furthermore, cleaning has become an essential element to be complied with, also because of the many regulations that set precise obligations and quality standards.

...Continue

L'idropulitrice per l'azienda agricola: pulizia e velocità garantite

Quando si parla di pulizia, usare un'idropulitrice professionale è garanzia di rapidità, sicurezza e accuratezza, soprattutto quando c'è bisogno di rimuovere materiali organici come letame e residui di mangimi, e di disinfettare spazi in cui si lavorano alimenti come latte, vino, frutta, verdura, ortaggi e cereali.

Se un tempo era l'uomo a dover raschiare, spazzare e raccogliere con rastrello, scopettoni e pale, oggi basta la forza della pressione dell'acqua per rimuovere ogni tipo di sporco da qualsiasi spazio, anche quello meno raggiungibile dagli attrezzi tradizionali. Per questo oggi avere un' idropulitrice semiprofessionale o professionale è diventato indispensabile anche nelle piccole aziende agricole a conduzione familiare.

Esistono, infatti, idropulitrici di diverse dimensioni e prestazioni, per adattarsi al meglio agli impieghi e agli spazi di lavoro: realizzate in materiali resistenti alle condizioni più dure e agli urti, dotate di motori e componenti ad alte prestazioni, equipaggiate con ruote e carrelli per essere trasportate comodamente anche su percorsi lunghi e sconnessi.

TECNOLOGIA E PULIZIA IN AGRICOLTURA

In agricoltura è ormai diffuso in larga scala l'impiego di strumentazioni, macchinari e attrezzature tecnologiche che avvantaggiano chi svolge alcuni tra i lavori più antichi e tradizionali di sempre.
Nei campi sfrecciano macchine specializzate per ogni singola fase della coltivazione, le serre sono completamente automatizzate e negli allevamenti si utilizzano strumenti altamente tecnologici per la cura, l'alimentazione e la mungitura degli animali, o per la trasformazione della materia prima in prodotto finale.

In tutti i settori del comparto agricolo, allo stesso tempo, la pulizia è diventata un elemento indispensabile da rispettare, anche per le numerose normative che fissano precisi obblighi e standard di qualità.

...Continua

READ THE FULL ARTICLE ON:
https://blog.comet-spa.com/cleaning-en/the-pressure-washer-for-the-farm-a-guarantee-of-cleaning-and-speed

LEGGI L'ARTICOLO COMPLETO SU:
https://blog.comet-spa.com/cleaning-it/lidropulitrice-per-lazienda-agricola-pulizia-e-velocità-garantite

1560

D

30 lt

PED
2014/68/ CE
CAT. II

FDX HOT CUBE WK

SKID · TRAILER

Diesel tank (30 l) with level float and fill up filter.

Serbatoio Diesel (30l) con galleggiante di livello e filtro di riempimento.

Three ways of use: weed control mode (11l/min - 5 bar - 95°C), hot water cleaning (21 l/min - 160 bar - 85°C), steam (8 l/min - 32 bar - 140°C)

Tre modalità di utilizzo: modalità diserbo (11 l/min - 5 bar - 95° C), lavaggio acqua calda (21 l/min - 160 bar - 85° C), vapore (8 l/min - 32 bar - 140° C)

FW2

Pump with 3 integral ceramic pistons and brass pump head.

Pompa con 3 pistoni in ceramica e testata in ottone.

Direct water pumping system with self-cleaning filter and ionic anti-scale device.

Sistema di aspirazione acqua diretta con filtro autopulente e dispositivo anticalcare ionico

SKID VERSIONS
VERSIONI SKID

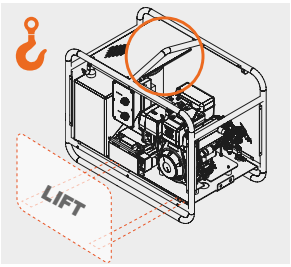

ECOLOGICAL
No harm to people or damage to the environment

ECOLOGICO
nessun danno all'ambiente e persone

CHEAP
No weed killers to be purchased

ECONOMICO
nessun costo per l'acquisto di diserbanti

NO WEATHER LIMITS
can be used in all weather conditions

NESSUN LIMITE ATMOSFERICO
utilizzabile in tutte le condizioni atmosferiche

GENERAL FEATURES · *CARATTERISTICHE GENERALI*

- Professional hot water high pressure cleaner for uses without connection to electricity grid
- Direct water suction system with self-cleaning filter and ionic anti-scale device
- Yanmar L100V diesel engine
- Electrical starting-up
- No engine-oil safety device (oil-alert)
- Automatic decelerator to reduce RPM in by-pass mode
- Gearbox
- Diesel tank with level float and fill up filter
- Professional gradual pressure restoration unloader valve
- Double coil vertical stainless steel high efficiency boiler with stainless steel outer casing
- Electronic temperature setting system with constant water temperature
- PED 2014/68/CE cat. II certification
- Flow-switch operated burner
- Safety valve
- Boiler thermal protection
- Flame control kit

- *Idropulitrice ad alta pressione professionale a caldo per utilizzo senza allacciamento alla rete elettrica*
- *Sistema di aspirazione dell'acqua diretta con filtro autopulente e dispositivo anticalcare ionico*
- *Motore Diesel Yanmar L100V*
- *Avviamento elettrico*
- *Dispositivo di sicurezza mancanza olio motore*
- *Deceleratore automatico per la riduzione del numero di giri in fase di by-pass*
- *Riduttore di giri*
- *Serbatoio Diesel con galleggiante di livello e filtro di riempimento*
- *Valvola di regolazione professionale a ripristino graduale della pressione*
- *Caldaia verticale in acciaio inox ad alto rendimento con serpentina a doppia spirale*
- *Sistema elettronico di regolazione della temperatura, con basso pendolamento del valore impostato*
- *Certificazione PED 2014/68/CE cat. II*
- *Bruciatore azionato da Flussostato*
- *Valvola di sicurezza*
- *Protezione termica della caldaia*
- *Kit comando controllo fiamma*

New **HOT CUBE Weed Control**, thanks to the possibility of using only water at 5 bar, heated up to 95° C, GUARANTEES COMPLETE REMOVAL of weeds, without any injury from chemical agents to people or damage to the surrounding environment, respecting the current European regulations. The effectiveness of ecological weeding is given by the intensity of the water steam emitted by the unit. The localized jet creates a thermal rise localized on the weed by eliminating it in a few steps.

*La nuova **HOT CUBE Weed Control**, grazie alla possibilità di utilizzo di acqua a 5 bar, surriscaldata fino a 95° C , GARANTISCE la RIMOZIONE COMPLETA di erbe infestanti, senza nessun danno da agenti chimici alle persone e all'ambiente circostante rispettando le vigenti normative europee. L'efficacia del diserbo ecologico è data dall'intensità del vapore acqueo sprigionato dall'unità. Il getto localizzato crea un innalzamento termico localizzato sulla pianta infestante eliminandola in pochi passaggi.*

TECHNICAL FEATURES · *CARATTERISTICHE TECNICHE*

CODE *CODICE*	MODELS *MODELLI*	PUMP *POMPA*	MAX bar	MAX MPa	WORK bar	WORK MPa	l/h	°C	HP	kg/h	kg	(L x W x H) cm
TRAILER												
36111-00019	FDX Hot Cube 21/160 D Yanmar L 100 N	FW2	160	16	30÷150	3÷15	560÷1260	85÷140	11	7,9	230	120 x 93 x 108
SKID												
ON REQUEST *SU RICHIESTA*	FDX Hot Cube 21/160 D Yanmar L 100 N	FW2	160	16	30÷150	3÷15	560÷1260	85÷140	11	7,9	230	120 x 93 x 108

STANDARD EQUIPMENT · *DOTAZIONE STANDARD*

GH 401 gun with Swivel (n.2 o-ring)
Pistola GH 401 con Swivel (n.2 o-ring)

TECHNICAL FEATURES *CARATTERISTICHE TECNICHE*					COMPATIBLE MODELS *MODELLI COMPATIBILI*	
l/min	IN	OUT	bar	CODE	36111-00019	ON REQUEST SU RICHIESTA
40	G 3/8"M	M22x1,5F long	400	**00080-01104**		

Double barrel lance, without nozzles
Lancia dritta a canna doppia, senza ugelli

TECHNICAL FEATURES *CARATTERISTICHE TECNICHE*				COMPATIBLE MODELS *MODELLI COMPATIBILI*	
IN	OUT	mm	CODE	36111-00019	ON REQUEST SU RICHIESTA
M 22x1,5	2x1/4 NPT	700	**10002-03559**		

STANDARD EQUIPMENT · *DOTAZIONE STANDARD*

Fan shape nozzle 25° 1/4" MEG connection
Ugello con getto a lama 25° attacco 1/4" MEG

TECHNICAL FEATURES *CARATTERISTICHE TECNICHE*				COMPATIBLE MODELS *MODELLI COMPATIBILI*	
IN	Ø	∠	CODE	36111-00019	ON REQUEST SU RICHIESTA
1/4" NPT M	080	25	**00080-01385**		

Detergent nozzle for double barrel lance
Ugello detergente per lancia canna doppia

TECHNICAL FEATURES *CARATTERISTICHE TECNICHE*				COMPATIBLE MODELS *MODELLI COMPATIBILI*	
IN	Ø	∠	CODE	36111-00019	ON REQUEST SU RICHIESTA
1/4" NPT M	40	25	**00080-01247**		

Rubber delivery hose kit 10 m
Kit tubo gomma mandata 10 m

TECHNICAL FEATURES *CARATTERISTICHE TECNICHE*				COMPATIBLE MODELS *MODELLI COMPATIBILI*	
IN	OUT	m	CODE	36111-00019	ON REQUEST SU RICHIESTA
M22x1,5 F - Ø14	G 3/8" F	10 - R2 3/8"	**10002-03562**		

Brass inlet water filter
Filtro aspirazione acqua in ottone

TECHNICAL FEATURES *CARATTERISTICHE TECNICHE*				COMPATIBLE MODELS *MODELLI COMPATIBILI*	
IN	OUT	mesh	CODE *CODICE*	36111-00019	ON REQUEST SU RICHIESTA
G 3/4" F	G 3/4" F	50	**00070-00124**		

Self cleaning water filter
Filtro acqua autopulente

TECHNICAL FEATURES *CARATTERISTICHE TECNICHE*				COMPATIBLE MODELS *MODELLI COMPATIBILI*	
IN	OUT	mesh	CODE	36111-00019	ON REQUEST SU RICHIESTA
G 1" F	G 1" F	50	**00070-00190**		

Cartridge for water filter
Cartuccia per filtro acqua

TECHNICAL FEATURES *CARATTERISTICHE TECNICHE*				COMPATIBLE MODELS *MODELLI COMPATIBILI*	
IN	OUT	mesh	CODE	36111-00019	ON REQUEST SU RICHIESTA
-	-	50	**00070-00191**		

RPM decelerator kit
Kit decelatore di giri motore

TECHNICAL FEATURES *CARATTERISTICHE TECNICHE*				COMPATIBLE MODELS *MODELLI COMPATIBILI*	
IN	STROKE	bar	CODE	36111-00019	ON REQUEST SU RICHIESTA
G 3/8" M	7 - 14 mm	400	**00069-00222**		

Flame control kit
Kit comando controllo fiamma

TECHNICAL FEATURES *CARATTERISTICHE TECNICHE*	COMPATIBLE MODELS *MODELLI COMPATIBILI*	
CODE	36111-00019	ON REQUEST SU RICHIESTA
10001-00953		

ACCESSORIES · *ACCESSORI*

Weeding lance for corners
Lancia per angoli da diserbo

TECHNICAL FEATURES *CARATTERISTICHE TECNICHE*			COMPATIBLE MODELS *MODELLI COMPATIBILI*	
IN	Ø	CODE	36111-00019	ON REQUEST SU RICHIESTA
M 24x1,5	3x06	**10002-04120**		

Weeding trolley lance
Lancia carrellata da diserbo

TECHNICAL FEATURES *CARATTERISTICHE TECNICHE*			COMPATIBLE MODELS *MODELLI COMPATIBILI*	
IN	Ø	CODE	36111-00019	ON REQUEST SU RICHIESTA
M 24x1,5	4x045	**10002-04121**		

Correct maintenance
Corretta manutenzione

CHECK-UP
Before every use, inspect the pump and check:
- the plumbing for weak/worn conditions cloggings
- make sure all connections are tight
- the pump is securely fastened to the chassis

VERIFICA
Prima dell'utilizzo ispezionare la pompa e assicurarsi che:
- *l'impianto idraulico non presenti segni di usura e otturazioni*
- *tutte le connessioni siano serrate adeguatamente*
- *la pompa sia saldamente fissata al telaio*

OIL LEVEL
Always maintain oil level as marked on the oil glass and refill when necessary. In case of milky colour, stop operation and bring to repair.

LIVELLO OLIO
Mantenere sempre il livello dell'olio attenendosi ai riferimenti indicati sul vetro del compensatore e rabboccare se necessario. In caso di colore lattiginoso o rapidi cali del livello, interrompere l'operazione e portare la pompa ad un centro di Assistenza Comet.

SERVICE
After every 300 hours or at season's end (whichever comes first):
- install a new set of diaphragms
- inspect valves and change the oil
- always drain and flush pump with clean water before servicing or disassembling

MANUTENZIONE
Dopo ogni 300 ore o a fine della stagione (a seconda dell'evento che si verifica per prima):
- *installare una nuova serie di membrane*
- *ispezionare le valvole e cambiare l'olio*
- *scaricare e lavare sempre la pompa con acqua pulita prima di eseguire interventi di manutenzione o smontaggio*

AFTER USE
After every use, flush the pump and the entire circuit with clean water. Special attention must be given to rinsing strainers and filters.

DOPO L'USO
Dopo ogni utilizzo, lavare la pompa e l'intero circuito con acqua pulita. Fare particolare attenzione al risciaquo del filtro di aspirazione.

WINTER STORAGE
Flush the pump with a mix of water and anti-freeze liquid and drain the manifolds before winter storage.

STOCCAGGIO INVERNALE
Lavare la pompa con una miscela di acqua e liquido antigelo e svuotare i collettori prima di riporre per l'inverno.

# of diaphragm pumps
delle pompe a membrana

We recommend using only original Comet oil and spare parts.

The Maintenance Kit includes everything you need:
- Diaphragms
- Valves
- O-rings

Vi raccomandiamo di utilizzare solo olio e ricambi originali Comet.

Il Kit Manutenzione comprende tutto l'occorrente:
- *Membrane*
- *Valvole*
- *Guarnizioni*

C1 Comet Oil 1 lt tank - (12 pcs pack) *Olio Comet C1 flaconi da 1 lt - (confezione 12 pezzi)*	PART NUMBER *CODICE*
	00074-00037
C1 Comet Oil 5 lt tank - (4 pcs pack) *Olio Comet C1 tanica da 5 lt - (confezione 4 pezzi)*	PART NUMBER *CODICE*
	00074-00038
C1 Comet Oil 60 lt tank - (1 pcs) *Olio Comet C1 fustino da 60 lt - (1 pezzo)*	PART NUMBER *CODICE*
	00074-00035

HYDRAULIC OIL

There are five basic functions of the hydraulic oil inside a diaphragm pump:
1. To act as an energy transmission medium
2. To lubricate internal moving parts
3. To act as a heat transfer medium
4. To seal clearances between the moving parts
5. To create a positive load underneath the diaphragm during the delivery stroke (see 2.2.1.3)

If any of these functions are impaired, the hydraulic system will not perform as designed. Proper hydraulic fluid maintenance helps to prevent or reduce breakdown maintenance.
In order to prevent all these inconveniences, Comet Spa has developed **Comet C1**, **the specific oil for diaphragm pumps**.
Benefits of using **COMET C1** hydraulic oil:
- **durable viscosity** even under high mechanical stress.
- consistent lubrication in between parts, resulting in **minimal friction and wear**.
- **immediate release of air residuals**, the main cause of diaphragm failures.
- excellent thermal stability, which provides a **superior dissipation of frictional heat**.

OLIO IDRAULICO

Le funzioni fondamentali dell'olio idraulico all'interno di una pompa a membrana sono cinque:
1. *Trasmissione dell'energia*
2. *Lubrificazione degli organi interni in movimento*
3. *Trasferimento del calore*
4. *Sigillatura dei giochi tra gli organi in movimento*
5. *Creazione di un carico positivo sotto la membrana durante la corsa di mandata (par. 2.2.1.3).*

Se una di queste funzioni viene compromessa, l'impianto idraulico non funzionerà come previsto. Una corretta manutenzione del fluido idraulico aiuta a prevenire o ridurre eventuali guasti.
*Allo scopo di prevenire tali inconvenienti, Comet Spa ha ideato **Comet C1**, **l'olio specifico per le pompe a membrana**.*
***Vantaggi** dell'utilizzo **dell'olio idraulico** COMET C1:*
- ***viscosità prolungata nel tempo** anche in presenza di elevate sollecitazioni meccaniche.*
- *lubrificazione costante tra i componenti, con conseguente **riduzione dell'attrito e dell'usura**.*
- ***rilascio immediato dell'aria residua**, causa principale dei guasti alle membrane.*
- *eccellente stabilità termica, che garantisce una **dissipazione superiore del calore da attrito.**.*

MAINTENANCE
MANUTENZIONE

Example of correct maintenance / *Esempio di corretta manutenzione*

APS 41

Empty the oil.
Rimuovi l'olio.

Remove the pump head.
Rimuovi la testata.

Remove the diaphragm.
Rimuovi la membrana.

Substitute and then grease the o-rings on the pump head.
Ingrassare le nuove guarnizioni e sostituirle alle precedenti sulla testata.

Rotate the pump shaft to bring the piston to the bottom and then mark it.
Ruotare l'albero per portare il pistone verso il basso e quindi contrassegnarlo.

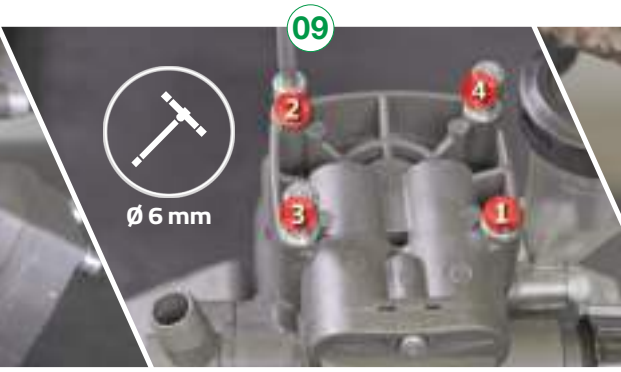

After greasing the exterior of the diaphragm place the pump head screwing the 4 head screws crosswise.
Dopo aver ingrassato l'esterno del membrana, riposizionare la testata avvitando le 4 viti a testa incrociata.

TOOLS NEEDED
STRUMENTI NECESSARI

MAINTENANCE
MANUTENZIONE

Example of correct maintenance / *Esempio di corretta manutenzione*

APS 41

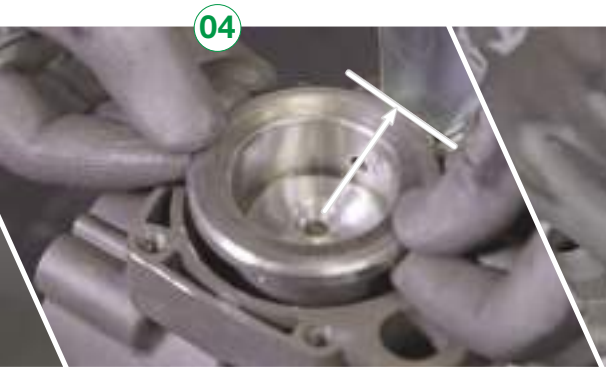

The sleeve hole axial must be perpendicular to the shaft then put the piston at the highest point.

Il foro del manicotto assiale deve essere perpendicolare all'albero, quindi posizionare il pistone nel punto più alto.

Grease the inner hole of the diaphragm and position diaphragm.

Ingrassare il foro interno della membrana e posizionarla.

Rotate the pump shaft until the diaphragm lies flat on the piston and screw.

Ruotare l'albero della pompa fino a quando il diaframma si trova sul pistone e avvitare.

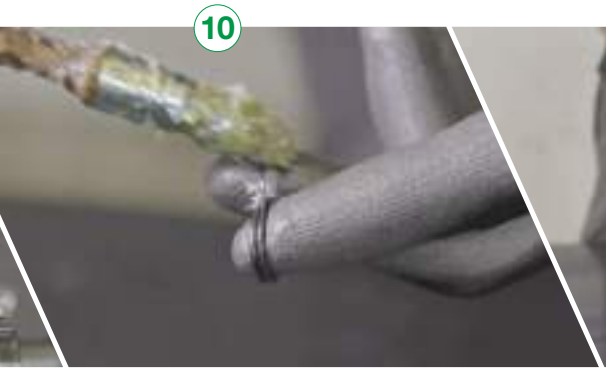

After removing the valve cap remove the valves and o-rings, substitute them, then Fit the valve cap.

Dopo aver rimosso il tappo della valvola, rimuovere le valvole e le guarnizioni, sostituirli, poi montare il tappo della valvola.

Fill the oil by inclining the pump to the side to let the air out, then rotate the pump shaft up to the bottom point of the piston, incline the pump and wait around 1 minute for all the air out.

Riempire di olio inclinando la pompa da un lato per far uscire l'aria, poi ruotare l'albero fino al punto inferiore del pistone, inclinare la pompa e attendere circa 1 minuto per far fuoriuscire l'aria.

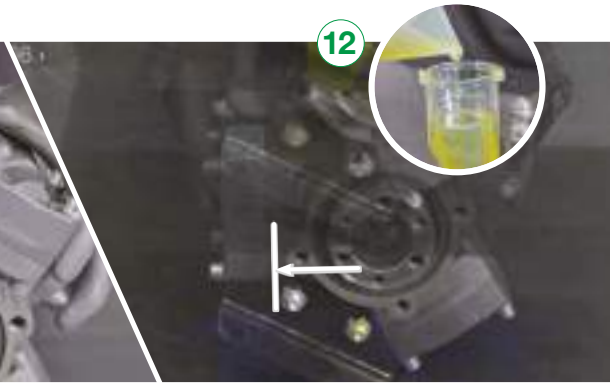

After repeating the process on all the other pistons top up to the correct oil level.

Dopo aver ripetuto il processo su tutti gli altri pistoni, rabboccare l'olio al livello corretto.

Screwdriver
Cacciavite

Wrenches
Chiave inglese

T-Handle Hex Key
Chiave Esagonale a T

Torque Wrench
Chiave Dinamometrica

DIAGNOSTICS

DIAPHRAGM FAILURE DIAGNOSTICS

SYMPTOM	CAUSE	REMEDY
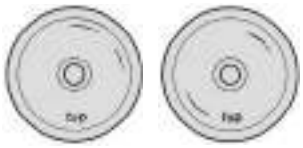 Two cuts matching suction and discharge valves.	Obstruction on the suction line.	Clean the strainer.
	Cavitation.	Check the priming depth (max 4 mt).
	Excessive viscosity	Use water-based liquids only.
	Excessive speed (> 550 RPM).	Slow-down.
	Suction valve is open..	Check the valve.
	Cylinder orifices are disaligned.	Inspect orifice positioning.
	One of the above mentioned, plus chemical agression.	Make sure that diaphragm and liquids used are chemically matching together.
A cut or wear, close to the inner diameter.	Friction caused by the retention disc, due to an overuse of the diaphragm (> 300 hours).	After every 300 hours or at season's end (whichever comes first) install a new set of diaphragms.
A half-round sharp cut.	Air inside the bath lubrication below the diaphragm. Air was not removed during assembly or maintenance.	Replace the membrane paying necessary attention to remove all the air. Refer to user's manuals for procedure.
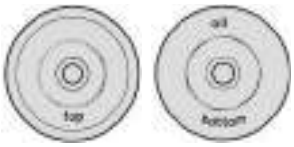 Round cut on the bottom side, matching the piston diameter.	Lack of oil between piston and cylinder.	Refill the oil.
	Overpressure on the suction line.	Check if the pumps is connected to a water supply and disconnect it.
	Speed is too low.	Increase RPM based on Comet instruction manuals.
	Cylinder orifices are disaligned.	Inspect orifice positioning.
	Discharge valve open.	Check the valve.
	Oil level insufficient.	Refill the oil.
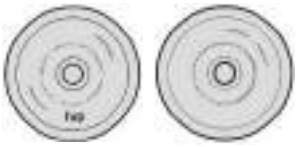 Heavy laceration matching the retention disc, swelling, loss in hardness, expansion of the external diameter, increase in thickness.	Deformation caused by chemical incompatibility.	Make sure that diaphragm and liquids used are chemically matching together.

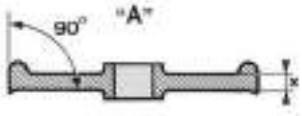

"A" - Correct shape

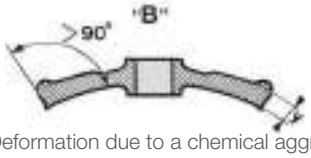

"B" - Deformation due to a chemical aggression

DIAGNOSTICS

TROUBLESHOOTING

SYMPTOM		POSSIBLE CAUSE	REMEDY
	PUMP DOES NOT PRIME	Problems at the water intake (suction line): hoses or fittings are drawing in air.	Inspect suction line and make sure of tightening and no leakages.
	PUMPS DO NOT DRAW WATER	Clogged suction strainer.	Clean strainer element.
		Regulation valve is on “pressure” mode.	Set regulation valve in by-pass mode.
	NO PRESSURE	Inadequate RPM.	Restore correct rotation speed.
	PRESSURE BELOW DESIRED RANGE	Wrong spraying setting (i.e.: nozzles are worn or their volume is larger than pump capacity).	Change nozzles.
	IRREGULAR PRESSURE	Problems at the water intake (suction line): hoses or fittings are drawing in air.	Inspect suction line and make sure of tightening and no leakages.
		Pulsation damper air-charge is too high.	Reset air-charge.
		Incorrect pressure valve setting (or technical problems).	Adjust pressure valve (or repair if needed).
	EXCESSIVE PULSATION	Pulsation damper air-charge is too low / too high.	Adjust air-charge.
	EXCESSIVE NOISE ASSOCIATED TO DROPS IN OIL LEVEL	Bottle-necks on the suction line.	Inspect suction line, strainers and make sure of no clogging.
	EXCESSIVE OIL CONSUMPTION (likely associated to milky color)	Failure of one or more diaphragms.	Replace diaphragms and change oil.

DIAGNOSTICA

DIAGNOSTICA SULLA ROTTURA DELLE MEMBRANE

PROBLEMA	CAUSA	RIMEDIO
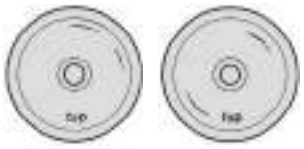 Due tagli in corrispondenza delle valvole di aspirazione e di mandata.	Ostruzione sulla linea di aspirazione.	Pulire il filtro.
	Cavitazione.	Verificare la profondità del tubo di adescamento (max 4 mt).
	Liquido troppo denso.	Utilizzare liquidi a base di acqua.
	Velocità eccessiva (> 550 RPM).	Diminuire la velocità.
	Valvola di aspirazione aperta.	Chiudere correttamente la valvola
	Fori camicia non posizionati correttamente.	Ispezionare i fori camicia.
	Una delle cause suddette aggiunta ad una aggressione chimica.	Verificare la compatibilità tra membrana e prodotto chimico.
Rottura vicino al diametro interno e lacerazioni.	Attrito causato dal disco di ritenzione, dovuto ad un uso della membrana oltre il consentito (> 300 ore).	Sostituire le membrane ogni 300 ore o all'inizio di ogni stagione (il più breve dei due).
Un taglio netto di forma semi-ciricolare.	Presenza di aria nel bagno d'olio al di sotto della membrana. Non è stata spurgata l'aria al momento del montaggio o della riparazione.	Sostituire la membrana avendo cura di spurgare l'aria dalla pompa. Per la procedura, consultare i manuali di uso e manutenzione di Comet.
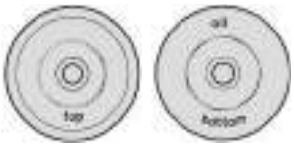 Taglio circolare, corrispondente al diametro del pistone nella parte inferiore della membrana.	Mancanza di olio tra pistone e camicia.	Rabboccare l'olio.
	Eccessiva pressione in aspirazione.	Verificare che la pompa non sia alimentata da una rete idrica a pressione positiva (nel caso scollegarla).
	Velocità troppo bassa della pompa.	Aumentare RPM in base alla documentazione fornita da Comet.
	Posizione dei fori della camicia non corretti.	Ispezionare il posizionamento dei fori camicia.
	Valvola di mandata aperta.	Chiudere correttamente la valvola.
	Livello olio insufficiente.	Rabboccare l'olio.
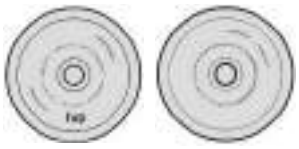 Forte lacerazione in corrispondenza del disco di ritenzione, rigonfiamento, diminuzione della durezza, aumento del diametro esteriore, aumento dello spessore.	Deformazione causata da incompatibilità chimica.	Verificare la compatibilità tra membrana e prodotto chimico.

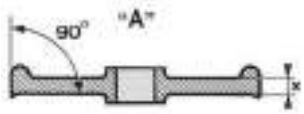

"A" - Forma corretta della membrana

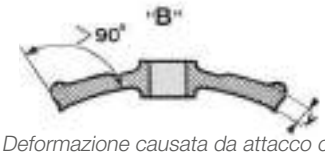

"B" - Deformazione causata da attacco chimico

DIAGNOSTICA

RISOLUZIONE DEI PROBLEMI

PROBLEMA		POSSIBILE CAUSA	RIMEDIO
	LA POMPA NON ADESCA	Problemi sulla linea di aspirazione: i tubi o i raccordi stanno aspirando aria.	Ispezionare la linea di aspirazione e accertarsi che tuberie e raccordi siano fissati saldamente.
	LA POMPA NON CARICA ACQUA	Filtro di aspirazione ostruito.	Pulire la cartuccia del filtro.
		Il regolatore di comando si trova in posizione "pressione".	Impostare il regolatore su modalità "by-pass".
	ASSENZA DI PRESSIONE	Velocità RPM inadeguata.	Ripristinare la velocità corretta.
	PRESSIONE INFERIORE A QUELLA NECESSARIA	Configurazione di lavoro errata (ossia gli ugelli si sono usurati o la loro portata eccede quella raggiungibile dalla pompa).	Cambiare gli ugelli.
	PRESSIONE IRREGOLARE	Problemi sulla linea di aspirazione: i tubi o i raccordi stanno aspirando aria.	Ispezionare la linea di aspirazione e accertarsi che tuberie e raccordi siano fissati saldamente.
		Accumulatore di pressione impostato in modo erroneo.	Ristabilire la pressione corretta all'interno dell'accumulatore.
		Configurazione sbagliata del regolatore di pressione.	Correggere la impostazione di pressione del regolatore (nel caso, ripararlo o sostituirlo).
	PULSAZIONI ECCESSIVE	Accumulatore di pressione impostato in modo erroneo.	Ristabilire la pressione corretta all'interno dell'accumulatore di pressione.
	RUMORE ECCESSIVO ASSOCIATO ALLA DIMINUZIONI DEL LIVELLO DELL'OLIO	Ostruzione sulla linea di aspirazione.	Ispezionare la linea di aspirazione (soprattutto il filtro) e rimuovere le ostruzioni.
	CONSUMO ECCESSIVO DI OLIO (associato probabilmente ad un colore lattiginoso caratteristico)	Rottura di una o più membrane.	Sostituire tutte le membrane e l'olio.

FOR MORE
IINFORMATION VISIT
OUR WEBSITE
www.comet-spa.com

PER MAGGIORI
INFORMAZIONI VISITA IL
NOSTRO SITO
www.comet-spa.com/it

NOTES / *NOTE*

COMPANY WITH
QUALITY SYSTEM
CERTIFIED BY DNV GL
= ISO 9001 =

brand24

Follow us on

comet-spa.com

22001-07186

Comet Spa · via G. Dorso, 4 · 42124 Reggio Emilia · ITALY
Phone + 39 0522 386111 · Fax + 39 0522 386280
export@comet-spa.com · vendite@comet-spa.com